PIANTA IMPALCATO METALLICO (VISTA PIATTABANDE SUPERIORI)
CARPENTERIA
SCALA 1:200

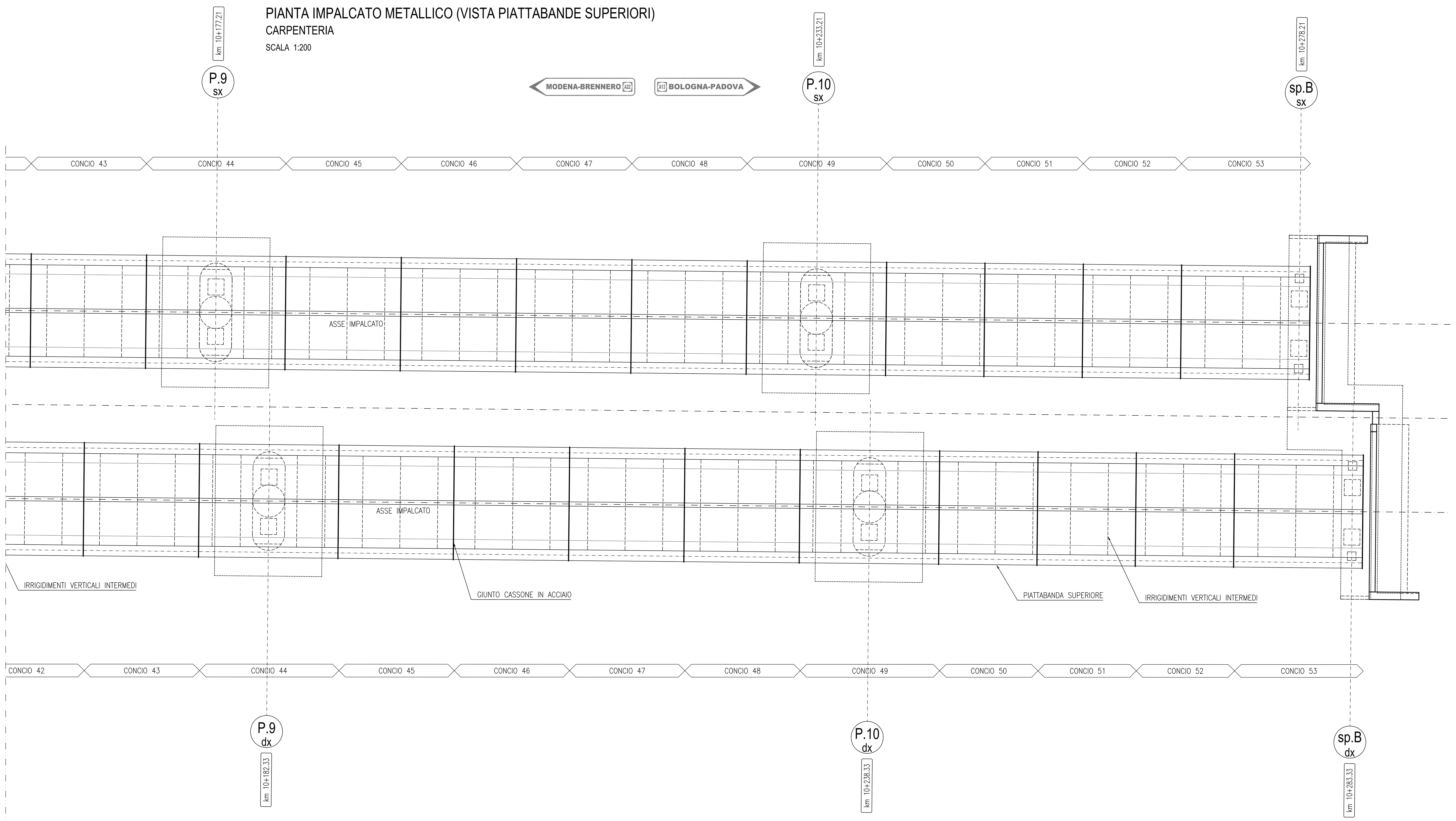

SEZIONE TIPO IN CORRISPONDENZA IRRIGIDIMENTI VERTICALI INTERMEDI
CARPENTERIA
SCALA 1:50

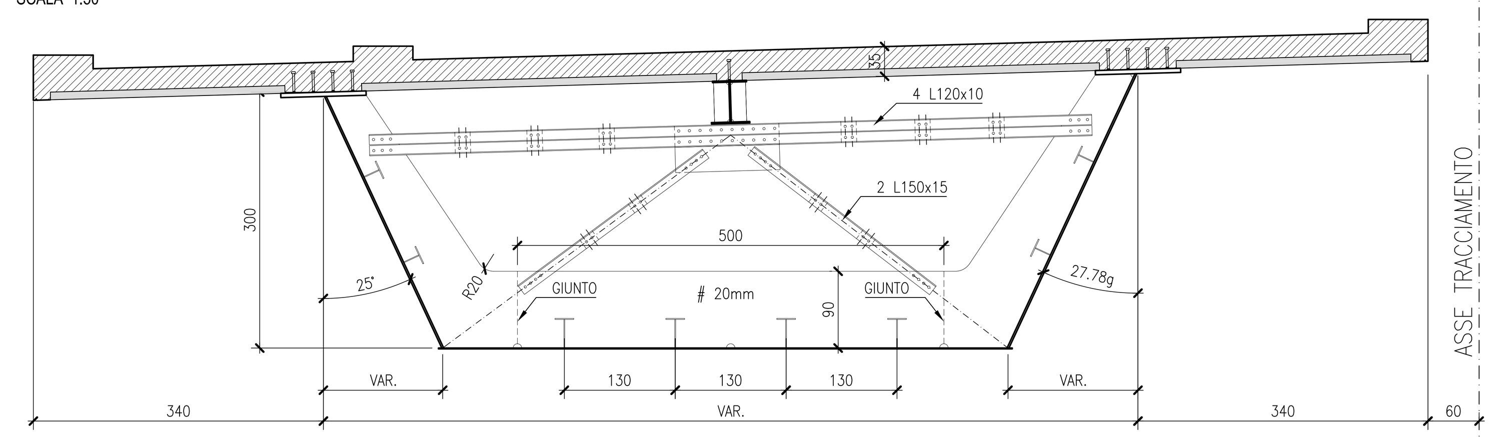

SEZIONE TIPO IN CORRISPONDENZA DEGLI IRRIGIDIMENTI DI PILE E SPALLE
CARPENTERIA
SCALA 1:50

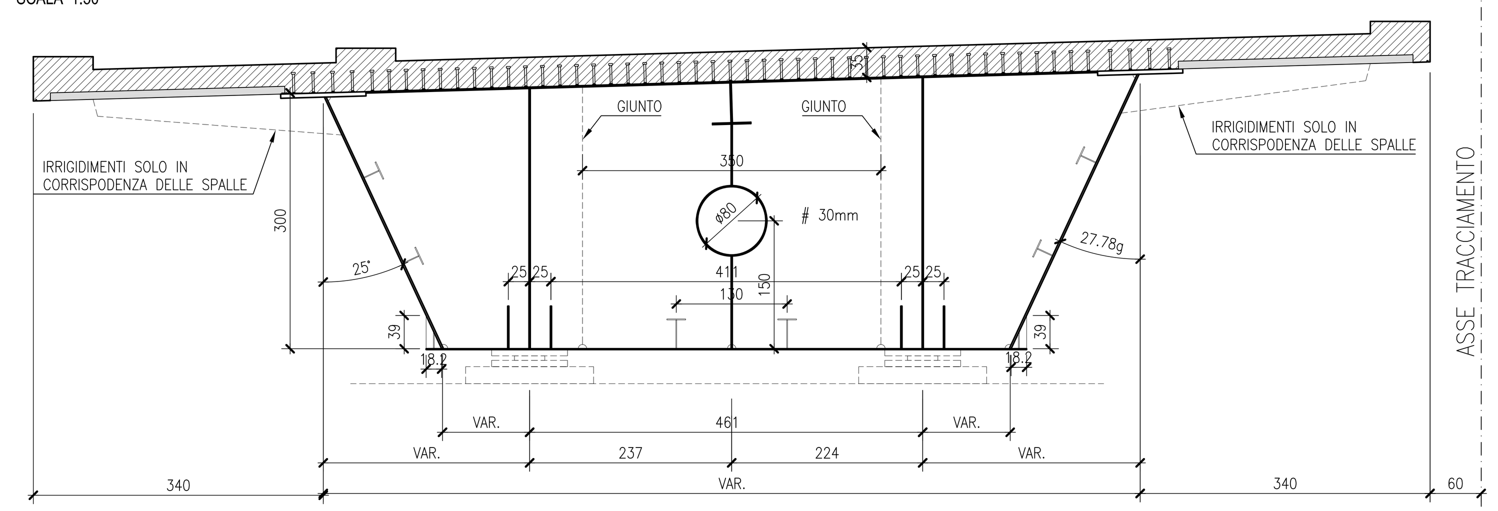

DETTAGLI
CARPENTERIA
SCALA 1:20

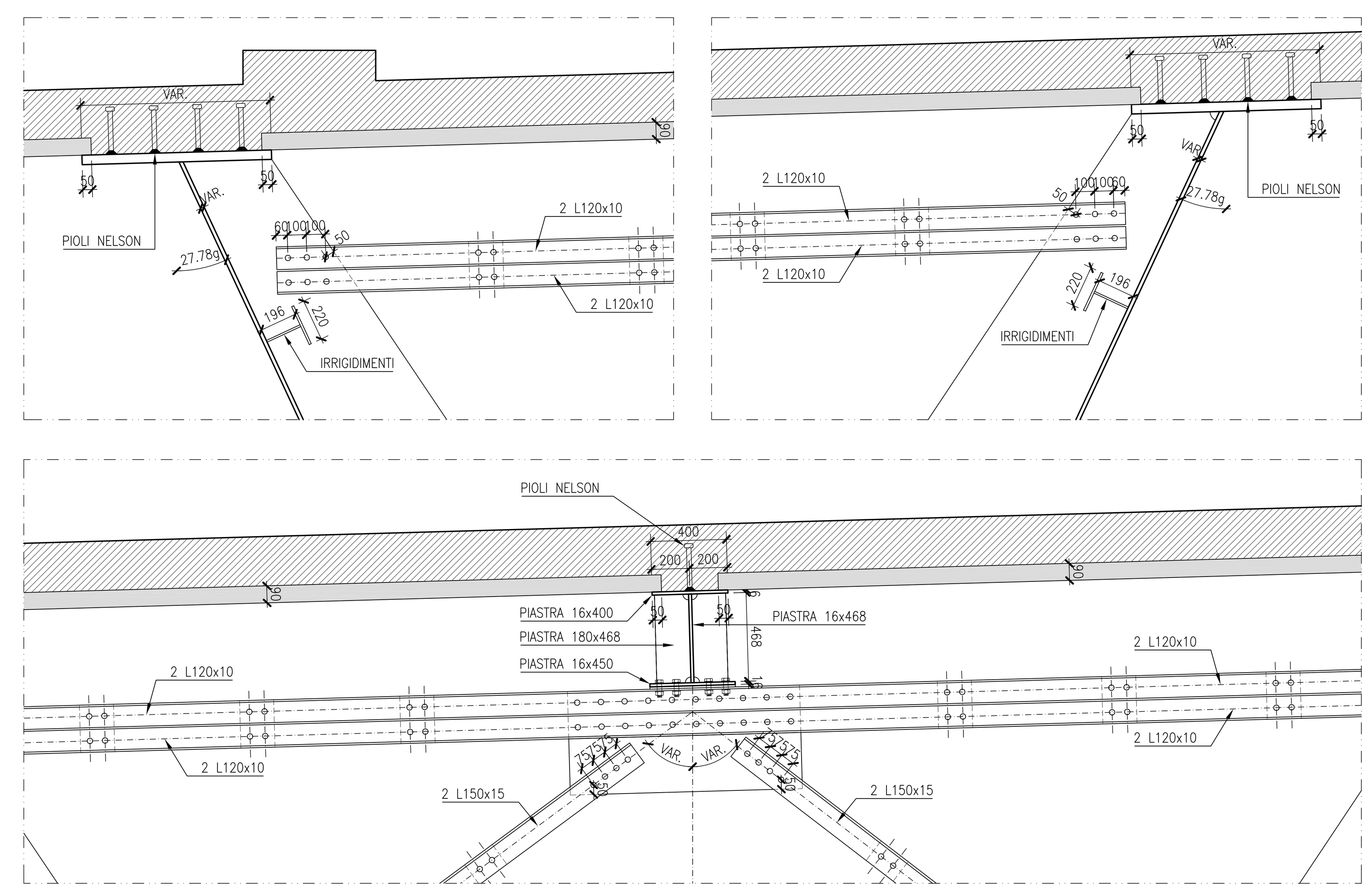

PROFILO CASSONE SX
CARPENTERIA (QUOTE IN mm)
SCALA 1:200

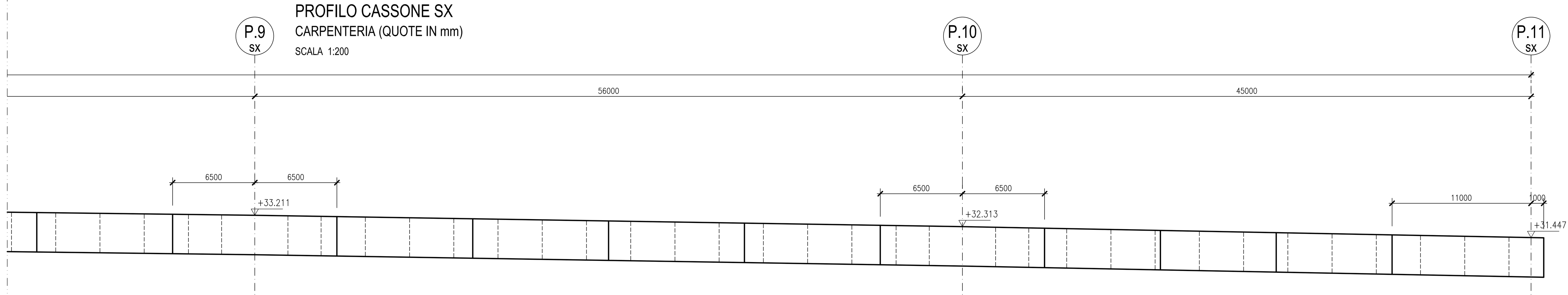

INTERASSE IRRIGIDIMENTI: 3500 3500 3500 3500 2625 5250 2625 3500 3500 3500 3500 3500 3500 3500 3500 3500 3500 3500 3500 2625 5250 2625 3000 3500 3500 3500 3500 3500 3500 3500 3500 3500 1750 1000

	10750	13000	10750	10750	10750	10750	13000	9170	9170	9170	12000
NUMERAZIONE CONCI	CONCIO 43	CONCIO 44	CONCIO 45	CONCIO 46	CONCIO 47	CONCIO 48	CONCIO 49	CONCIO 50	CONCIO 51	CONCIO 52	CONCIO 53
PIATTABANDE SUPERIORI	1200X70	1800X80	1200X70	900X45	900X45	1200X70	1800X80	1200x70	900X45	900X45	900X45
ANIME	26	26	26	16	16	26	26	26	16	16	16
PIATTABANDA INFERIORE	35	50	35	20	20	35	50	35	20	20	20

PROFILO CASSONE DX
CARPENTERIA (QUOTE IN mm)
SCALA 1:200

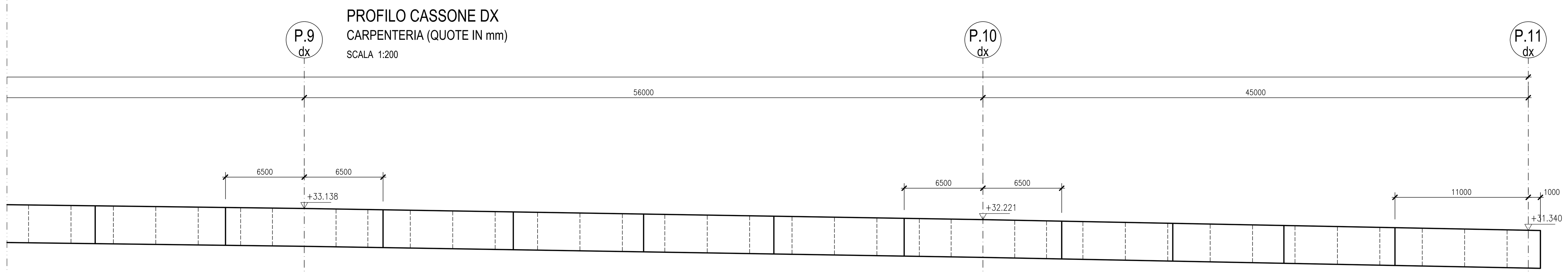

INTERASSE IRRIGIDIMENTI: 00 3500 3500 3500 3500 3500 2625 5250 2625 3500 3500 3500 3500 3500 3500 3500 3500 3500 3500 3500 3500 3500 2625 5250 2625 3000 3500 3500 3500 3500 3500 3500 3500 3500 3500 1750 1000

	10750	10750	13000	10750	10750	10750	10750	13000	9170	9170	9170	12000
NUMERAZIONE CONCI	CONCIO 42	CONCIO 43	CONCIO 44	CONCIO 45	CONCIO 46	CONCIO 47	CONCIO 48	CONCIO 49	CONCIO 50	CONCIO 51	CONCIO 52	CONCIO 53
PIATTABANDE SUPERIORI	900x45	1200x70	1800x80	1200x70	900x45	900x45	1200x70	1800x80	1200x70	900x45	900x45	900x45
ANIME	16	26	26	26	16	16	26	26	26	16	16	16
PIATTABANDA INFERIORE	20	35	50	35	20	20	35	50	35	20	20	20

scala di stampa 1:1

KEY-PLAN

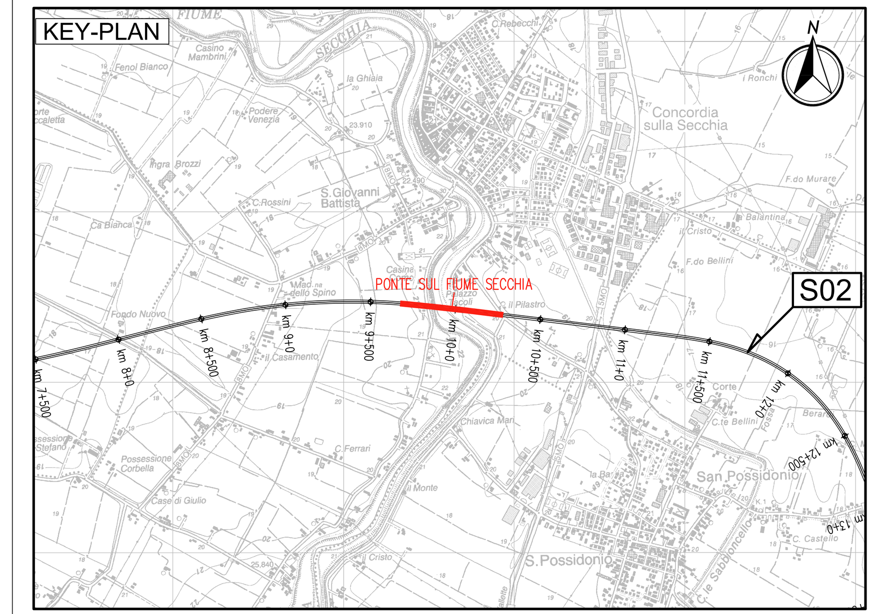

LEGENDA
NORD GEOGRAFICO

ELABORATI DI RIFERIMENTO
PD_0_A12_APO05_0_OM_RG_01 RELAZIONE ILLUSTRATIVA
PD_0_A12_APO05_0_OM_RC_01 RELAZIONE DI CALCOLO

CARATTERISTICHE DEI MATERIALI
PD_0_0000_0000_0_GE_TB_01 TABELLA MATERIALI E CLASSI DI ESPOSIZIONE CALCESTRUZZO
PD_0_0000_0000_0_GE_KT_02 VITA UTILE E CLASSI D'USO DELLE OPERE

NOTE
LE QUOTE SONO ESPRESSE IN CM (SALVO OVE DIVERSAMENTE INDICATO)
GLI ANGOLI SONO ESPRESSI IN GRADI CENTESIMALI

IL CONCEDENTE — Regione Emilia-Romagna
IL CONCESSIONARIO — ARC AUTOSTRADA REGIONALE CISPADANA

AUTOSTRADA REGIONALE CISPADANA
DAL CASELLO DI REGGIOLO-ROLO SULLA A22 AL CASELLO DI FERRARA SUD SULLA A13
CODICE C.U.P. E81B08000060009

PROGETTO DEFINITIVO

ASSE AUTOSTRADALE (COMPRENSIVO DEGLI INTERVENTI LOCALI DI COLLEGAMENTO VIARIO AL SISTEMA AUTOSTRADALE)
OPERE STRUTTURALI
OPERE D'ARTE MAGGIORI - PONTI
APO05 - PONTE SUL FIUME SECCHIA
STRUTTURA IN ACCIAIO: COMPLESSIVO E DETTAGLI 4/4

IL PROGETTISTA
Ing. Antonello Mezzaluna
Albo Ing. Bologna n° 5225 A
Ing. Giancarlo Guadagnini
Albo Ing. Ravenna n° 700 A

RESPONSABILE INTEGRAZIONE PRESTAZIONI SPECIALISTICHE
Ing. Emilio Salsi
Albo Ing. Reggio Emilia n° 945

IL CONCESSIONARIO
Autostrada Regionale Cispadana S.p.A.
IL PRESIDENTE
Graziano Pattuzzi

REV.	DATA	DESCRIZIONE	REDAZIONE	CONTROLLO	APPROVAZIONE
G					
F					
E					
D					
C					
B					
A	17.04.2012	EMISSIONE	A.Fagnocchi	G.Guadagnini	E.Salsi

IDENTIFICAZIONE ELABORATO

NUM. PROGR.	FASE	LOTTO	GRUPPO	CODICE OPERA WBS	TRATTO OPERA	AMBITO	TIPO ELABORATO	PROGRESSIVO	REV.
2384	PD	0	A12	APO05	0	OM	CA	04	A

DATA: MAGGIO 2012
SCALA: 1:50-200

IL PRESENTE DOCUMENTO NON POTRA' ESSERE COPIATO, RIPRODOTTO O ALTRIMENTI PUBBLICATO, IN TUTTO O IN PARTE, SENZA IL CONSENSO SCRITTO DEL CONCEDENTE. OGNI UTILIZZO NON AUTORIZZATO SARA' PERSEGUITO A NORMA DI LEGGE
THIS DOCUMENT MAY NOT BE COPIED, REPRODUCED OR PUBLISHED, EITHER IN PART OR IN ITS ENTIRETY, WITHOUT THE WRITTEN PERMISSION OF ARCCOS CONSORTIUM. UNAUTHORIZED USE WILL BE PROSECUTED BY LAW.