PIANTA

SCALA 1:50

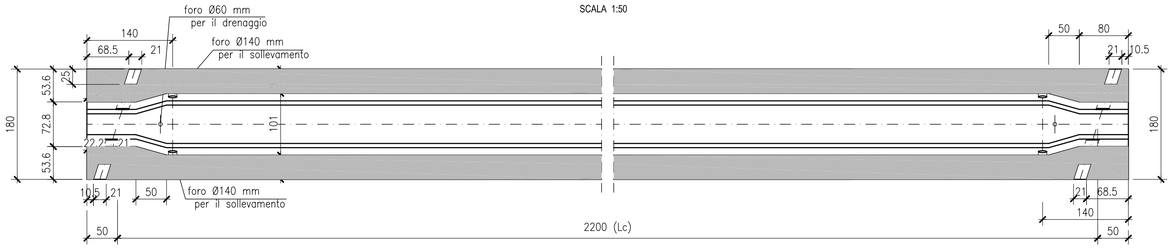

SEZIONE X-X

SCALA 1:20

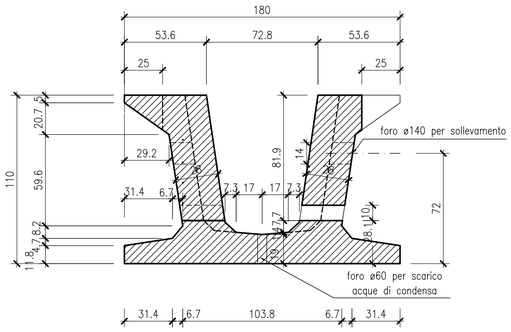

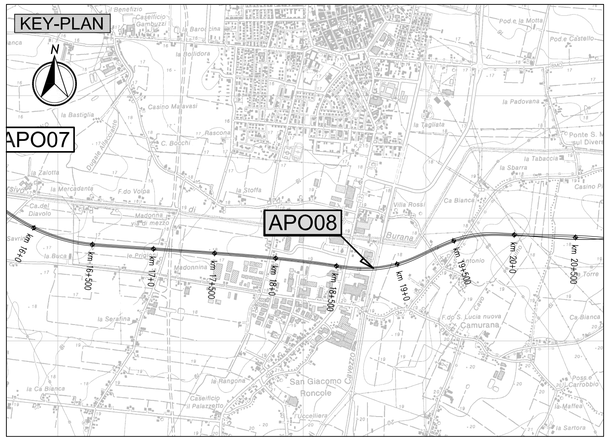

VISTA LONGITUDINALE

SCALA 1:50

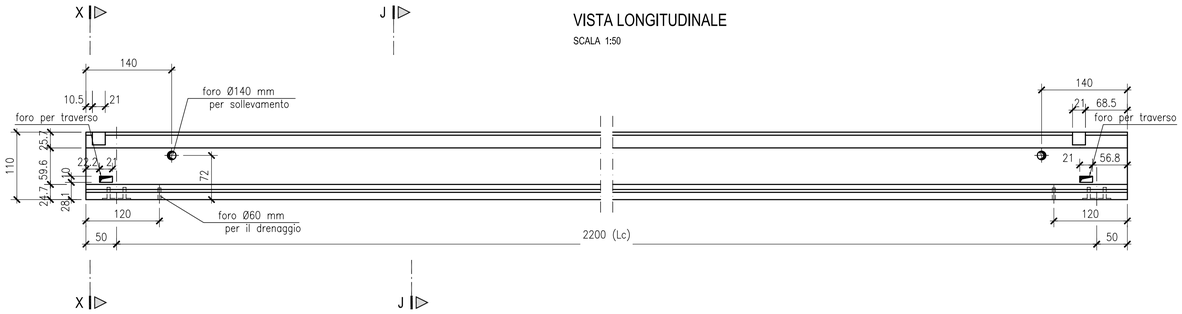

SEZIONE J-J

SCALA 1:20

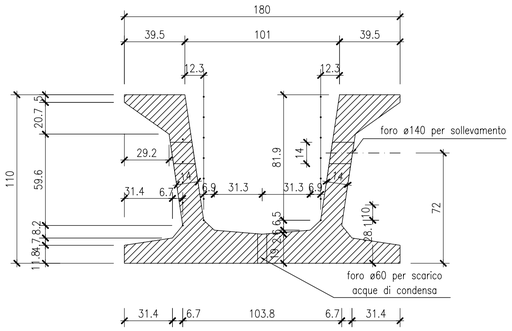

SCHEMA DI SOLLEVAMENTO

Angoli limite: a=45° ; b=90°

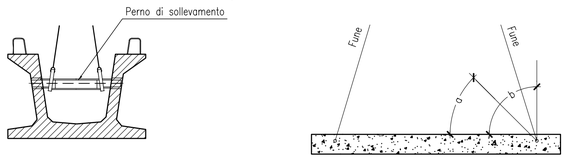

TRVERSI DI TESTATA (cm)	
Dimensioni BxHxL	
40x98.2xL	
Impalcato	L (Lunghezza in cm)
nord	1702
sud	2080

SCHEMA DI STOCCAGGIO

Numero massimo di travi accatastabili: 2

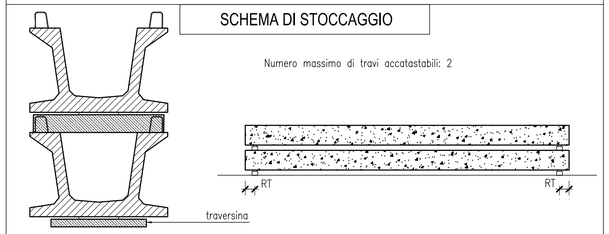

TRASPORTO TRAVE SU AUTOMEZZO

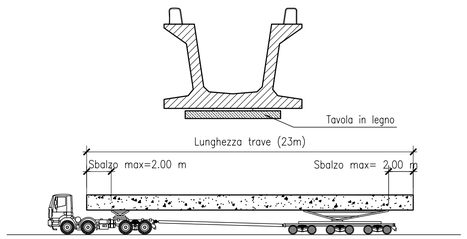

POSIZIONAMENTO TREFOLI

SCALA 1:20

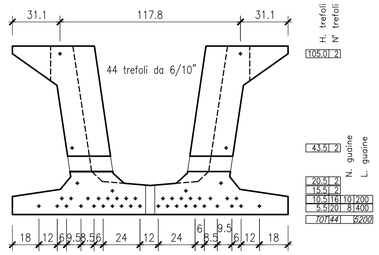

PARAMETRI TRAVE (cm)	
Luce di Calcolo (Lc)	2200
Retrotrave (RT)	50
Lunghezza Trave (Llt)	2300
Interasse travi (INT)	180

scala di stampa 1:1

LEGENDA

ELABORATI DI RIFERIMENTO

- PD_0_A18_APO08_0_OM_PZ_01 "Planimetria, piante, sezioni longitudinali e trasversali"

CARATTERISTICHE DEI MATERIALI

- PD_0_0000_0000_0_GE_TB_01 : "Tabella materiali e classi di esposizione calcestruzzo"

NOTE

- Dimensioni espresse in cm.
- Quote altimetriche espresse in m.
- Angoli espressi in gradi sessagesimali

IL CONCEDENTE

Regione Emilia-Romagna

IL CONCESSIONARIO

ARC AUTOSTRADA REGIONALE CISPADANA

AUTOSTRADA REGIONALE CISPADANA
DAL CASELLO DI REGGIOLO-ROLO SULLA A22 AL CASELLO DI FERRARA SUD SULLA A13

CODICE C.U.P. E81B08000060009

PROGETTO DEFINITIVO

ASSE AUTOSTRADALE (COMPRENSIVO DEGLI INTERVENTI LOCALI DI COLLEGAMENTO VIARIO AL SISTEMA AUTOSTRADALE)

OPERE STRUTTURALI

OPERE D'ARTE MAGGIORI - PONTI

APO08 - PONTE SUL CANALE CAVEZZO

TRAVI PREFABBRICATE

IL PROGETTISTA

Ing. Antonello Mezzaluna
Albo Ing. Bologna n° 5225 A

Ing. Giancarlo Guadagnini
Albo Ing. Ravenna n° 700 A

RESPONSABILE INTEGRAZIONE PRESTAZIONI SPECIALISTICHE

Ing. Emilio Salsi
Albo Ing. Reggio Emilia n° 945

ORDINE DEGLI INGEGNERI DELLA PROVINCIA DI REGGIO EMILIA

IL CONCESSIONARIO

Autostrade Regionali Cispadane S.p.A.
IL PRESIDENTE
Graziano Pattuzzi

REV.	DATA	DESCRIZIONE	REDAZIONE	CONTROLLO	APPROVAZIONE
G					
F					
E					
D					
C					
B					
A	17.04.2012	EMISSIONE	Romagnoli	Mezzaluna	Salsi

IDENTIFICAZIONE ELABORATO

NUM. PROGR.	FASE	LOTTO	GRUPPO	CODICE OPERA WBS	TRATTO OPERA	AMBITO	TIPO ELABORATO	PROGRESSIVO	REV.
245	PD	0	A18	APO08	0	OM	CA	01	A

DATA: MAGGIO 2012

SCALA: 1:20-50

IL PRESENTE DOCUMENTO NON POTRA' ESSERE COPIATO, RIPRODOTTO O ALTRIMENTI PUBBLICATO, IN TUTTO O IN PARTE, SENZA IL CONSENSO SCRITTO DEL CONCEDENTE. OGNI UTILIZZO NON AUTORIZZATO SARA' PERSEGUITO A NORMA DI LEGGE.
THIS DOCUMENT MAY NOT BE COPIED, REPRODUCED OR PUBLISHED, EITHER IN PART OR IN ITS ENTIRETY, WITHOUT THE WRITTEN PERMISSION OF ARCCOS CONSORTIUM. UNAUTHORIZED USE WILL BE PROSECUTE BY LAW.