PIANTA

SCALA 1:50

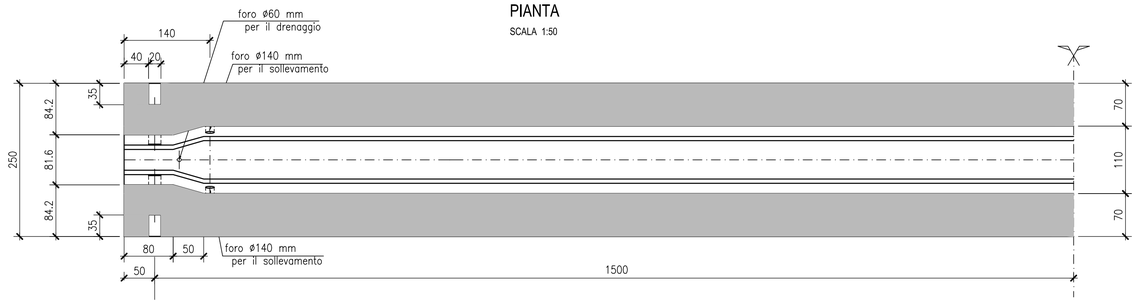

SEZIONE X-X

SCALA 1:20

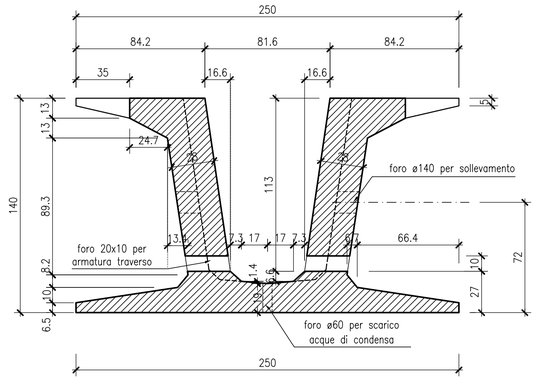

VISTA LONGITUDINALE

SCALA 1:50

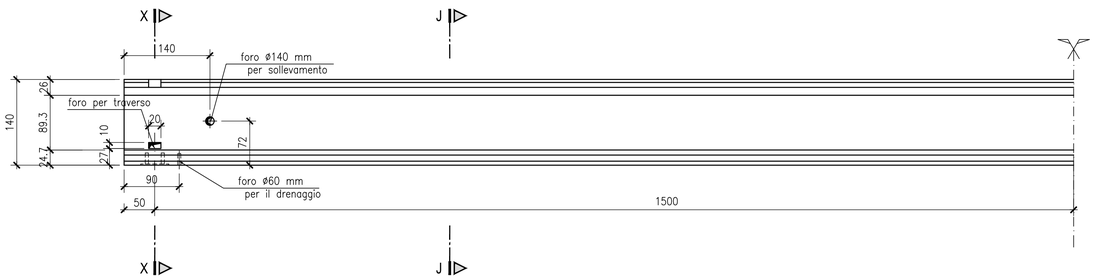

SEZIONE J-J

SCALA 1:20

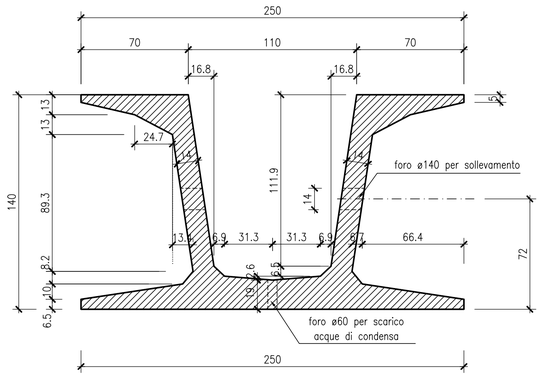

SCHEMA DI SOLLEVAMENTO

Angoli limite: a=45° ; b=90°

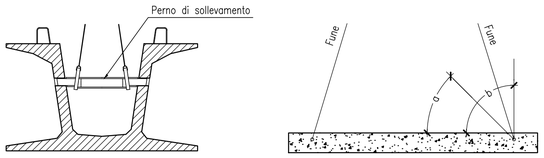

SCHEMA DI STOCCAGGIO

Numero massimo di travi accatastabili: 2

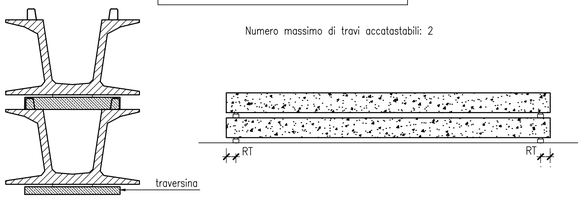

TRASPORTO TRAVE SU AUTOMEZZO

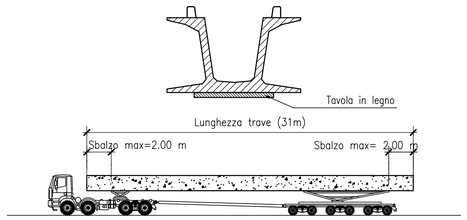

TRAVERSI DI TESTATA (cm)	
Dimensioni BxHxL	
40x133.5xL	
Impalcato	L (Lunghezza in cm)
nord	1500
sud	1500

POSIZIONAMENTO TREFOLI

SCALA 1:20

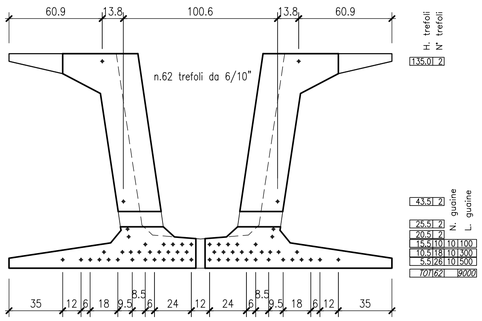

PARAMETRI TRAVE (cm)	
Luce di Calcolo (Lc)	3000
Retrotrave (RT)	50
Lunghezza Trave (Lt)	3100
Interasse travi (INT)	252

scala di stampa 1:1

KEY-PLAN

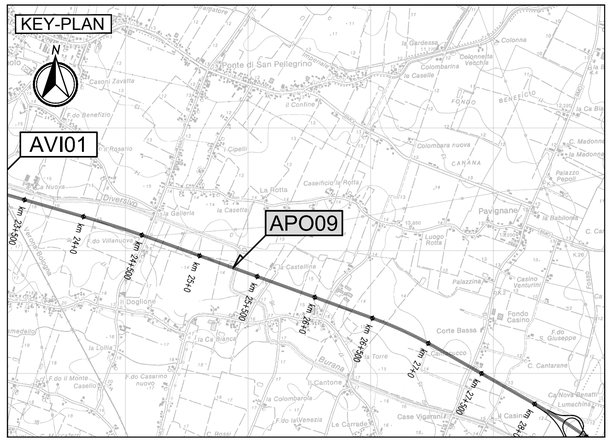

LEGENDA

ELABORATI DI RIFERIMENTO

- PD_0_A22_APO09_0_OM_PZ_01 "Planimetria, piante, sezioni longitudinale e trasversali"

CARATTERISTICHE DEI MATERIALI

- PD_0_0000_0000_0_GE_TB_01 - "Tabella materiali e Classi di Esposizione calcestruzzo"

NOTE

- Dimensioni espresse in cm.
- Quote altimetriche espresse in m.
- Angoli espressi in gradi sessagesimali

IL CONCEDENTE

Regione Emilia-Romagna

IL CONCESSIONARIO

ARC AUTOSTRADA REGIONALE CISPADANA

AUTOSTRADA REGIONALE CISPADANA
DAL CASELLO DI REGGIOLO-ROLO SULLA A22 AL CASELLO DI FERRARA SUD SULLA A13

CODICE C.U.P. E81B08000060009

PROGETTO DEFINITIVO

ASSE AUTOSTRADALE (COMPRENSIVO DEGLI INTERVENTI LOCALI DI COLLEGAMENTO VIARIO AL SISTEMA AUTOSTRADALE)

OPERE STRUTTURALI

OPERE D'ARTE MAGGIORI - PONTI

APO09 - PONTE SUL CANALE DI BURANA II

TRAVI PREFABBRICATE

IL PROGETTISTA

Ing. Antonello Mezzaluna
Albo Ing. Bologna n° 5225 A

Ing. Giancarlo Guadagnini
Albo Ing. Ravenna n° 700 A

RESPONSABILE INTEGRAZIONE PRESTAZIONI SPECIALISTICHE

Ing. Emilio Salsi
Albo Ing. Reggio-Emilia n° 945

IL CONCESSIONARIO

Autostrade Regionali Cispadane S.p.A.
IL PRESIDENTE
Graziano Pettuzzi

REV.	DATA	DESCRIZIONE	REDAZIONE	CONTROLLO	APPROVAZIONE
G					
F					
E					
D					
C					
B					
A	17.04.2012	EMISSIONE	Romagnoli	Mezzaluna	Salsi

IDENTIFICAZIONE ELABORATO

NUM. PROGR.	FASE	LOTTO	GRUPPO	CODICE OPERA WBS	TRATTO OPERA	AMBITO	TIPO ELABORATO	PROGRESSIVO	REV.
423	PD	0	A22	APO09	0	OM	CA	01	A

DATA: MAGGIO 2012

SCALA: 1:20-50

IL PRESENTE DOCUMENTO NON POTRA' ESSERE COPIATO, RIPRODOTTO O ALTRIMENTI PUBBLICATO, IN TUTTO O IN PARTE, SENZA IL CONSENSO SCRITTO DEL CONCEDENTE. OGNI UTILIZZO NON AUTORIZZATO SARA' PERSEGUITO A NORMA DI LEGGE.
THIS DOCUMENT MAY NOT BE COPIED, REPRODUCED OR PUBLISHED, EITHER IN PART OR IN ITS ENTIRETY, WITHOUT THE WRITTEN PERMISSION OF ARCCIDE CONCORTUM. UNAUTHORIZED USE WILL BE PROSECUTE BY LAW.