PIANTA

SCALA 1:50

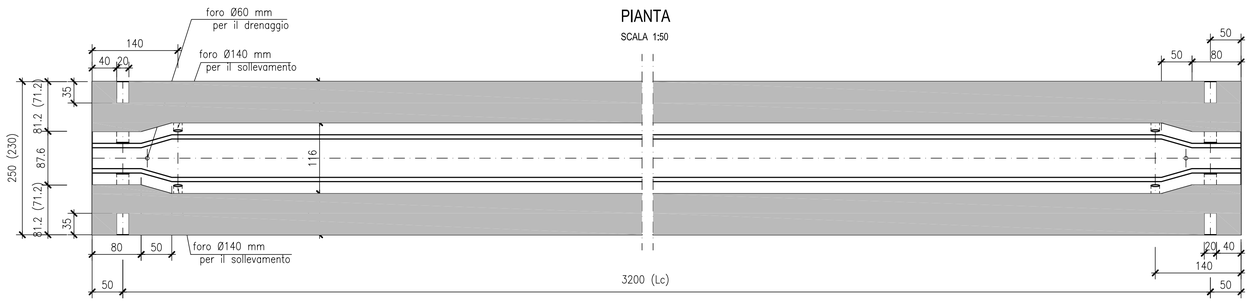

SEZIONE X-X

SCALA 1:20

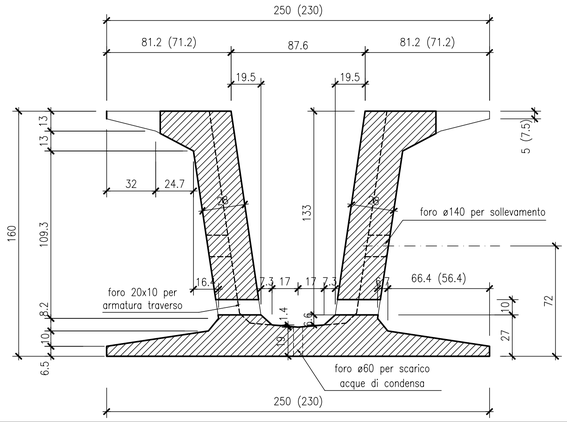

VISTA LONGITUDINALE

SCALA 1:50

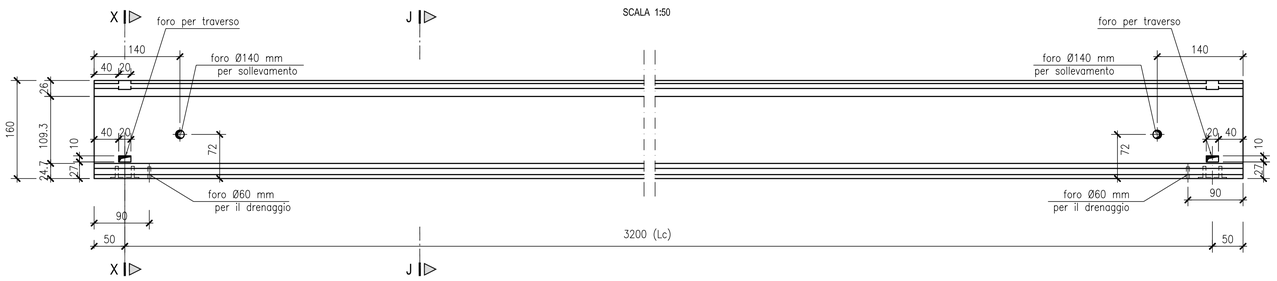

SEZIONE J-J

SCALA 1:20

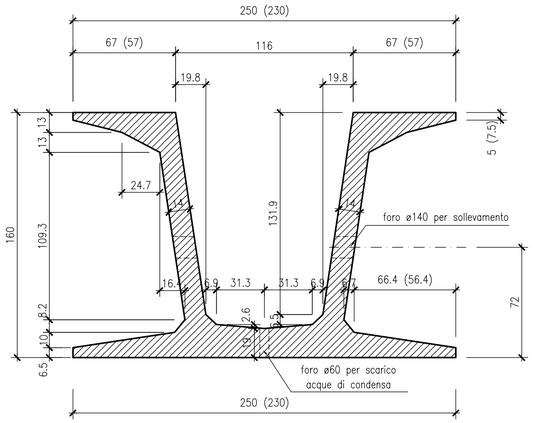

SCHEMA DI SOLLEVAMENTO

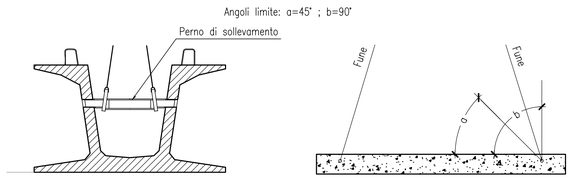

SCHEMA DI STOCCAGGIO

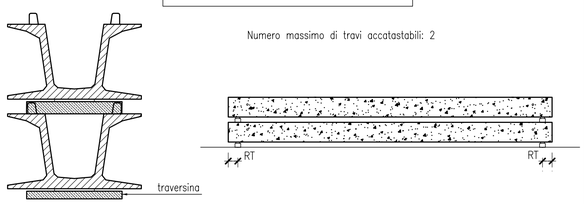

TRASPORTO TRAVE SU AUTOMEZZO

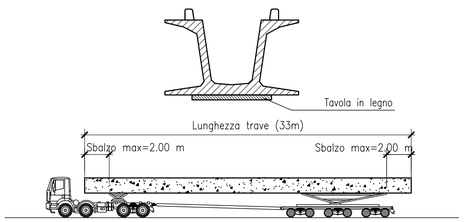

TRAVERSI DI TESTATA (cm)	
Dimensioni BxHxL	
40x153.5xL	
Impalcato	L (Lunghezza in cm)
nord	1610
sud	1500

POSIZIONAMENTO TREFOLI

SCALA 1:20

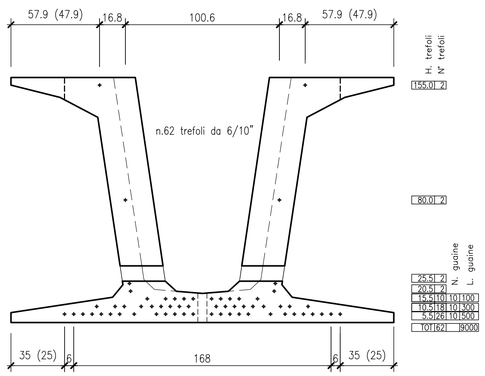

PARAMETRI TRAVE (cm)	
Luce di Calcolo (Lc)	3200
Retrotrave (RT)	50
Lunghezza Trave (Lt)	3300
Interasse travi (INT)	252

NOTA: TRA PARENTESI QUOTE RIFERITE AD IMPALCATO "NORD"

scala di stampa 1:1

KEY-PLAN

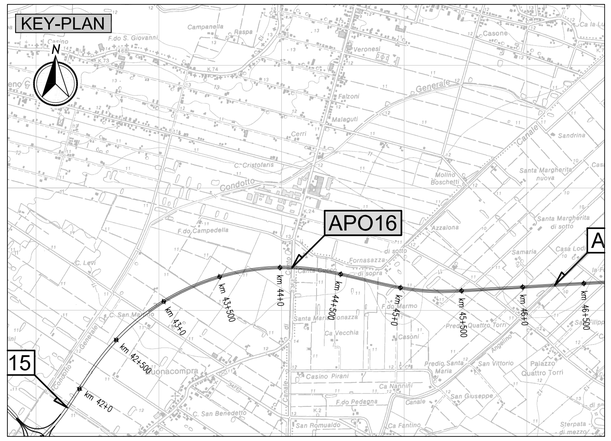

LEGENDA

ELABORATI DI RIFERIMENTO

- PD_0_A40_APO16_0_OM_PZ_01 - Planimetria, piante, sezioni lengitudinale e trasversali

CARATTERISTICHE DEI MATERIALI

- PD_0_0000_0000_0_GE_TB_01: "Tabella materiali e classi di esposizione"

NOTE

- Dimensioni espresse in cm.
- Quote altimetriche espresse in m.
- Angoli espressi in gradi sessagesimali

IL CONCEDENTE

Regione Emilia-Romagna

IL CONCESSIONARIO

ARC AUTOSTRADA REGIONALE CISPADANA

AUTOSTRADA REGIONALE CISPADANA
DAL CASELLO DI REGGIOLO-ROLO SULLA A22 AL CASELLO DI FERRARA SUD SULLA A13

CODICE C.U.P. E81B08000060009

PROGETTO DEFINITIVO

ASSE AUTOSTRADALE (COMPRENSIVO DEGLI INTERVENTI LOCALI DI COLLEGAMENTO VIARIO AL SISTEMA AUTOSTRADALE)

OPERE STRUTTURALI

OPERE D'ARTE MAGGIORI - PONTI

APO16 - PONTE SUL CANALE DI CENTO

TRAVI PREFABBRICATE

IL PROGETTISTA

Ing. Antonello Mezzaluna
Albo Ing. Bologna n° 5225 A

Ing. Giancarlo Guadagnini
Albo Ing. Ravenna n° 700 A

RESPONSABILE INTEGRAZIONE PRESTAZIONI SPECIALISTICHE

Ing. Emilio Salsi
Albo Ing. Reggio Emilia n° 945

ORDINE DEGLI INGEGNERI PROV. REGGIO EMILIA

IL CONCESSIONARIO

Autostrade Regionali Cispadane S.p.A.
IL PRESIDENTE
Graziano Pattuzzi

REV.	DATA	DESCRIZIONE	REDAZIONE	CONTROLLO	APPROVAZIONE
G					
F					
E					
D					
C					
B					
A	17.04.2012	EMISSIONE	Romagnoli	Mezzaluna	Salsi

IDENTIFICAZIONE ELABORATO

NUM. PROGR.	FASE	LOTTO	GRUPPO	CODICE OPERA WBS	TRATTO OPERA	AMBITO	TIPO ELABORATO	PROGRESSIVO	REV.
248	PD	0	A40	APO16	0	OM	CA	01	A

DATA: MAGGIO 2012

SCALA: 1:20-50

IL PRESENTE DOCUMENTO NON POTRA' ESSERE COPIATO, RIPRODOTTO O ALTRIMENTI PUBBLICATO, IN TUTTO O IN PARTE, SENZA IL CONSENSO SCRITTO DEL CONCEDENTE. OGNI UTILIZZO NON AUTORIZZATO SARA' PERSEGUITO A NORMA DI LEGGE.
THIS DOCUMENT MAY NOT BE COPIED, REPRODUCED OR PUBLISHED, EITHER IN PART OR IN ITS ENTIRETY, WITHOUT THE WRITTEN PERMISSION OF ARCCIZE CONCORTUM. UNAUTHORIZED USE WILL BE PROSECUTE BY LAW.