Firmato digitalmente da:
DI BARI TOMMASO FRANCESCO
INGEGNERE
Firmato il 03/08/2022 16:49
Seriale Certificato: 1094048
Valido dal 19/01/2022 al 19/01/2025
InfoCamere Qualified Electronic Signature CA

Firmato digitalmente da:
CAPOTORTO VITO
INGEGNERE
Firmato il 03/08/2022 16:59
Seriale Certificato: 1118108
Valido dal 26/01/2022 al 26/01/2025
InfoCamere Qualified Electronic Signature CA

anas GRUPPO FS ITALIANE

Direzione Progettazione e Realizzazione Lavori

Strada Statale 16 "ADRIATICA"

LAVORI DI ADEGUAMENTO DEL TRATTO COMPRESO TRA FOGGIA E SAN SEVERO

PROGETTO DEFINITIVO

COD. BA 136

PROGETTAZIONE:

RINA | AMBERG ENGINEERING | ETACONS S.r.l. Società di ingegneria | cdb capotorto & di bari INGEGNERI ASSOCIATI | LAND LANDSCAPE ARCHITECTURE NATURE DEVELOPMENT

PROGETTISTI
Ing. Tommaso Di Bari – Ordine Ing. Taranto n. 1083
Ing. Vito Capotorto – Ordine Ing. Taranto n. 1080
Arch. Andreas Kipar – Ordine Arch. Milano n.13359 – Progettista e Direttore Tecnico LAND Italia Srl
Ing. Primo Stasi – Ordine Ing. Lecce n. 842

RESPONSABILE INTEGRAZIONE PRESTAZIONI SPECIALISTICHE
Ing. Alessandro Aliotta – Oridne Ing. Genova n. 7995A

COLLABORATORI
Ing. Cristina Stano – Ordine Ing. Lecce n. 3648
Arch. Lucia Maria Lepore – Ordine Arch. Lecce n. 541

RESPONSABILE DEL PROCEDIMENTO
Ing. Carmine Marro

COLLABORATORI
Avv. Claudia Massaro
Dott. Geol. Pasquale Scorcia

IL GEOLOGO
Dott. Geol. Mario Stani – Ordine Geol. Puglia n. 279

RESPONSABILE DI PROGETTO STRUTTURA TERRITORIALE PUGLIA
Ing. Marianna Grisolia

COORDINATORE PER LA SICUREZZA IN FASE DI PROGETTAZIONE
Ing. Vito Capotorto – Ordine Ing. Taranto n. 1080

RESPONSABILE PROJECT MANAGEMENT E PROGETTI SPECIALI
Ing. Nicola Marzi

TITOLO:

CANTIERIZZAZIONE

Sezioni ubicate deviazione provvisoria Salsola

CODICE PROGETTO (PROGETTO / LIV. PROG. / N. PROG.)	NOME FILE	REVISIONE	SCALA:	FOGLIO:
STBA136 D 2101	T00CA00CANSZ02_A CODICE ELAB. T00CA00CANSZ02	A	1:200	01 DI 01

REV.	DESCRIZIONE	DATA	REDATTO	VERIFICATO	APPROVATO
03					
02					
01					
00	PRIMA EMISSIONE	Maggio 2022	F. Bolettieri	V. Capotorto	T. Di Bari

Scavi e Bonifiche	
SCAVO DI SBANCAM. E SCOTICO	1.95 mq
BONIFICA	6.82 mq
FOSSO	1.12 mq

Riporti	
RILEVATO	0.62 mq
RIEMPIMENTO ARGINELLI	0.42 mq
INERBIMENTO SCARPATE	3.69 m

Sovrastruttura Stradale	
STRATO DI USURA	6.50 m
STRATO DI BINDER	6.50 m
STRATO DI BASE	6.50 m
STRATO DI FONDAZIONE	1.46 mq

SEZIONE N. : 1

Qt. prog. : 43.15

Progr. Km : 0+000.000

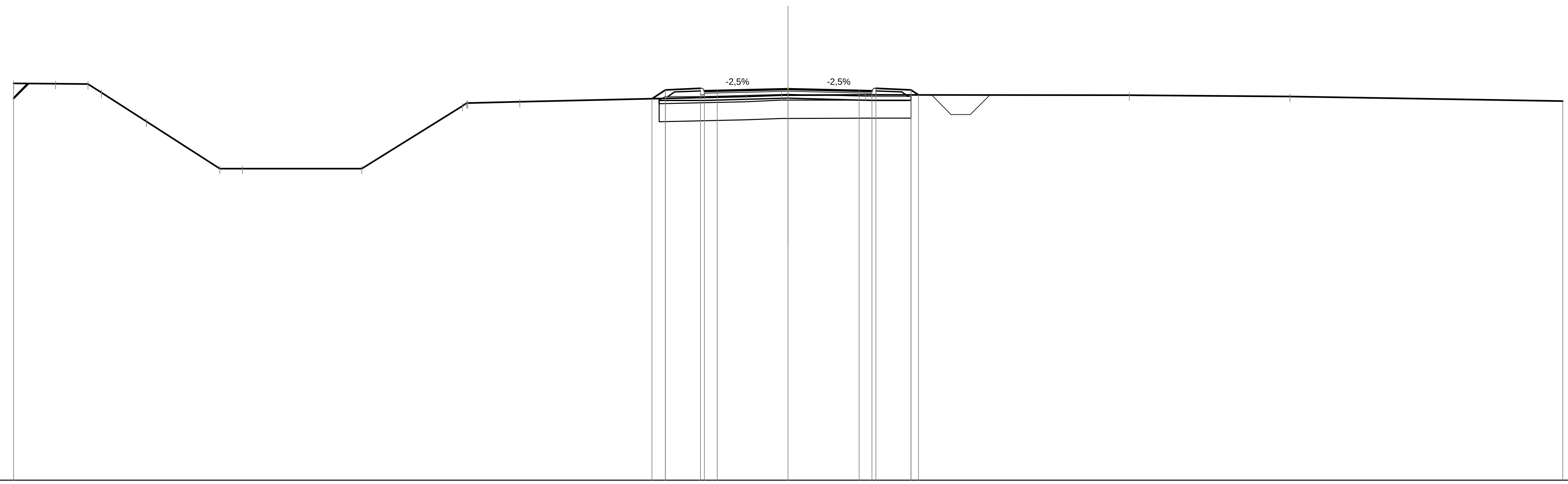

Scala 1:200

Qt. rif. 28.000

Distanze Terreno	-30.00, -28.37, -27.12, -26.59, -24.86, -22.01, -21.14, -16.51, -12.62, -12.41, -10.39, -1.62, -0.26, 0.00, 3.00, 13.21, 19.44, 30.00
Quote Terreno	43.36, 43.35, 43.33, 43.01, 41.89, 40.06, 40.06, 40.06, 42.49, 42.59, 42.65, 42.85, 42.91, 42.91, 42.92, 42.90, 42.85, 42.68
Quote Progetto Superiori	42.76, 43.11, 43.17, 43.07, 43.08, 43.15, 43.08, 43.07, 43.17, 43.11, 42.91, 42.91, 42.16, 42.16, 42.91
Dist. Parz. Prog. Superiori	0.52, 1.35, 0.50, 2.75, 2.75, 0.50, 1.35, 0.50, 0.75, 0.75, 0.75
Dist. Progr. Prog. Superiori	-5.27, -4.75, -3.40, -3.25, -2.75, 0.00, 2.75, 3.25, 3.40, 4.75, 5.05, 5.55, 6.30, 7.05, 7.80
Quote Sottofondo	42.77, 42.71, 42.71, 42.79, 42.71, 42.71, 42.91
Dist. Parz. Sottofondo	1.75, 3.25, 3.25, 1.50
Dist. Progr. Sottofondo	-5.00, -3.25, 0.00, 3.25, 4.75

Scavi e Bonifiche	
BONIFICA	8.53 mq
FOSSO	1.14 mq

Riporti	
PIANO DI POSA RILEVATO	12.21 m
RILEVATO	1.05 mq
RIEMPIMENTO ARGINELLI	0.42 mq
INERBIMENTO SCARPATE	4.43 m

Sovrastruttura Stradale	
STRATO DI USURA	8.50 m
STRATO DI BINDER	8.50 m
STRATO DI BASE	8.50 m
STRATO DI FONDAZIONE	1.78 mq

SEZIONE N. : 2

Qt. prog. : 43.27

Progr. Km : 0+020.000

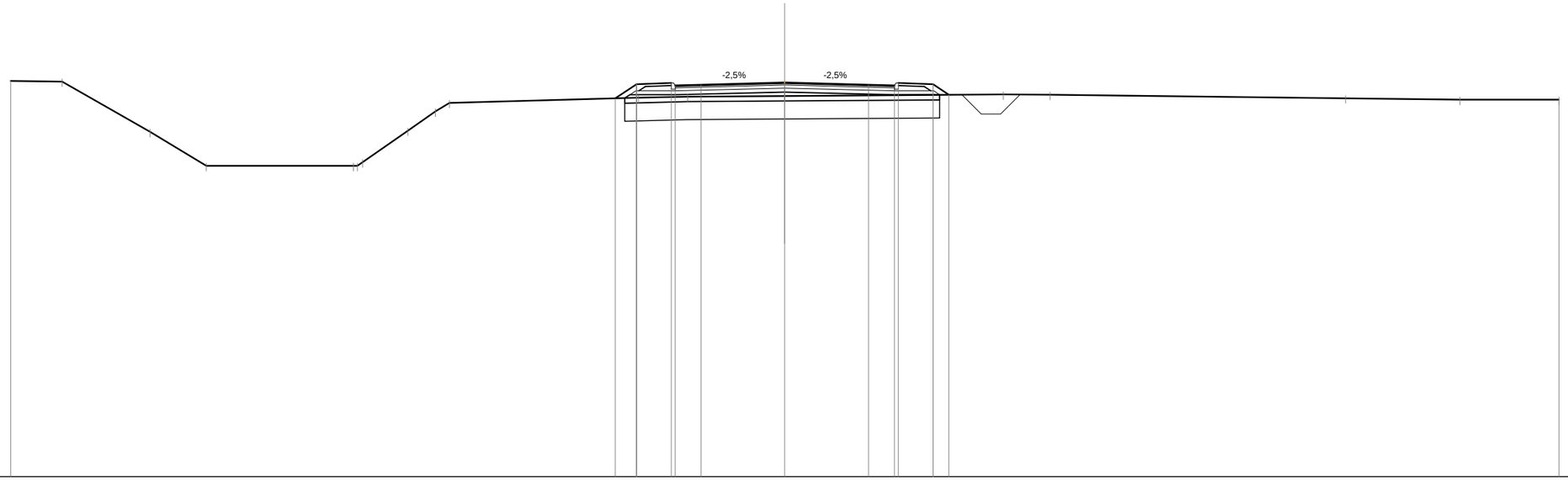

Scala 1:200

Qt. rif. 28.000

Distanze Terreno	-30.00	-28.00	-24.61	-22.41	-16.72	-16.36	-14.60	-13.54	-13.00	-5.67	-3.76	0.00	8.46	10.28	21.74	26.16	30.00						
Quote Terreno	43.34	43.32	41.37	40.04	40.04	40.19	41.41	42.15	42.49	42.69	42.73	42.76	42.82	42.80	42.67	42.61	42.61						
Quote Progetto Superiori										42.66	43.21	43.26	43.16	43.19	43.27	43.19	43.16	43.26	43.21	42.80	42.80	42.05	42.05	42.81
Dist. Parz. Prog. Superiori										0.82	1.35	1.00		3.25	3.25	1.00	1.35		0.61	0.50	0.75	0.75	0.76
Dist. Progr. Prog. Superiori										-6.57	-5.75	-4.40	-4.25	-3.25	0.00	3.25	4.25	4.40	5.75	6.36	6.86	7.61	8.36	9.12
Quote Sottofondo										42.67	42.80	42.80			42.91	42.80	42.80	42.80						
Dist. Parz. Sottofondo										0.20	1.75		4.25		4.25		1.75	0.01					
Dist. Progr. Sottofondo										-6.20	-6.00	-4.25			0.00		4.25	6.00	6.00				

Scavi e Bonifiche	
BONIFICA	9.37 mq
FOSSO	1.09 mq

Riporti	
PIANO DI POSA RILEVATO	13.39 m
RILEVATO	6.17 mq
RIEMPIMENTO ARGINELLI	0.42 mq
INERBIMENTO SCARPATE	5.86 m

Sovrastruttura Stradale	
STRATO DI USURA	8.50 m
STRATO DI BINDER	8.50 m
STRATO DI BASE	8.50 m
STRATO DI FONDAZIONE	1.78 mq

SEZIONE N. : 3

Qt. prog. : 43.76

Progr. Km : 0+040.000

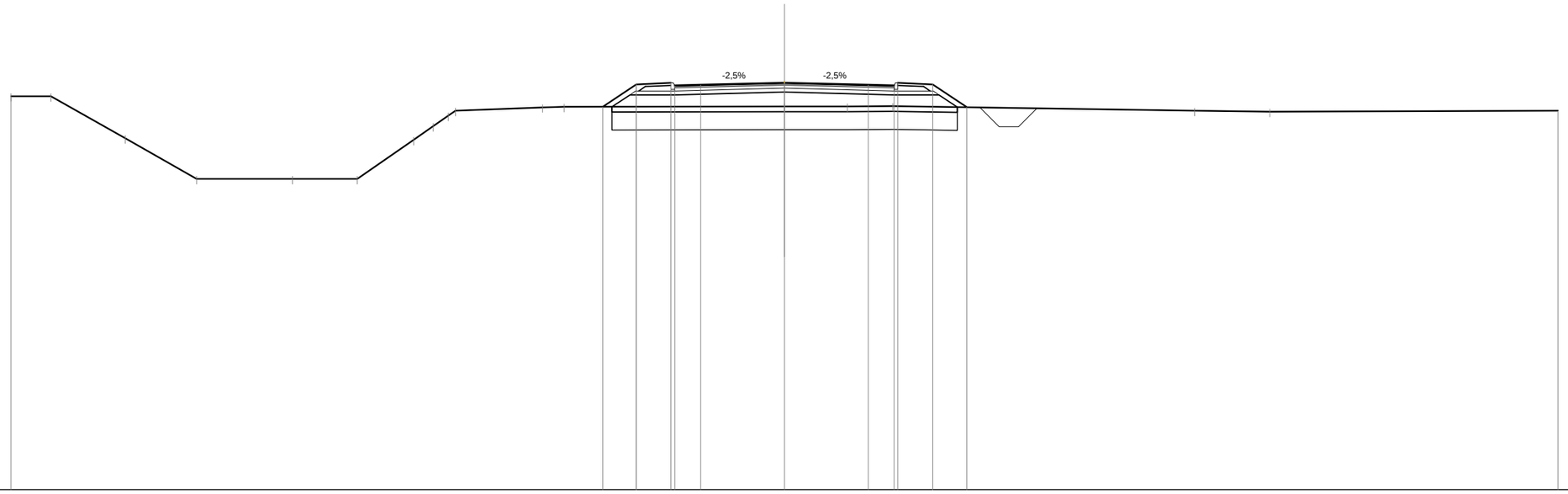

Scala 1:200

Qt. rif. 28.000

Distanze Terreno	-30.00	-28.46	-25.57	-22.81	-19.08	-16.57	-14.39	-13.62	-13.04	-12.76	-9.38	-8.55	0.00	2.44	4.21	15.91	18.83	30.00						
Quote Terreno	43.24	43.23	41.61	40.03	40.03	40.03	41.54	42.08	42.49	42.68	42.81	42.83	42.84	42.84	42.86	42.67	42.64	42.68						
Quote Progetto Superiori											42.83	43.70	43.75	43.65	43.68	43.76	43.68	43.65	43.75	43.70	42.81	42.80	42.05	42.05	42.77
Dist. Parz. Prog. Superiori											1.30	1.35	1.00		3.25	3.25	1.00	1.35		1.33	0.50	0.75	0.75	0.71	
Dist. Progr. Prog. Superiori											-7.05	-5.75	-4.40	-4.25	-3.25	0.00	3.25	4.25	4.40	5.75	7.08	7.58	8.33	9.08	9.79
Quote Sottofondo											42.83	43.29	43.29			43.40	43.29			43.29	42.82				
Dist. Parz. Sottofondo											0.69	1.75			4.25	4.25		1.75		0.71					
Dist. Progr. Sottofondo											-6.69	-6.00	-4.25			0.00	4.25			6.00	6.71				

Scavi e Bonifiche	
BONIFICA	11.31 mq
FOSSO	1.09 mq

Riporti	
PIANO DI POSA RILEVATO	16.16 m
RILEVATO	19.16 mq
RIEMPIMENTO ARGINELLI	0.42 mq
INERBIMENTO SCARPATE	9.04 m

Sovrastruttura Stradale	
STRATO DI USURA	8.61 m
STRATO DI BINDER	8.61 m
STRATO DI BASE	8.61 m
STRATO DI FONDAZIONE	1.79 mq

SEZIONE N. : 4

Qt. prog. : 44.59

Progr. Km : 0+060.000

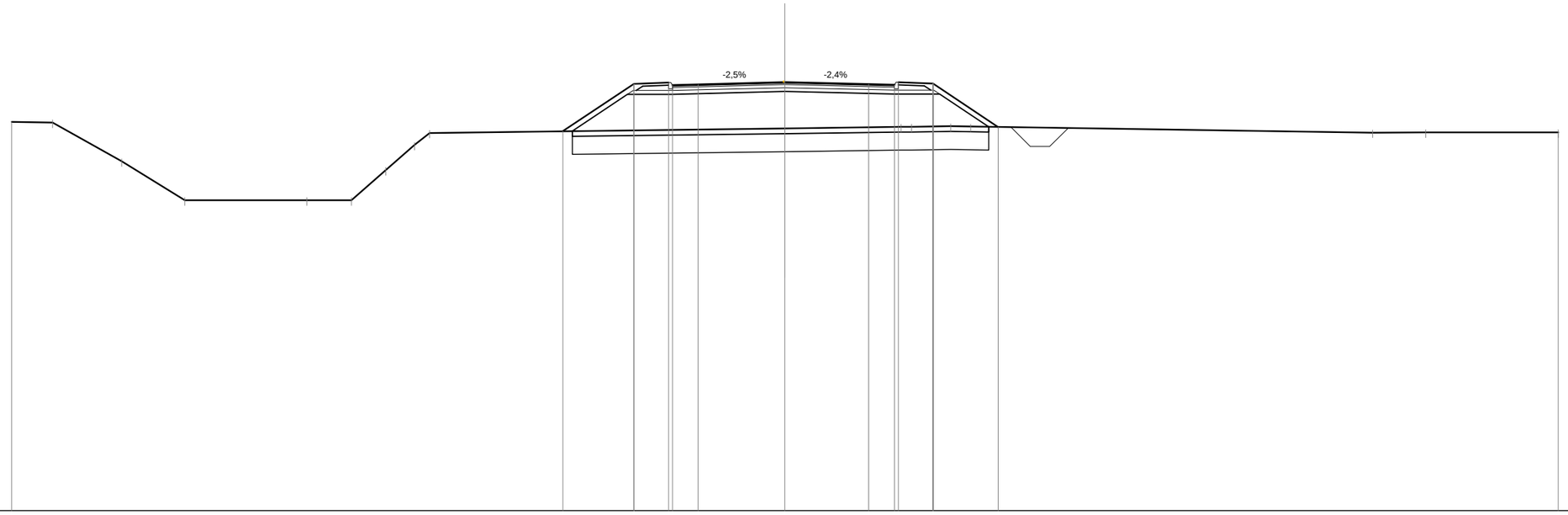

Scala 1:200

Qt. rif. 28.000

Distanze Terreno	-30.00	-28.41	-25.73	-23.28	-18.54	-16.82	-15.48	-14.36	-13.78	0.00	4.51	4.90	6.43	7.21	22.80	24.86	30.00							
Quote Terreno	43.06	43.03	41.53	40.02	40.02	40.02	41.19	42.16	42.63	42.81	42.86	42.87	42.89	42.87	42.64	42.65	42.65							
Quote Progetto Superiori										42.70	44.53	44.58	44.48	44.51	44.59	44.52	44.49	44.59	44.54	42.86	42.85	42.10	42.10	42.82
Dist. Parz. Prog. Superiori										2.75	1.35	1.00		3.36	3.25	1.00	1.35		2.52	0.50	0.75	0.75	0.72	
Dist. Progr. Prog. Superiori										-8.61	-5.86	-4.51	-4.36	-3.36	0.00	3.25	4.25	4.40	5.75	8.27	8.77	9.52	10.27	10.99
Quote Sottofondo										42.70	44.12	44.12			44.23		44.13		44.13	42.86				
Dist. Parz. Sottofondo										2.13	1.75			4.36	4.25		1.75		1.90					
Dist. Progr. Sottofondo										-8.25	-6.11	-4.36			0.00		4.25		6.00	7.90				

Scavi e Bonifiche	
BONIFICA	13.64 mq
FOSSO	1.12 mq

Riporti	
PIANO DI POSA RILEVATO	19.48 m
RILEVATO	35.77 mq
RIEMPIMENTO ARGINELLI	0.42 mq
INERBIMENTO SCARPATE	12.71 m

Sovrastruttura Stradale	
STRATO DI USURA	8.90 m
STRATO DI BINDER	8.90 m
STRATO DI BASE	8.90 m
STRATO DI FONDAZIONE	1.84 mq

SEZIONE N. : 5

Qt. prog. : 45.49

Progr. Km : 0+080.000

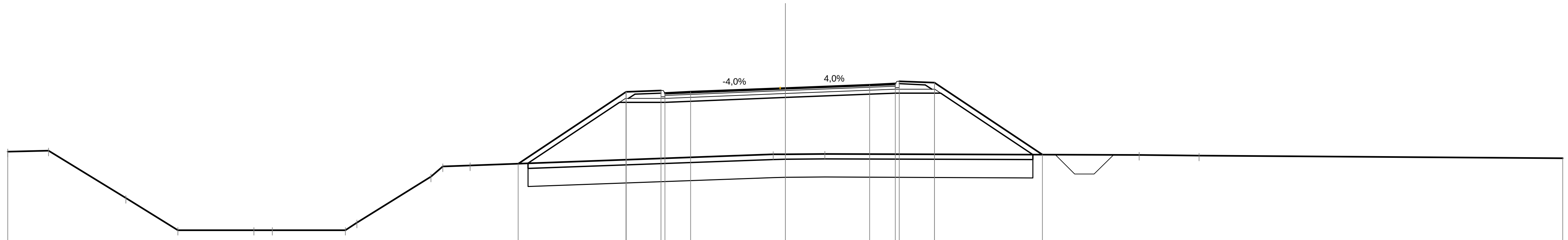

Scala 1:200

Qt. rif. 29.000

Distanze Terreno	-30.00 -28.42 -25.44 -23.43 -20.50 -19.80 -16.98 -16.53 -13.68 -13.21 -12.16 -0.46 0.00 1.53 13.66 15.97 30.00
Quote Terreno	43.04 43.08 41.24 40.01 40.01 40.01 40.01 40.29 42.08 42.47 42.51 42.94 42.95 42.96 42.92 42.88 42.78
Quote Progetto Superiori	42.58 45.35 45.41 45.31 45.35 45.49 45.62 45.66 45.76 45.71 42.93 42.93 42.18 42.18 42.92
Dist. Parz. Prog. Superiori	4.16 1.35 1.00 3.65 3.25 1.00 1.35 4.17 0.50 0.75 0.75 0.74
Dist. Progr. Prog. Superiori	-10.31 -6.15 -4.80 -4.65 -3.65 0.00 3.25 4.25 4.40 5.75 9.92 10.42 11.17 11.92 12.66
Quote Sottofondo	42.59 44.95 44.95 45.13 45.30 45.30 42.93
Dist. Parz. Sottofondo	3.53 1.75 4.65 4.25 1.75 3.56
Dist. Progr. Sottofondo	-9.93 -6.40 -4.65 0.00 4.25 6.00 9.56

Scavi e Bonifiche	
BONIFICA	16.06 mq
FOSSO	1.13 mq

Riporti	
PIANO DI POSA RILEVATO	22.96 m
RILEVATO	56.51 mq
RIEMPIMENTO ARGINELLI	0.42 mq
INERBIMENTO SCARPATE	20.83 m

Sovrastruttura Stradale	
STRATO DI USURA	8.94 m
STRATO DI BINDER	8.94 m
STRATO DI BASE	8.94 m
STRATO DI FONDAZIONE	1.84 mq

SEZIONE N. : 6

Qt. prog. : 46.39

Progr. Km : 0+100.000

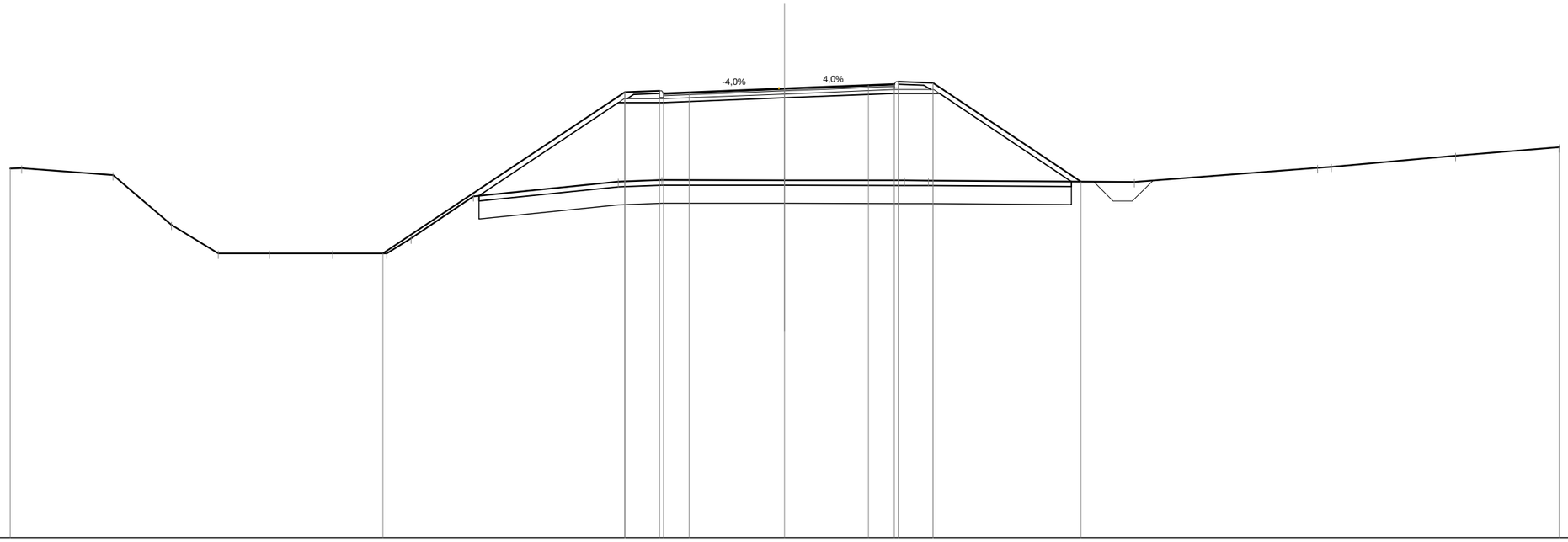

Scala 1:200

Qt. rif. 29.000

Distanze Terreno	-30.00	-29.54	-26.01	-23.74	-21.93	-19.95	-17.50	-15.41	-14.46	-12.06	-6.44	-4.74	0.00	4.65	5.57	13.55	20.65	21.18	26.00	30.00				
Quote Terreno	43.30	43.31	43.04	41.12	40.01	40.01	40.01	40.00	40.59	42.22	42.79	42.85	42.84	42.84	42.83	42.78	43.32	43.36	43.79	44.12				
Quote Progetto Superiori								40.00			46.25	46.30	46.20	46.24	46.39	46.52	46.56	46.66	46.61	42.79	42.79	42.04	42.04	42.83
Dist. Parz. Prog. Superiori										9.36	1.35	1.00		3.69	3.25	1.00	1.35		5.73	0.50	0.75	0.75	0.79	
Dist. Progr. Prog. Superiori								-15.56			-6.19	-4.84	-4.69	-3.69	0.00	3.25	4.25	4.40	5.75	11.48	11.98	12.73	13.48	14.27
Quote Sottofondo										42.24	45.84	45.84			46.03		46.20		46.20	42.79				
Dist. Parz. Sottofondo										5.40	1.75			4.69	4.25		1.75		5.11					
Dist. Progr. Sottofondo										-11.84	-6.44	-4.69			0.00		4.25		6.00	11.11				

Scavi e Bonifiche	
BONIFICA	15.06 mq
FOSSO	1.09 mq

Riporti	
PIANO DI POSA RILEVATO	21.51 m
RILEVATO	55.21 mq
RIEMPIMENTO ARGINELLI	0.42 mq
INERBIMENTO SCARPATE	15.40 m

Sovrastruttura Stradale	
STRATO DI USURA	8.66 m
STRATO DI BINDER	8.66 m
STRATO DI BASE	8.66 m
STRATO DI FONDAZIONE	1.80 mq

SEZIONE N. : 7

Qt. prog. : 47.08

Progr. Km : 0+120.000

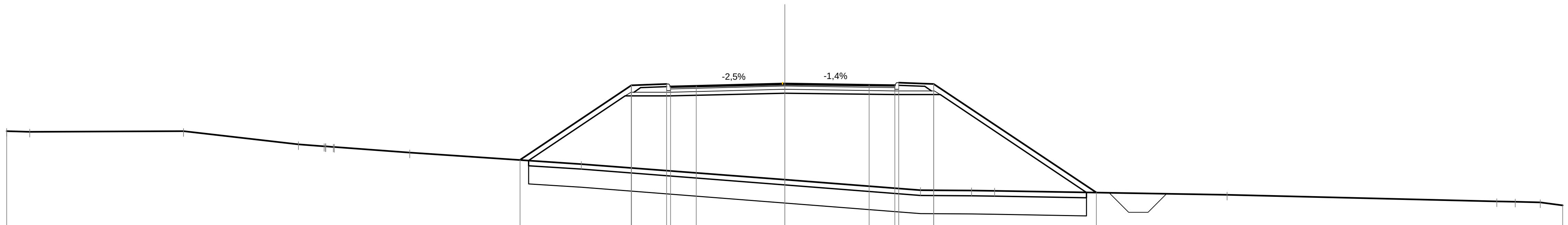

Scala 1:200

Qt. rif. 30.000

Distanze Terreno	-30.00 -29.11 -23.18 -18.75 -17.76 -17.37 -14.46 -7.84 0.00 5.24 7.21 8.10 17.06 27.46 28.17 29.13 30.00
Quote Terreno	45.26 45.23 45.26 44.76 44.68 44.65 44.44 44.00 43.39 42.98 42.97 42.96 42.81 42.56 42.54 42.51 42.41
Quote Progetto Superiori	44.15 47.02 47.07 46.97 47.00 47.08 47.04 47.02 47.12 47.07 42.89 42.89 42.14 42.14 42.85
Dist. Parz. Prog. Superiori	4.30 1.35 1.00 3.41 3.25 1.00 1.35 6.26 0.50 0.75 0.75 0.71
Dist. Progr. Prog. Superiori	-10.20 -5.91 -4.56 -4.41 -3.41 0.00 3.25 4.25 4.40 5.75 12.01 12.51 13.26 14.01 14.72
Quote Sottofondo	44.13 46.61 46.61 46.72 46.66 46.66 42.90
Dist. Parz. Sottofondo	3.72 1.75 4.41 4.25 1.75 5.64
Dist. Progr. Sottofondo	-9.88 -6.15 -4.41 0.00 4.25 6.00 11.64

Scavi e Bonifiche	
BONIFICA	18.71 mq
FOSSO	0.97 mq

Riporti	
PIANO DI POSA RILEVATO	26.73 m
RILEVATO	86.45 mq
RIEMPIMENTO ARGINELLI	0.42 mq
INERBIMENTO SCARPATE	21.84 m

Sovrastruttura Stradale	
STRATO DI USURA	8.55 m
STRATO DI BINDER	8.55 m
STRATO DI BASE	8.55 m
STRATO DI FONDAZIONE	1.79 mq

SEZIONE N. : 8

Qt. prog. : 47.21

Progr. Km : 0+127.350

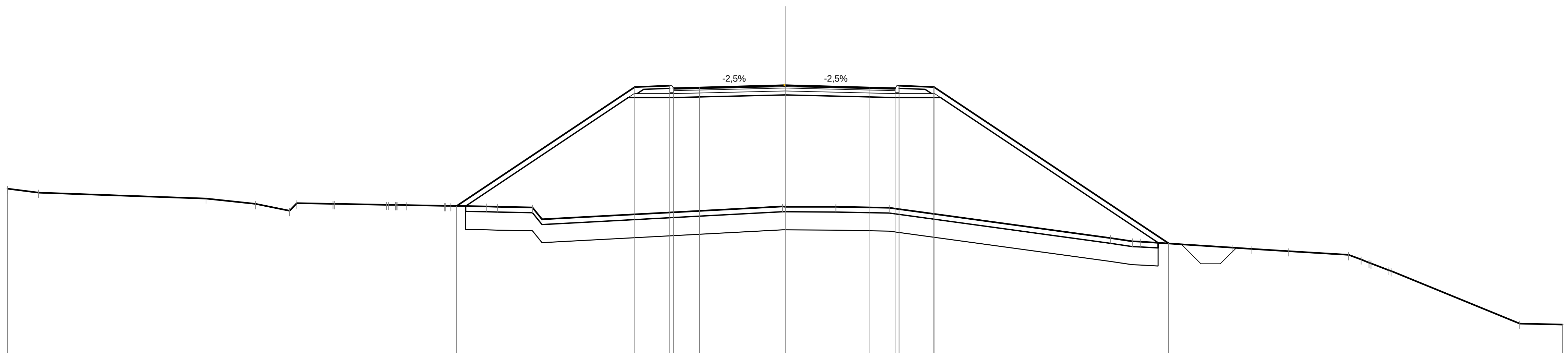

Scala 1:200

Qt. rif. 29.000

Distanze Terreno	-30.00, -28.81, -22.34, -20.44, -19.12, -18.84, -17.44, -17.40, -15.37, -14.60, -13.14, -12.89, -11.51, -11.09, -9.75, -9.38, -0.10, 0.00, 1.96, 4.02, 12.55, 13.41, 13.70, 17.25, 18.02, 19.43, 21.74, 22.23, 22.61, 23.27, 23.38, 28.34, 30.00
Quote Terreno	43.23, 43.08, 42.85, 42.65, 42.38, 42.67, 42.64, 42.64, 42.62, 42.60, 42.57, 42.57, 42.55, 42.53, 42.50, 42.05, 42.54, 42.54, 42.53, 42.50, 41.32, 41.20, 41.19, 40.96, 40.91, 40.82, 40.68, 40.51, 40.35, 40.10, 40.06, 38.03, 37.99
Quote Progetto Superiori	42.56, 47.15, 47.20, 47.10, 47.13, 47.21, 47.13, 47.11, 47.21, 47.15, 41.12, 41.09, 40.34, 40.34, 40.95
Dist. Parz. Prog. Superiori	6.88, 1.35, 1.00, 3.30, 3.25, 1.00, 1.35, 9.05, 0.50, 0.75, 0.75, 0.61
Dist. Progr. Prog. Superiori	-12.68, -5.80, -4.45, -4.30, -3.30, 0.00, 3.25, 4.25, 4.40, 5.75, 14.80, 15.30, 16.05, 16.80, 17.41
Quote Sottofondo	42.56, 46.74, 46.74, 46.85, 46.75, 46.75, 41.14
Dist. Parz. Sottofondo	6.28, 1.75, 4.30, 4.25, 1.75, 8.40
Dist. Progr. Sottofondo	-12.33, -6.05, -4.30, 0.00, 4.25, 6.00, 14.40

SEZIONE N. : 9

Qt. prog. : 47.28

Progr. Km : 0+137.700

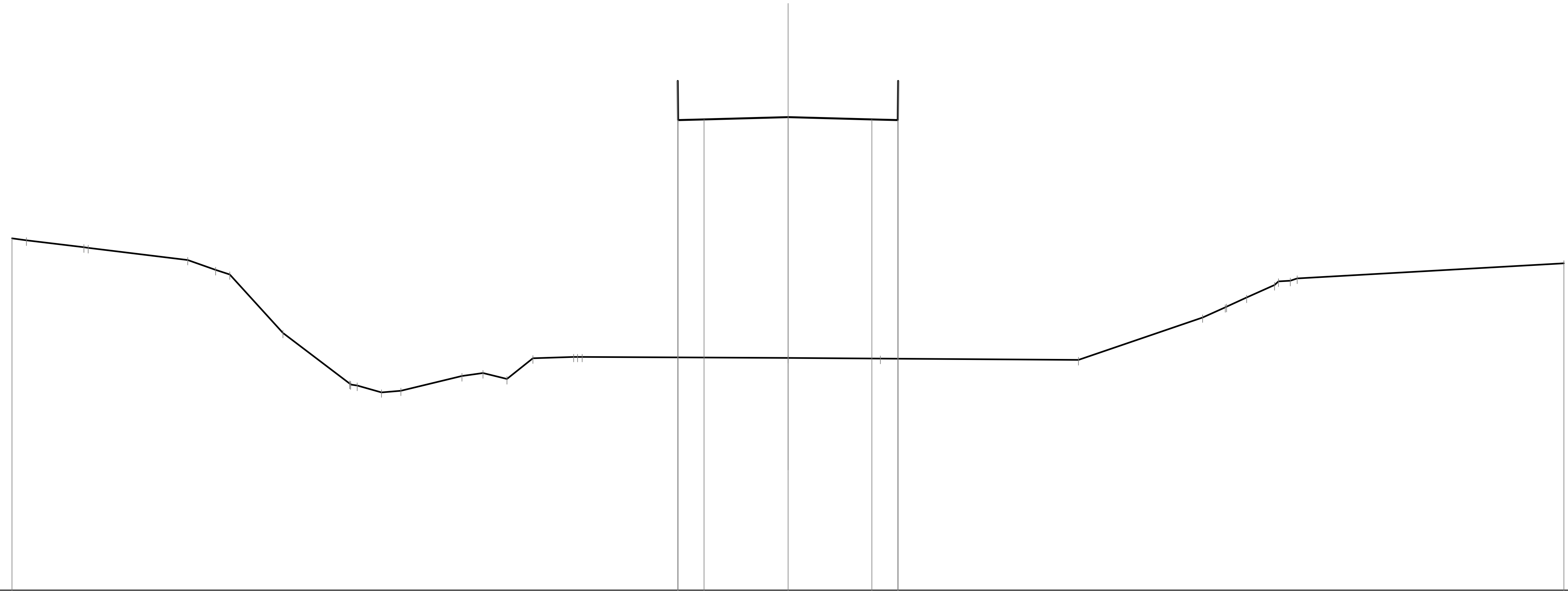

Scala 1:200

Qt. rif. 29.000

Distanze Terreno	-30.00 -29.44 -27.22 -27.06 -23.21 -22.13 -21.58 -19.52 -16.95 -16.66 -15.72 -14.96 -12.61 -11.78 -10.86 -9.86 -8.29 -7.96 0.00 3.58 11.24 16.03 16.90 16.95 17.73 18.81 19.42 19.69 30.00
Quote Terreno	42.60 42.52 42.25 42.23 41.77 41.38 41.21 38.94 36.98 36.91 36.65 36.71 37.28 37.39 37.16 37.96 38.02 38.02 37.97 37.95 37.90 39.54 39.93 39.96 40.31 40.79 40.96 41.05 41.63
Quote Progetto Superiori	48.67 47.17 47.20 47.28 47.20 47.17 48.67
Dist. Parz. Prog. Superiori	1.00 3.25 3.25 1.00
Dist. Progr. Prog. Superiori	-4.26 -4.25 -3.25 0.00 3.25 4.25 4.26
Quote Sottofondo	
Dist. Parz. Sottofondo	
Dist. Progr. Sottofondo	

Scavi e Bonifiche	
BONIFICA	18.54 mq
FOSSO	1.19 mq

Riporti	
PIANO DI POSA RILEVATO	26.50 m
RILEVATO	87.41 mq
RIEMPIMENTO ARGINELLI	0.42 mq
INERBIMENTO SCARPATE	21.57 m

Sovrastruttura Stradale	
STRATO DI USURA	8.57 m
STRATO DI BINDER	8.57 m
STRATO DI BASE	8.57 m
STRATO DI FONDAZIONE	1.79 mq

SEZIONE N. : 10

Qt. prog. : 47.21

Progr. Km : 0+148.050

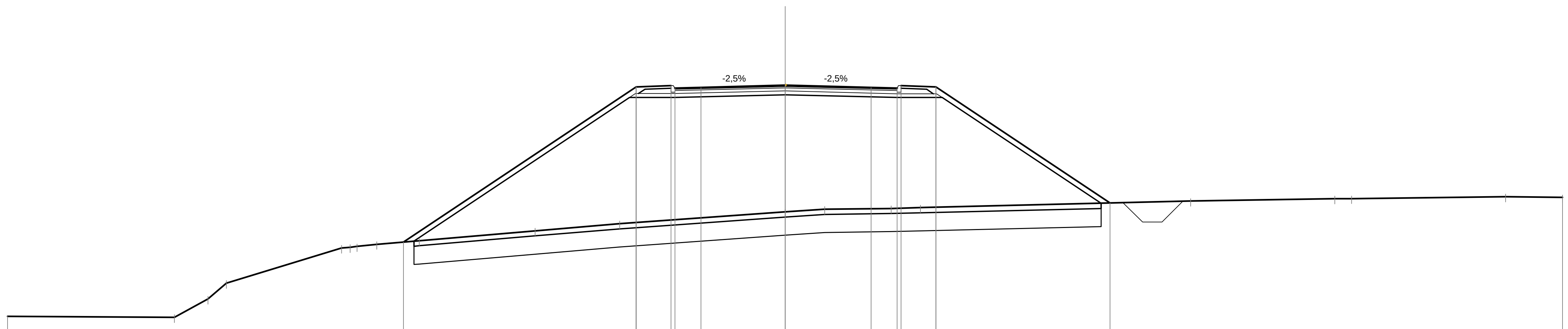

Scala 1:200

Qt. rif. 29.000

Distanze Terreno	-30.00 -23.56 -22.27 -21.55 -17.10 -16.52 -15.75 -14.12 -9.64 -6.38 0.00 1.53 4.10 5.22 15.65 21.21 21.86 27.80 30.00
Quote Terreno	38.29 38.26 38.97 39.58 40.93 40.99 41.08 41.22 41.60 41.88 42.33 42.44 42.46 42.49 42.74 42.83 42.84 42.91 42.88
Quote Progetto Superiori	41.17 47.15 47.21 47.11 47.13 47.21 47.13 47.10 47.20 47.15 42.67 42.68 41.93 41.93 42.74
Dist. Parz. Prog. Superiori	8.98 1.35 1.00 3.25 3.32 1.00 1.35 6.72 0.50 0.75 0.75 0.81
Dist. Progr. Prog. Superiori	-14.73 -5.75 -4.40 -4.25 -3.25 0.00 3.32 4.32 4.47 5.82 12.54 13.04 13.79 14.54 15.35
Quote Sottofondo	41.20 46.75 46.75 46.85 46.74 46.74 42.66
Dist. Parz. Sottofondo	8.31 1.75 4.25 4.32 1.75 6.12
Dist. Progr. Sottofondo	-14.31 -6.00 -4.25 0.00 4.32 6.07 12.19

Scavi e Bonifiche	
BONIFICA	16.32 mq
FOSSO	1.14 mq

Riporti	
PIANO DI POSA RILEVATO	23.33 m
RILEVATO	66.06 mq
RIEMPIMENTO ARGINELLI	0.42 mq
INERBIMENTO SCARPATE	17.49 m

Sovrastruttura Stradale	
STRATO DI USURA	8.74 m
STRATO DI BINDER	8.74 m
STRATO DI BASE	8.74 m
STRATO DI FONDAZIONE	1.81 mq

SEZIONE N. : 11

Qt. prog. : 46.97

Progr. Km : 0+160.000

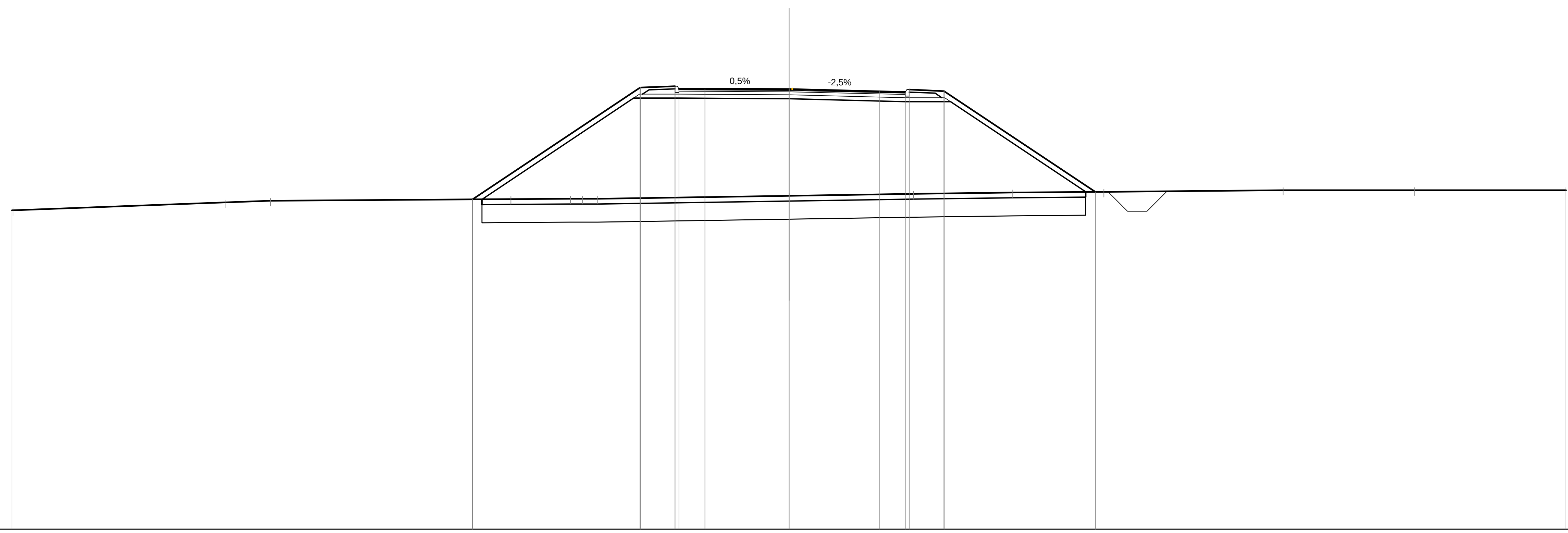

Scala 1:200

Qt. rif. 30.000

Distanze Terreno	-30.00 -29.96 -21.77 -20.02 -10.74 -8.43 -7.96 -7.39 0.00 4.80 8.64 12.16 19.08 24.15 30.00
Quote Terreno	42.31 42.30 42.60 42.66 42.73 42.75 42.75 42.75 42.86 42.93 42.99 43.02 43.08 43.08 43.07
Quote Progetto Superiori	42.72 47.04 47.09 46.99 46.99 46.97 46.88 46.86 46.96 46.90 43.01 43.02 42.27 42.27 43.04
Dist. Parz. Prog. Superiori	6.47 1.35 1.00 3.25 3.49 1.00 1.35 5.83 0.50 0.75 0.75 0.77
Dist. Progr. Prog. Superiori	-12.22 -5.75 -4.40 -4.25 -3.25 0.00 3.49 4.49 4.64 5.99 11.82 12.32 13.07 13.82 14.59
Quote Sottofondo	42.72 46.63 46.63 46.61 46.50 46.50 43.01
Dist. Parz. Sottofondo	5.86 1.75 4.25 4.49 1.75 5.23
Dist. Progr. Sottofondo	-11.86 -6.00 -4.25 0.00 4.49 6.24 11.47

Scavi e Bonifiche	
BONIFICA	14.33 mq
FOSSO	1.35 mq

Riporti	
PIANO DI POSA RILEVATO	20.46 m
RILEVATO	47.12 mq
RIEMPIMENTO ARGINELLI	0.42 mq
INERBIMENTO SCARPATE	13.71 m

Sovrastruttura Stradale	
STRATO DI USURA	9.00 m
STRATO DI BINDER	9.00 m
STRATO DI BASE	9.00 m
STRATO DI FONDAZIONE	1.85 mq

SEZIONE N. : 12

Qt. prog. : 46.19

Progr. Km : 0+180.000

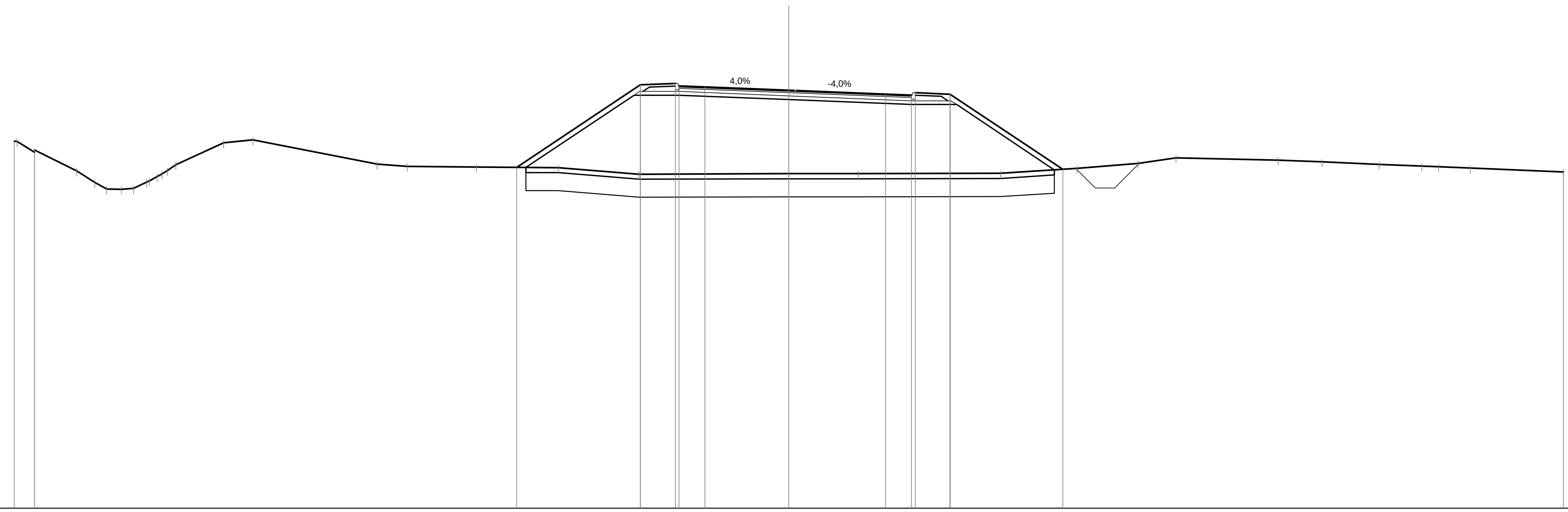

Scala 1:200

Qt. rif. 30.000

Distanze Terreno	-30.00, -29.89, -29.22, -27.58, -26.88, -26.43, -25.85, -25.39, -24.87, -24.28, -23.75, -21.89, -20.76, -15.95, -14.78, -12.10, -8.93, -5.80, 0.00, 2.69, 8.20, 11.16, 13.52, 14.99, 18.96, 20.66, 22.86, 24.52, 25.16, 26.40, 30.00
Quote Terreno	44.21, 44.20, 43.88, 43.07, 42.62, 42.36, 42.36, 42.39, 42.63, 42.95, 43.31, 44.16, 44.26, 43.33, 43.24, 43.22, 43.20, 42.94, 42.96, 42.96, 42.98, 43.16, 43.36, 43.58, 43.49, 43.41, 43.32, 43.25, 43.23, 43.17, 43.02
Quote Progetto Superiori	43.21, 46.40, 46.46, 46.36, 46.32, 46.19, 46.04, 45.99, 46.09, 46.04, 43.13, 43.16, 42.41, 42.41, 43.37
Dist. Parz. Prog. Superiori	4.79, 1.35, 1.00, 3.25, 3.75, 1.00, 1.35, 4.37, 0.50, 0.75, 0.75, 0.96
Dist. Progr. Prog. Superiori	-10.54, -5.75, -4.40, -4.25, -3.25, 0.00, 3.75, 4.75, 4.90, 6.25, 10.62, 11.12, 11.87, 12.62, 13.58
Quote Sottofondo	43.21, 46.00, 46.00, 45.83, 45.63, 45.63, 43.11
Dist. Parz. Sottofondo	4.18, 1.75, 4.25, 4.75, 1.75, 3.79
Dist. Progr. Sottofondo	-10.18, -6.00, -4.25, 0.00, 4.75, 6.50, 10.29

Scavi e Bonifiche	
BONIFICA	13.14 mq
FOSSO	1.14 mq

Riporti	
PIANO DI POSA RILEVATO	18.77 m
RILEVATO	33.43 mq
RIEMPIMENTO ARGINELLI	0.42 mq
INERBIMENTO SCARPATE	11.84 m

Sovrastruttura Stradale	
STRATO DI USURA	8.89 m
STRATO DI BINDER	8.89 m
STRATO DI BASE	8.89 m
STRATO DI FONDAZIONE	1.84 mq

SEZIONE N. : 13
Qt. prog. : 45.29
Progr. Km : 0+200.000

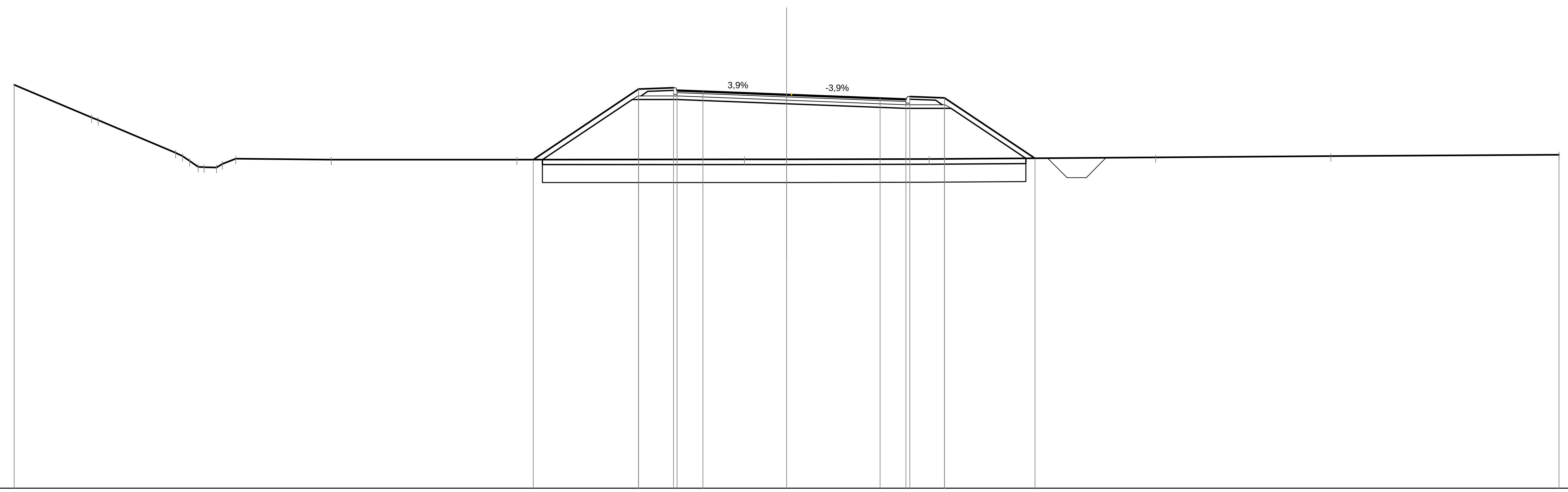

Scala 1:200

Qt. rif. 30.000

Distanze Terreno	-30.00, -27.00, -26.75, -23.73, -23.19, -22.63, -22.14, -21.39, -17.69, -10.48, -1.64, 0.00, 5.53, 14.34, 21.14, 30.00
Quote Terreno	45.66, 44.40, 44.29, 43.03, 42.71, 42.47, 42.46, 42.80, 42.76, 42.76, 42.77, 42.77, 42.79, 42.84, 42.90, 42.95
Quote Progetto Superiori	42.76, 45.50, 45.55, 45.45, 45.41, 45.29, 45.15, 45.11, 45.21, 45.15, 42.81, 42.82, 42.07, 42.07, 42.83
Dist. Parz. Prog. Superiori	4.10, 1.35, 1.00, 3.25, 3.64, 1.00, 1.35, 3.51, 0.50, 0.75, 0.75, 0.76
Dist. Progr. Prog. Superiori	-9.85, -5.75, -4.40, -4.25, -3.25, 0.00, 3.64, 4.64, 4.79, 6.14, 9.64, 10.14, 10.89, 11.64, 12.41
Quote Sottofondo	42.76, 45.09, 45.09, 44.93, 44.75, 44.75, 42.81
Dist. Parz. Sottofondo	3.49, 1.75, 4.25, 4.64, 1.75, 2.90
Dist. Progr. Sottofondo	-9.49, -6.00, -4.25, 0.00, 4.64, 6.38, 9.29

Scavi e Bonifiche	
BONIFICA	10.62 mq
FOSSO	1.15 mq

Riporti	
PIANO DI POSA RILEVATO	15.18 m
RILEVATO	14.48 mq
RIEMPIMENTO ARGINELLI	0.42 mq
INERBIMENTO SCARPATE	7.86 m

Sovrastruttura Stradale	
STRATO DI USURA	8.60 m
STRATO DI BINDER	8.60 m
STRATO DI BASE	8.60 m
STRATO DI FONDAZIONE	1.79 mq

SEZIONE N. : 14

Qt. prog. : 44.39

Progr. Km : 0+220.000

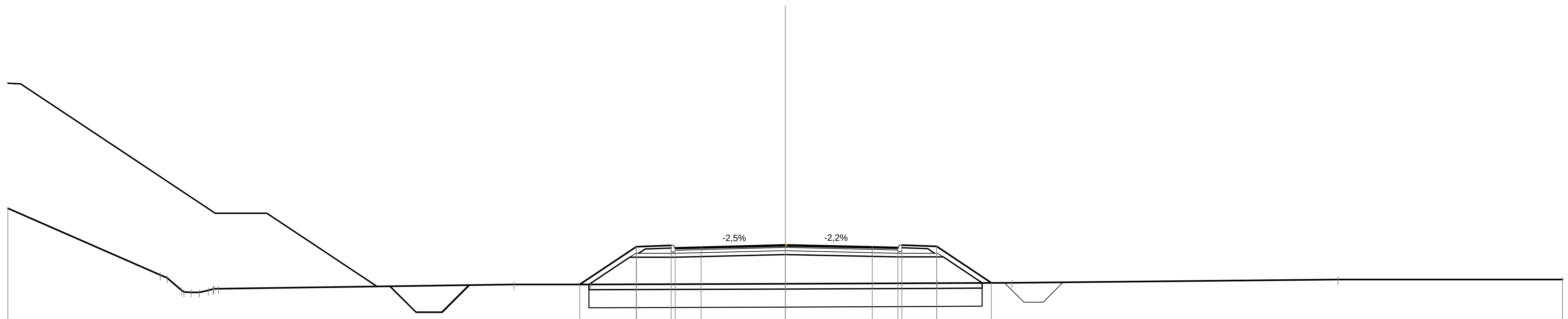

Scala 1:200

Qt. rif. 32.000

Distanze Terreno	-30.00, -24.13, -23.31, -22.61, -22.08, -21.88, -10.48, -7.52, 0.00, 5.86, 8.76, 21.33, 30.00
Quote Terreno	45.81, 43.23, 42.65, 42.57, 42.69, 42.70, 42.87, 42.87, 42.90, 42.92, 42.94, 43.05, 43.05
Quote Progetto Superiori	42.87, 44.33, 44.38, 44.28, 44.30, 44.39, 44.31, 44.29, 44.39, 44.34, 42.93, 42.93, 42.18, 42.18, 42.95
Dist. Parz. Prog. Superiori	2.19, 1.35, 1.00, 3.25, 3.35, 1.00, 1.35, 2.11, 0.50, 0.75, 0.75, 0.77
Dist. Progr. Prog. Superiori	-7.94, -5.75, -4.40, -4.25, -3.25, 0.00, 3.35, 4.35, 4.50, 5.85, 7.96, 8.46, 9.21, 9.96, 10.73
Quote Sottofondo	42.87, 43.92, 43.92, 44.03, 43.93, 43.93, 42.93
Dist. Parz. Sottofondo	1.58, 1.75, 4.25, 4.35, 1.75, 1.50
Dist. Progr. Sottofondo	-7.58, -6.00, -4.25, 0.00, 4.35, 6.10, 7.60

Scavi e Bonifiche	
BONIFICA	9.14 mq
FOSSO	1.16 mq

Riporti	
PIANO DI POSA RILEVATO	13.07 m
RILEVATO	4.46 mq
RIEMPIMENTO ARGINELLI	0.42 mq
INERBIMENTO SCARPATE	5.45 m

Sovrastruttura Stradale	
STRATO DI USURA	8.50 m
STRATO DI BINDER	8.50 m
STRATO DI BASE	8.50 m
STRATO DI FONDAZIONE	1.78 mq

SEZIONE N. : 15

Qt. prog. : 43.59

Progr. Km : 0+240.000

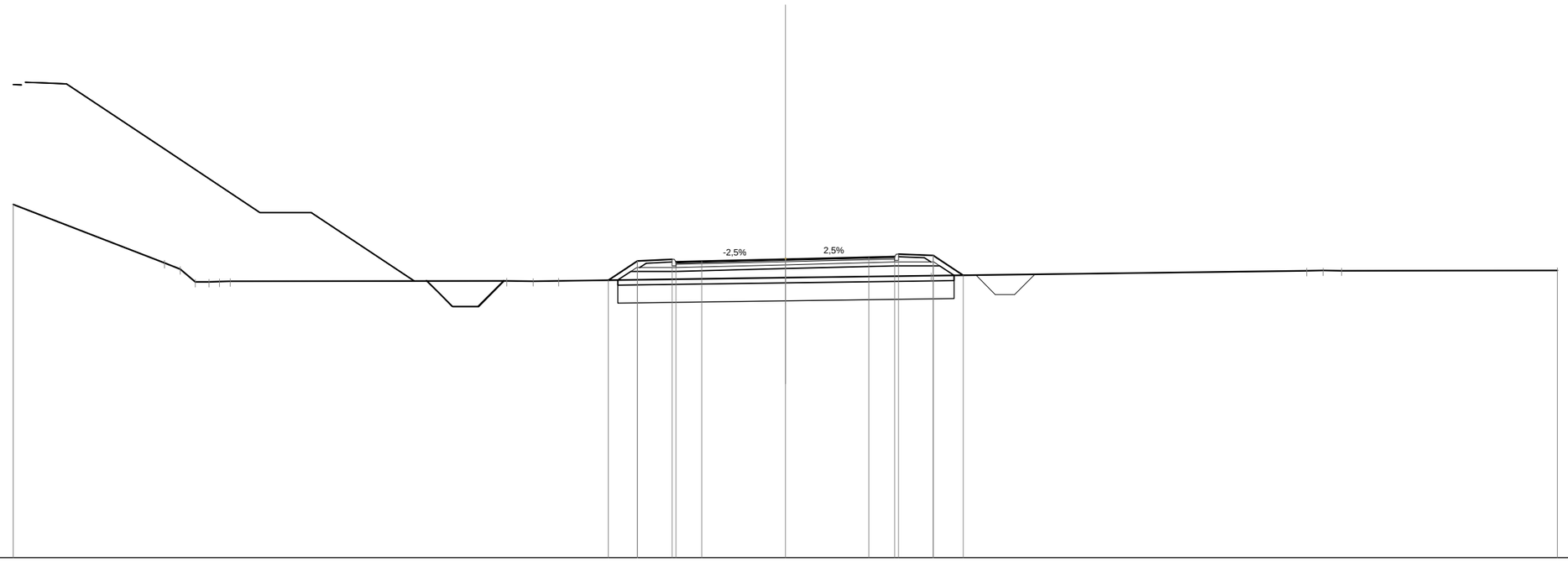

Scala 1:200

Qt. rif. 32.000

| | | |

Scavi e Bonifiche	
SCAVO DI SBANCAM. E SCOTICO	2.35 mq
BONIFICA	8.23 mq
FOSSO	1.17 mq

Riporti	
RILEVATO	1.17 mq
RIEMPIMENTO ARGINELLI	0.42 mq
INERBIMENTO SCARPATE	3.79 m

Sovrastruttura Stradale	
STRATO DI USURA	8.50 m
STRATO DI BINDER	8.50 m
STRATO DI BASE	8.50 m
STRATO DI FONDAZIONE	1.76 mq

SEZIONE N. : 16

Qt. prog. : 43.17

Progr. Km : 0+260.000

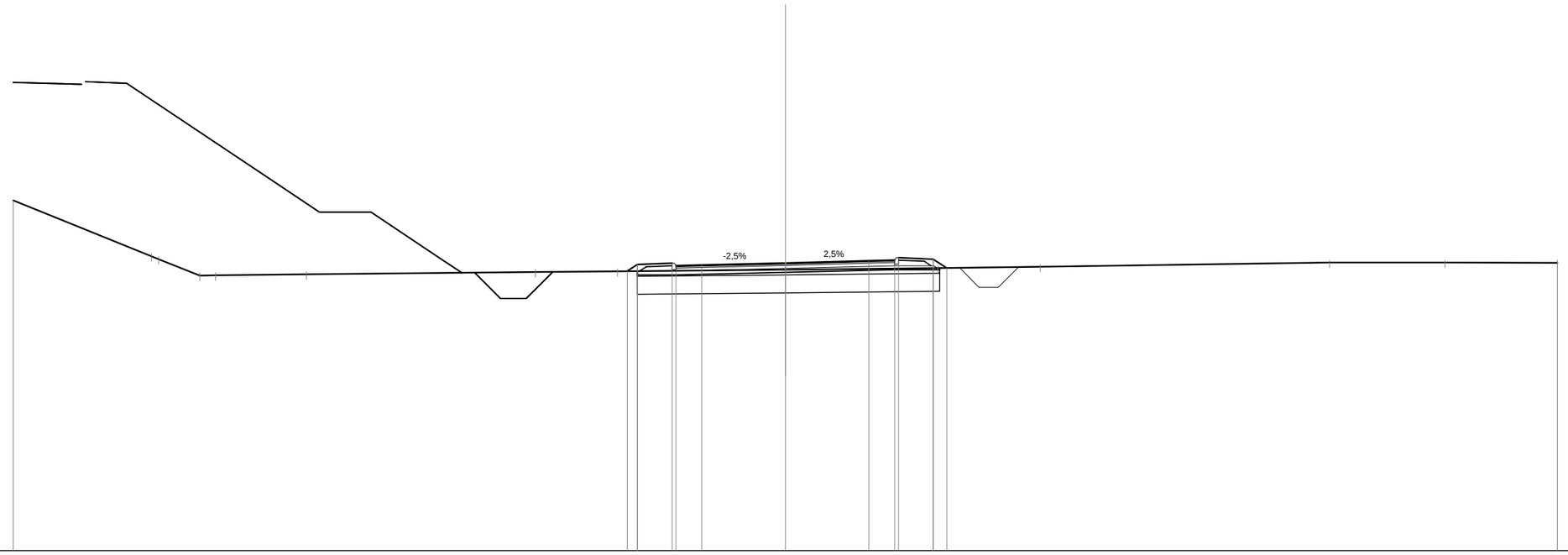

Scala 1:200

Qt. rif. 32.000

Distanze Terreno	-30.00	-24.63	-24.34	-22.75	-22.14	-18.61	-9.70	-6.52	0.00	5.93	9.91	21.14	25.63	30.00									
Quote Terreno	45.60	43.43	43.32	42.68	42.69	42.73	42.81	42.85	42.91	42.96	43.02	43.18	43.18	43.17									
Quote Progetto Superiori								42.85	43.10	43.16	43.06	43.08	43.17	43.25	43.27	43.37	43.32	42.97	42.98	42.23	42.23	43.01	
Dist. Parz. Prog. Superiori								0.38	1.35	1.00		3.25	3.25	1.00	1.35		0.52	0.50	0.75	0.75	0.78		
Dist. Progr. Prog. Superiori								-6.13	-5.75	-4.40	-4.25	-3.25	0.00	3.25	4.25	4.40	5.75	6.27	6.77	7.52	8.27	9.06	
Quote Sottofondo								42.85	42.70	42.70			42.81		42.91		42.91	42.96					
Dist. Parz. Sottofondo								1.50				4.25		4.25		1.75							
Dist. Progr. Sottofondo								-5.75		-4.25			0.00		4.25		6.00						

Scavi e Bonifiche	
SCAVO DI SBANCAM. E SCOTICO	1.95 mq
BONIFICA	6.82 mq
FOSSO	1.15 mq

Riporti	
RILEVATO	0.40 mq
RIEMPIMENTO ARGINELLI	0.42 mq
INERBIMENTO SCARPATE	3.59 m

Sovrastruttura Stradale	
STRATO DI USURA	6.50 m
STRATO DI BINDER	6.50 m
STRATO DI BASE	6.50 m
STRATO DI FONDAZIONE	1.46 mq

SEZIONE N. : 17

Qt. prog. : 43.09

Progr. Km : 0+280.000

Scala 1:200

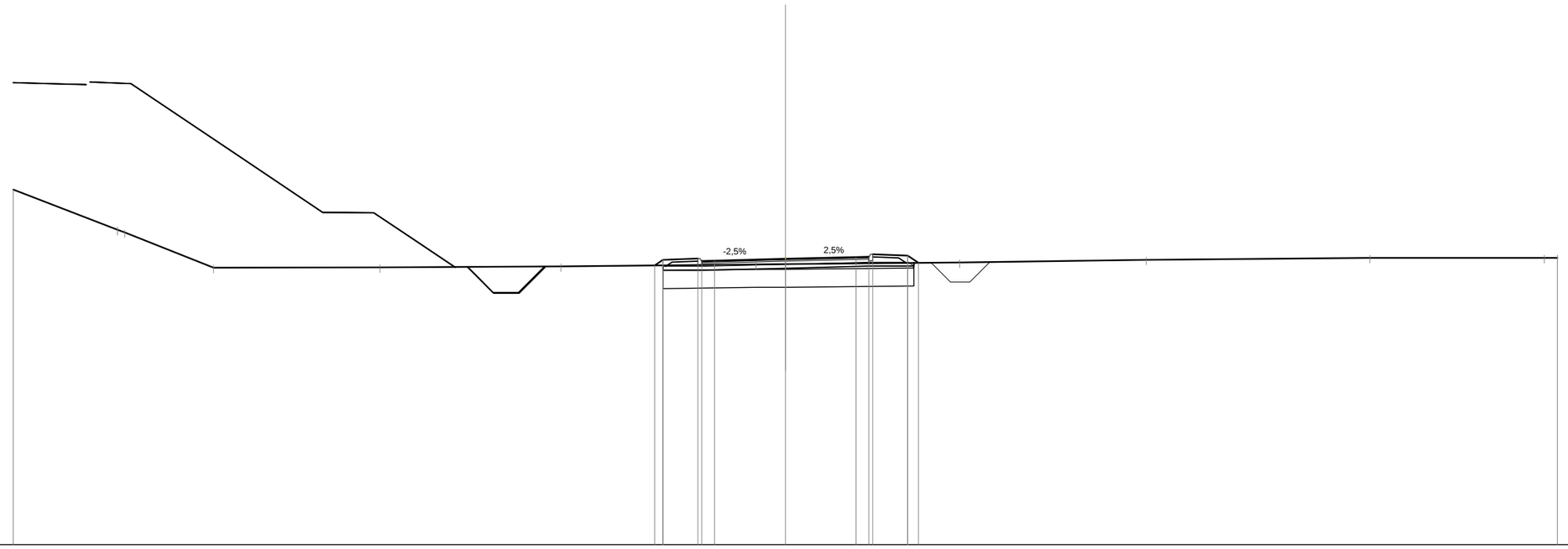

Qt. rif. 32.000

| | | |