PLANIMETRIA

SCALA 1:200

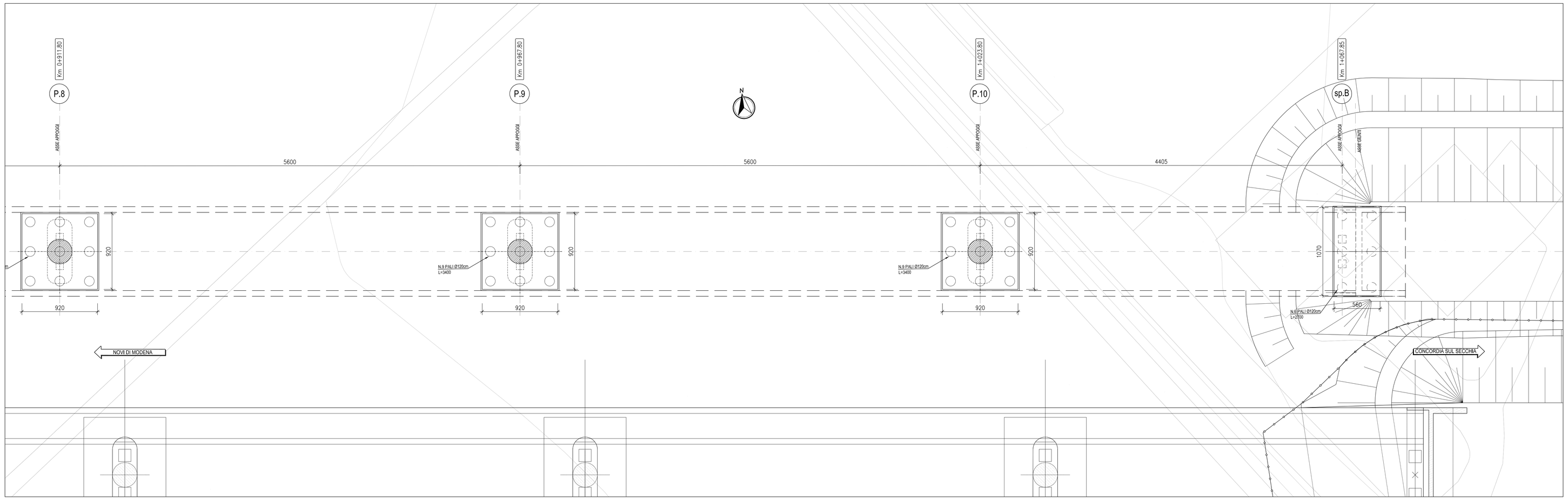

PROFILO LUNGO L'ASSE DI TRACCIAMENTO

SCALA 1:200

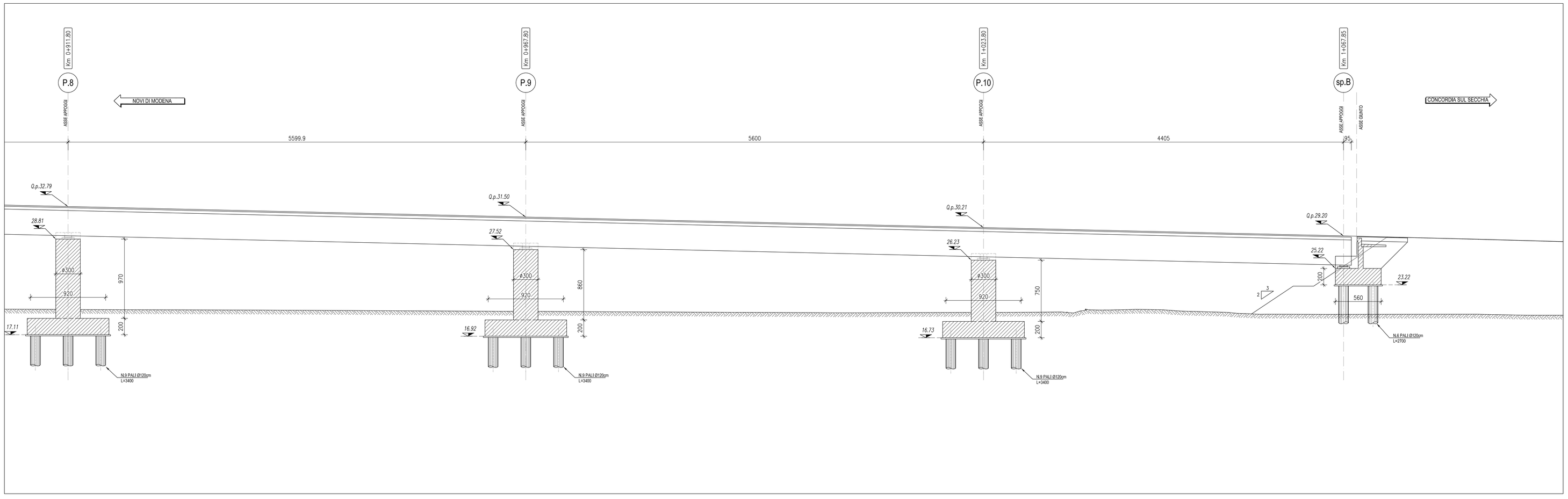

KEY-PLAN

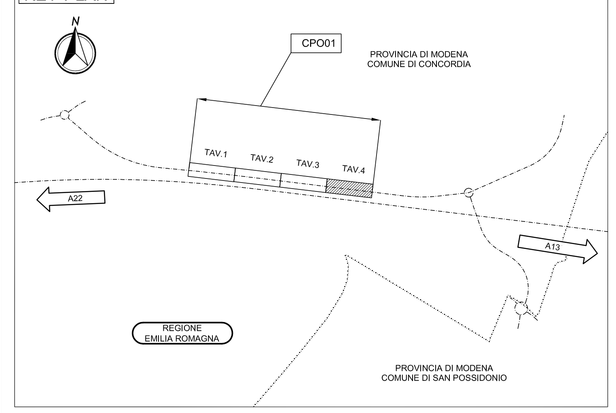

LEGENDA

-Nord geografico

ELABORATI DI RIFERIMENTO

PD_0_0000_0000_0_GE_KT_01 - Elenco delle Normative di riferimento
PD_0_0000_0000_0_GE_KT_02 - Vita Utile e Classi d'Uso delle opere
PD_0_C03_CWS01_0_WW_PZ_01 - Sistemazioni idrauliche

PD_0_C03_CPO01_0_OM_PZ_01 - Pianta, prospetto e sezioni trasversali impalcato tavola 1
PD_0_C03_CPO01_0_OM_PZ_02 - Pianta, prospetto e sezioni trasversali impalcato tavola 2
PD_0_C03_CPO01_0_OM_PZ_03 - Pianta, prospetto e sezioni trasversali impalcato tavola 3

CARATTERISTICHE DEI MATERIALI

Vedere elaborato:
PD_0_0000_0000_0_GE_TB_01-Tabella materiali e classi di esposizione calcestruzzo

NOTE

Tutte le misure sono espresse in centimetri
Tutte le quote altimetriche sono espresse in metri s.l.m.
La falda di cantiere si trova a ~1,50m sotto il piano campagna
La falda di progetto si trova a ~0,50m sotto il piano campagna

IL CONCEDENTE

Regione Emilia-Romagna

IL CONCESSIONARIO

ARC AUTOSTRADA REGIONALE CISPADANA

AUTOSTRADA REGIONALE CISPADANA

DAL CASELLO DI REGGIOLO-ROLO SULLA A22 AL CASELLO DI FERRARA SUD SULLA A13

CODICE C.U.P. E81B08000060009

PROGETTO DEFINITIVO

ASSE AUTOSTRADALE (COMPRENSIVO DEGLI INTERVENTI LOCALI)

VIABILITA' DI COLLEGAMENTO

OPERE D'ARTE MAGGIORI - PONTI

CP001 - VARIANTE SUD ALL'ABITATO DI CONCORDIA SULLA SECCHIA (C03) PONTE SUL FIUME SECCHIA

Pianta fondazioni e sezione longitudinale tavola 4

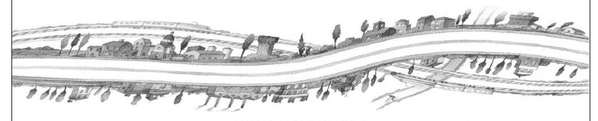

IL PROGETTISTA

Alpina S.p.A.
Dott. Ing. Marco Bonfanti
Ordine Ingegneri di Milano
n. A 23364

RESPONSABILE INTEGRAZIONE PRESTAZIONI SPECIALISTICHE

Ing. Emilio Salsi
Albo Ing. Reggio Emilia n° 945

IL CONCESSIONARIO

Autostrada Regionale Cispadana S.p.A.
IL PRESIDENTE
Graziano Pettusati

REV	DATA	DESCRIZIONE	REDAZIONE	CONTROLLO	APPROVAZIONE
G					
F					
E					
D					
C					
B					
A	17.04.2012	EMISSIONE	ing.Illuminati	ing.Bonfanti	ing. Salsi

IDENTIFICAZIONE ELABORATO

NUM. PROGR.	FASE	LOTTO	GRUPPO	CODICE OPERA NEG.	TRATTO OPERA	AMBITO	TIPO ELABORATO	PROGRESSIVO	REV.
2571	PD	0	C03	CPO01	0	OM	PL	04	A

DATA MAGGIO 2012

SCALA 1:200

IL PRESENTE DOCUMENTO NON POTRA' ESSERE COPIATO, RIPRODOTTO O ALTRIMENTI PUBBLICATO, IN TUTTO O IN PARTE, SENZA IL CONSENSO SCRITTO DEL CONCEDENTE. OGNI UTILIZZO NON AUTORIZZATO SARA' PERSEGUITO A NORMA DI LEGGE.
THIS DOCUMENT MAY NOT BE COPIED, REPRODUCED OR PUBLISHED, EITHER IN PART OR IN ITS ENTIRETY, WITHOUT THE WRITTEN PERMISSION OF ARCESS CORPORTAL. UNAUTHORIZED USE WILL BE PROSECUTED BY LAW.

scala di stampa 1:1