SPALLA SPB

SEZIONE C-C
SCALA 1:50

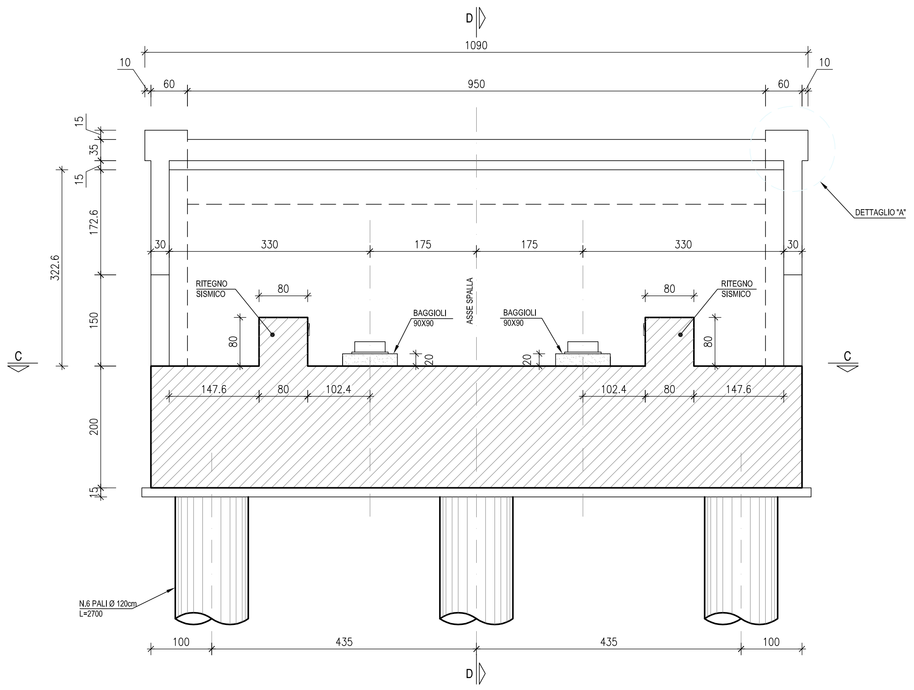

SEZIONE D-D
SCALA 1:50

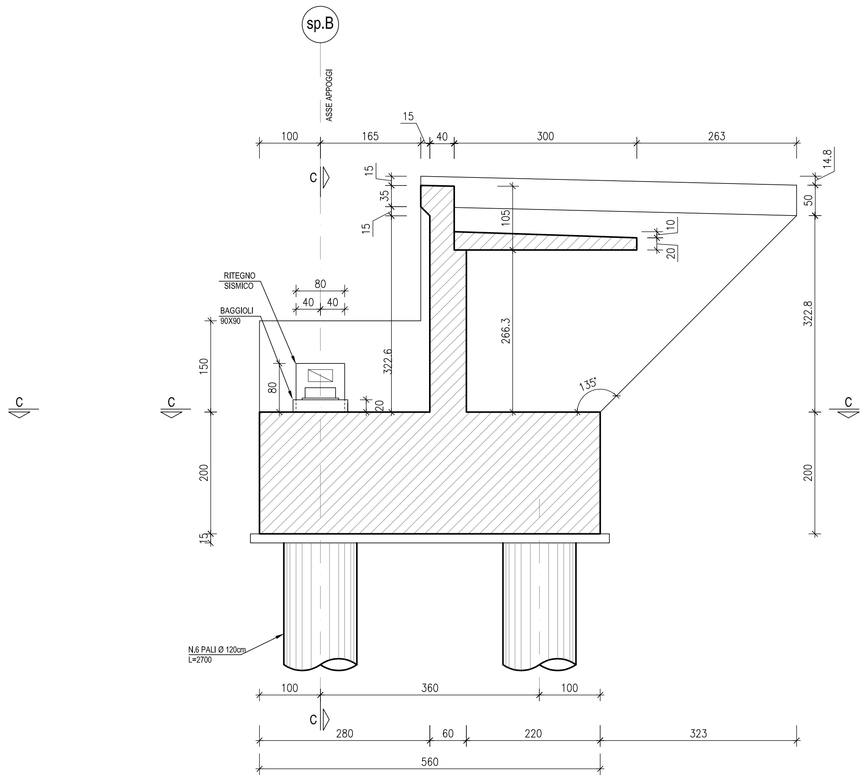

FASI ESECUTIVE SPALLA

1. ESECUZIONE DEL RILEVATO IN BASE ALLE INDICAZIONI GEOTECNICHE

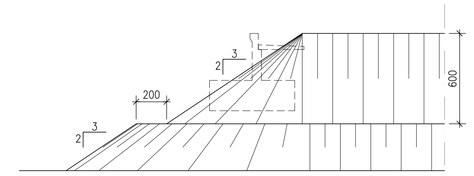

2. ATTESA DEI TEMPI PER L'ESAURIMENTO DEI CEDIMENTI DI CONSOLIDAZIONE

3. SCAVO DEL RILEVATO IN ECCESSO FINO A RAGGIUNGERE IL PIANO DI LAVORO PER I PALI A +0,60m DA INTRADOSSO PLINTO

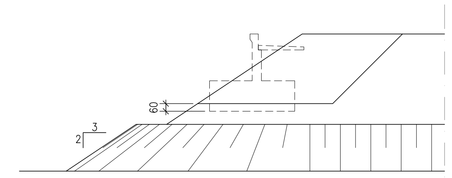

4. ESECUZIONE DEI PALI

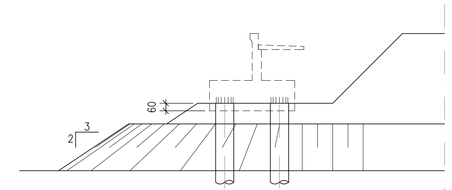

5. SCAVO FINO AD INTRADOSSO PLINTO E SCAPITOZZATURA PALI

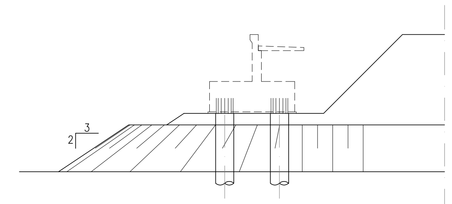

6. ESECUZIONE DELLA SPALLA E DEL RINTERRO

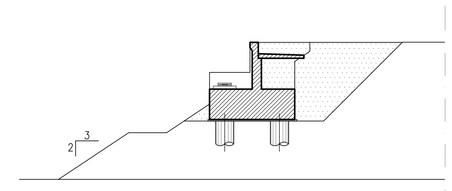

SEZIONE C-C
SCALA 1:50

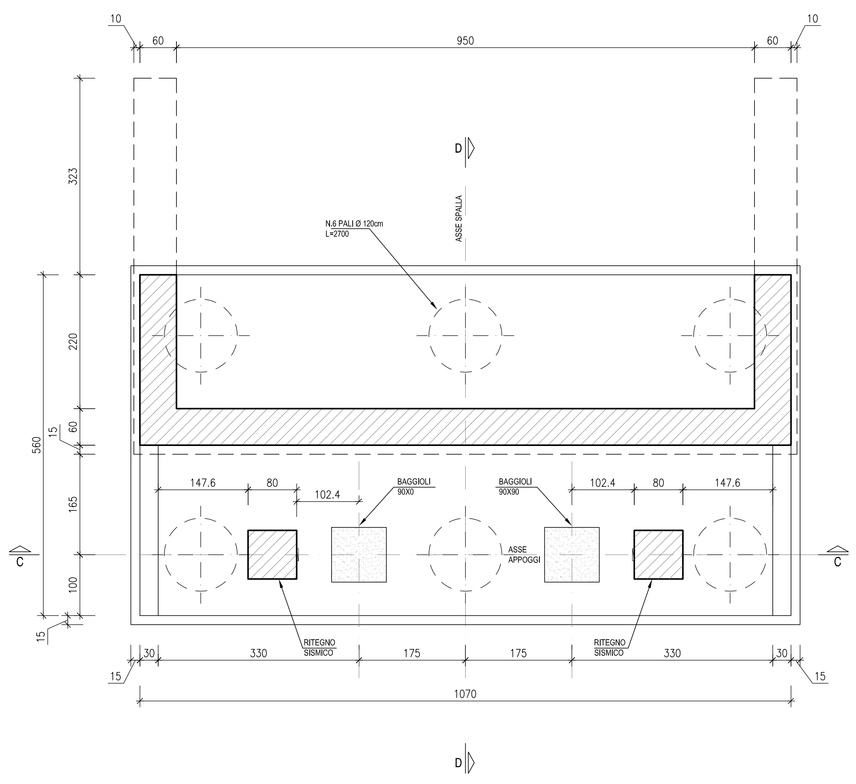

DETTAGLIO "A"
SCALA 1:20

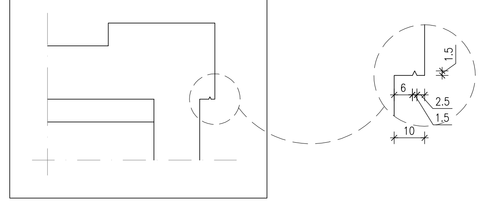

PIANTA DISPOSIZIONE PALI
SCALA 1:50

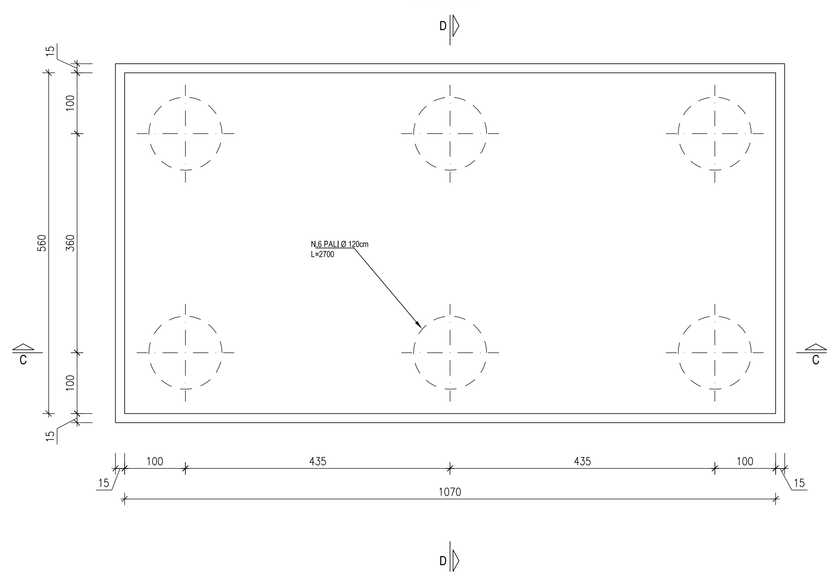

KEY-PLAN

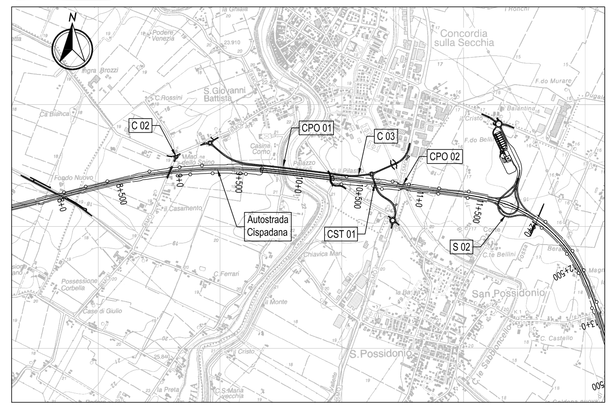

LEGENDA

N -Nord geografico

ELABORATI DI RIFERIMENTO

PD_0_0000_0000_0_GE_KT_01 - Elenco delle Normative di riferimento
PD_0_0000_0000_0_GE_KT_02 - Vita Utile e Classi d'Uso delle opere

PD_0_C03_CPO01_0_OM_PZ_01 - Planta, prospetto e sezioni trasversali impalcato tavola 1
PD_0_C03_CPO01_0_OM_PZ_02 - Planta, prospetto e sezioni trasversali impalcato tavola 2
PD_0_C03_CPO01_0_OM_PZ_03 - Planta, prospetto e sezioni trasversali impalcato tavola 3
PD_0_C03_CPO01_0_OM_PL_01 - Planta fondazioni e sezione longitudinale tavola 1
PD_0_C03_CPO01_0_OM_PL_02 - Planta fondazioni e sezione longitudinale tavola 2
PD_0_C03_CPO01_0_OM_PL_03 - Planta fondazioni e sezione longitudinale tavola 3
PD_0_C03_CPO01_0_OM_PL_04 - Planta fondazioni e sezione longitudinale tavola 4

CARATTERISTICHE DEI MATERIALI

Vedere elaborato:
PD_0_0000_0000_0_GE_TB_01-Tabella materiali e classi di esposizione calcestruzzo

NOTE

Tutte le misure sono espresse in centimetri
Tutte le quote altimetriche sono espresse in metri s.l.m.
La falda di cantiere si trova a ~1,50m sotto il piano campagna
La falda di progetto si trova a ~0,50m sotto il piano campagna

IL CONCEDENTE

Regione Emilia-Romagna

IL CONCESSIONARIO

ARC AUTOSTRADA REGIONALE CISPADANA

AUTOSTRADA REGIONALE CISPADANA
DAL CASELLO DI REGGIOLO-ROLO SULLA A22 AL CASELLO DI FERRARA SUD SULLA A13

CODICE C.U.P. E81B08000060009

PROGETTO DEFINITIVO

ASSE AUTOSTRADALE (COMPRENSIVO DEGLI INTERVENTI LOCALI)

VIABILITA' DI COLLEGAMENTO
OPERE D'ARTE MAGGIORI - PONTI
CPO01 - VARIANTE SUD ALL'ABITATO DI CONCORDIA SULLA SECCHIA (C03) PONTE SUL FIUME SECCHIA
Carpenteria spalla B

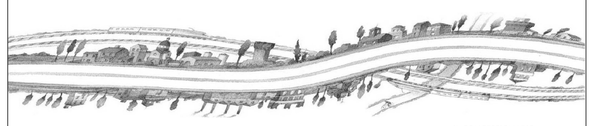

IL PROGETTISTA
Alpina S.p.A.
Dott. Ing. Marco Bonfanti
Ordine Ingegneri di Milano n° A.23364

RESPONSABILE INTEGRAZIONE PRESTAZIONI SPECIALISTICHE
Ing. Emilio Salsi
Albo Ing. Reggio Emilia n° 945

IL CONCESSIONARIO
Autostrada Regionale Cispadana S.p.A.
IL PRESIDENTE
Graziano Pattuzzi

REV.	DATA	DESCRIZIONE	REDAZIONE	CONTROLLO	APPROVAZIONE
G					
F					
E					
D					
C					
B					
A	17.04.2012	EMISSIONE	ing.Illuminati	ing.Bonfanti	ing. Salsi

IDENTIFICAZIONE ELABORATO

NUM. PROGR.	FASE	LOTTO	GRUPPO	CODICE OPERA	NUM.	TIPO	TIPO ELABORATO	PROGRESSIVO	REV.
2573	PD	0	C03	CPO01	0	OM	CA	02	A

DATA: MAGGIO 2012
SCALA: 1:50

IL PRESENTE DOCUMENTO NON POTRA' ESSERE COPIATO, RIPRODOTTO O ALTRIMENTI PUBBLICATO, IN TUTTO O IN PARTE, SENZA IL CONSENSO SCRITTO DEL CONCEDENTE. GLI ESTRATTI NON AUTORIZZATI SARA' PERSEGUITO A NORMA DI LEGGE
THIS DOCUMENT MAY NOT BE COPIED, REPRODUCED OR PUBLISHED, EITHER IN PART OR IN ITS ENTIRETY, WITHOUT THE WRITTEN PERMISSION OF ARCCEDE CONCESSIONAIRE. UNAUTHORIZED USE WILL BE PROSECUTE BY LAW

stato di stampa 1:1