SCHEMA APPOGGI
DISPOSIZIONE PLANIMETRICA

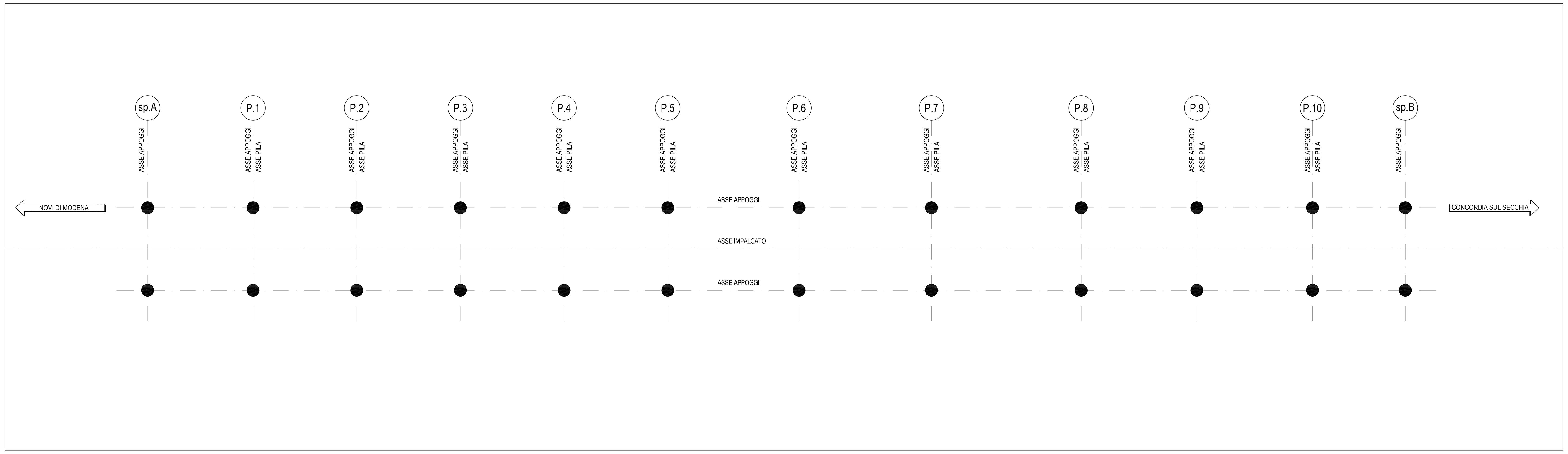

PIANTA APPOGGI
PIANTA PULVINO

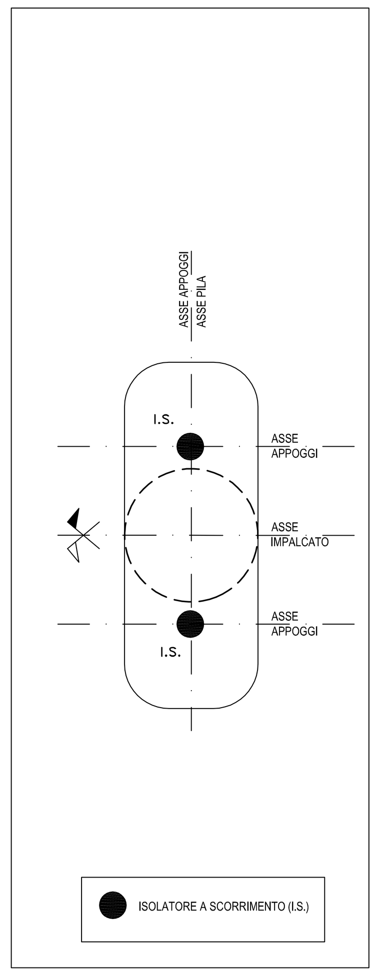

PIANTA APPOGGI
PIANTA SPA - SPB

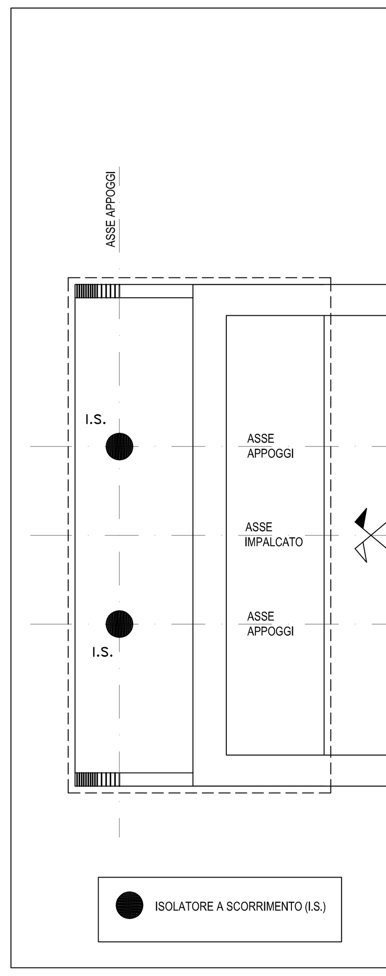

ISOLATORE A SCORRIMENTO A DOPPIA SUPERFICIE CURVA (PILE)
SCALA 1:10

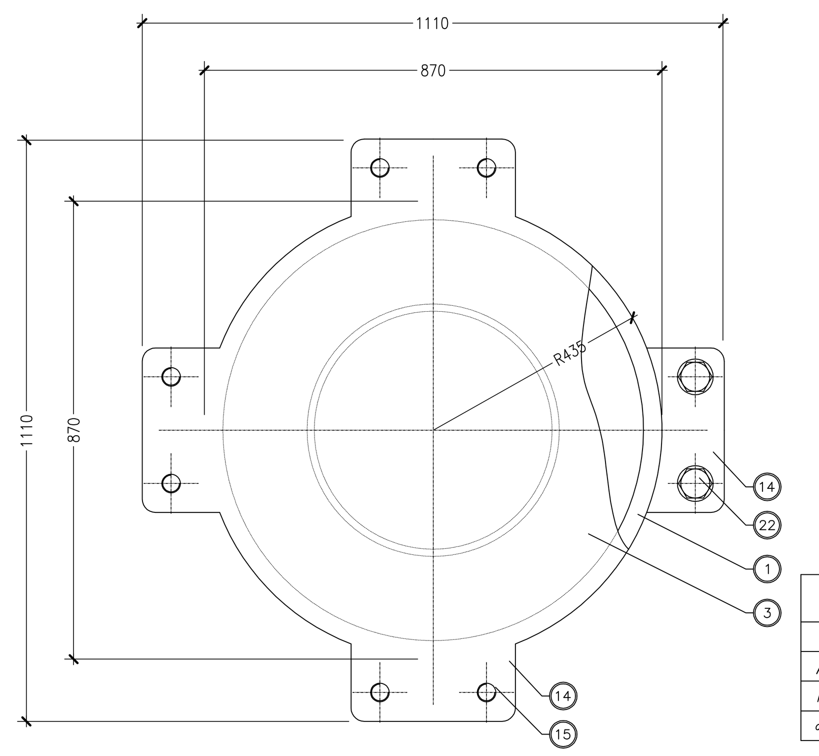

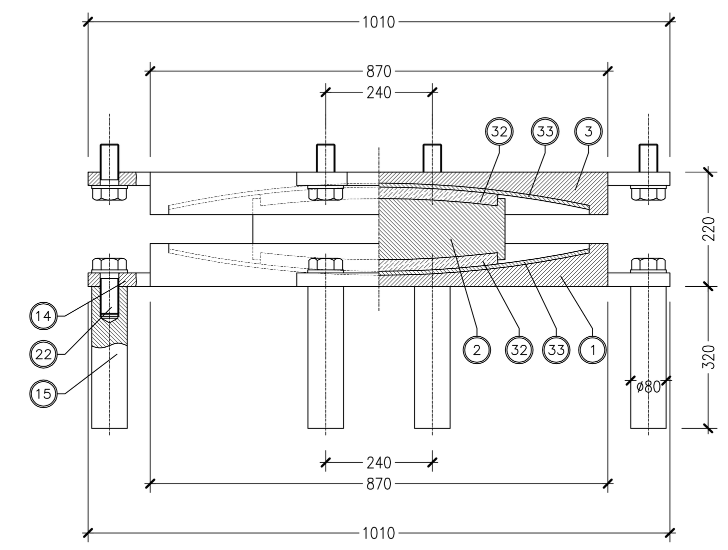

N_{Ed} (kN)	11500	*Max carico verticale nelle combinazioni di carico comprensive dell'azione sismica (SLC) o in qualsiasi combinazione di carico che preveda spostamento orizzontale*
α (rad)	±0,01	*Rotazione combinata con lo spostamento orizzontale max*
μ_{min} (%)	5.5	*Coefficiente di attrito minimo (al carico verticale N_{Ed})*
R (mm)	3100	*Raggio di curvatura equivalente*
d_{Ed} (mm)	±200	*Spostamento orizzontale max*

POS.	PEZZI	DESCRIZIONE – DIMENSIONI	MATERIALE
33	2	Pattino sferico di scorrimento	X5CrNiMo1712 EN10088
32	2	Pattino sferico antifrizione	PE
22	16	Vite d'ancoraggio M42	Classe 8.8 EN20898
15	8	Zanca d'ancoraggio	1C40 TQ+T EN10083
14	8	Orecchia d'ancoraggio	S355J2 EN10025
3	1	Piastra concava superiore	S355JR EN10025
2	1	Elemento intermedio	S355JR EN10025
1	1	Piastra concava inferiore	S355JR EN10025

PILE 1,2,3

T (s) Periodo desiderato - *(Se già stimato)*	2.2
V SLC-sisma (kN)	9000
V slu-no sisma (kN)	18500
V sle - (Quasi permanente) (kN)	7800
H_L carico orizzontale long. max in esercizio (kN)	40
H_T carico orizzontale trasv. max in esercizio (kN)	380
Carico verticale minimo concomitante con Hmax	6800
spostamento orizzontale max slc (mm) (già combinati x e y)	160
spostamento termico (mm) (di cui verrà preso il 50% - già compreso sopra)	92
spostamento ritiro e fluage (mm)	6
rotazioni	8
pendenze longitudinali e trasversali	-
coeff. di smorzamento viscoso equivalente desiderato - *(Se già stimato)*	0.20 (SLC)
Tipo travi d'impalcato (A=acciaio, CA=c.a. gettato in opera, CAPrc a.p. prefabbricato)	A

PILE 4,8,9,10

T (s) Periodo desiderato - *(Se già stimato)*	2.2
V SLC-sisma (kN)	9800
V slu-no sisma (kN)	20100
V sle - (Quasi permanente) (kN)	8700
H_L carico orizzontale long. max in esercizio (kN)	40
H_T carico orizzontale trasv. max in esercizio (kN)	400
Carico verticale minimo concomitante con Hmax	6700
spostamento orizzontale max slc (mm) (già combinati x e y)	120
spostamento termico (mm) (di cui verrà preso il 50% - già compreso sopra)	72
spostamento ritiro e fluage (mm)	6
rotazioni	-
pendenze longitudinali e trasversali	-
coeff. di smorzamento viscoso equivalente desiderato - *(Se già stimato)*	0.20 (SLC)
Tipo travi d'impalcato (A=acciaio, CA=c.a. gettato in opera, CAPrc a.p. prefabbricato)	A

PILE 5,6,7

T (s) Periodo desiderato - *(Se già stimato)*	2.2
V SLC-sisma (kN)	10300
V slu-no sisma (kN)	21400
V sle - (Quasi permanente) (kN)	9300
H_L carico orizzontale long. max in esercizio (kN)	40
H_T carico orizzontale trasv. max in esercizio (kN)	450
Carico verticale minimo concomitante con Hmax	7100
spostamento orizzontale max slc (mm) (già combinati x e y)	80
spostamento termico (mm) (di cui verrà preso il 50% - già compreso sopra)	44
spostamento ritiro e fluage (mm)	4
rotazioni	-
pendenze longitudinali e trasversali	-
coeff. di smorzamento viscoso equivalente desiderato - *(Se già stimato)*	0.20 (SLC)
Tipo travi d'impalcato (A=acciaio, CA=c.a. gettato in opera, CAPrc a.p. prefabbricato)	A

ISOLATORE A SCORRIMENTO A DOPPIA SUPERFICIE CURVA (SPALLE)
SCALA 1:10

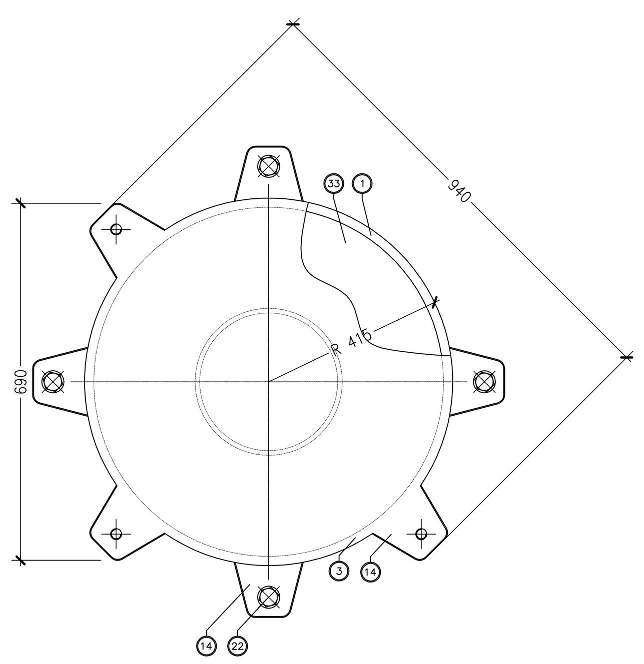

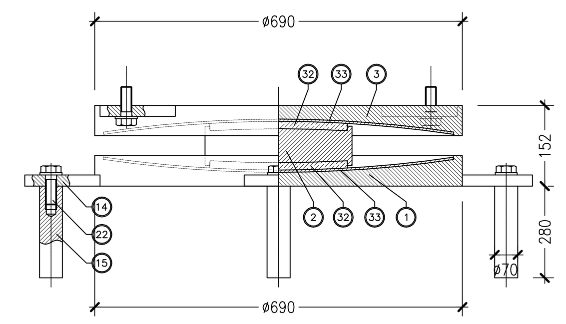

SPALLE

T (s) Periodo desiderato - *(Se già stimato)*	2.2
V SLC-sisma (kN)	2500
V slu-no sisma (kN)	6500
V sle - (Quasi permanente) (kN)	2100
H_L carico orizzontale long. max in esercizio (kN)	40
H_T carico orizzontale trasv. max in esercizio (kN)	300
Carico verticale minimo concomitante con Hmax	5300
spostamento orizzontale max slc (mm) (già combinati x e y)	180
spostamento termico (mm) (di cui verrà preso il 50% - già compreso sopra)	104
spostamento ritiro e fluage (mm)	14
rotazioni	-
pendenze longitudinali e trasversali	-
coeff. di smorzamento viscoso equivalente desiderato - *(Se già stimato)*	0.20 (SLC)
Tipo travi d'impalcato (A=acciaio, CA=c.a. gettato in opera, CAPrc a.p. prefabbricato)	A

N_{Ed} (kN)	3100	*Max carico verticale nelle combinazioni di carico comprensive dell'azione sismica (SLC) o in qualsiasi combinazione di carico che preveda spostamento orizzontale*
α (rad)	±0,01	*Rotazione combinata con lo spostamento orizzontale max*
μ_{min} (%)	5.5	*Coefficiente di attrito minimo (al carico verticale N_{Ed})*
R (mm)	3100	*Raggio di curvatura equivalente*
d_{Ed} (mm)	±250	*Spostamento orizzontale max*

POS.	PEZZI	DESCRIZIONE – DIMENSIONI	MATERIALE
33	2	Pattino sferico di scorrimento	X5CrNiMo1712 EN10088
32	2	Pattino sferico antifrizione	PE
22	8	Vite d'ancoraggio M36	Classe 10.9 EN20898
15	4	Zanca d'ancoraggio	1C40 TQ+T EN10083
14	8	Orecchia d'ancoraggio	S355J2 EN10025
3	1	Piastra concava superiore	S355JR EN10025
2	1	Elemento intermedio	S355JR EN10025
1	1	Piastra concava inferiore	S355JR EN10025

GIUNTO DI DILATAZIONE IN GOMMA ARMATA
SCALA 1:10

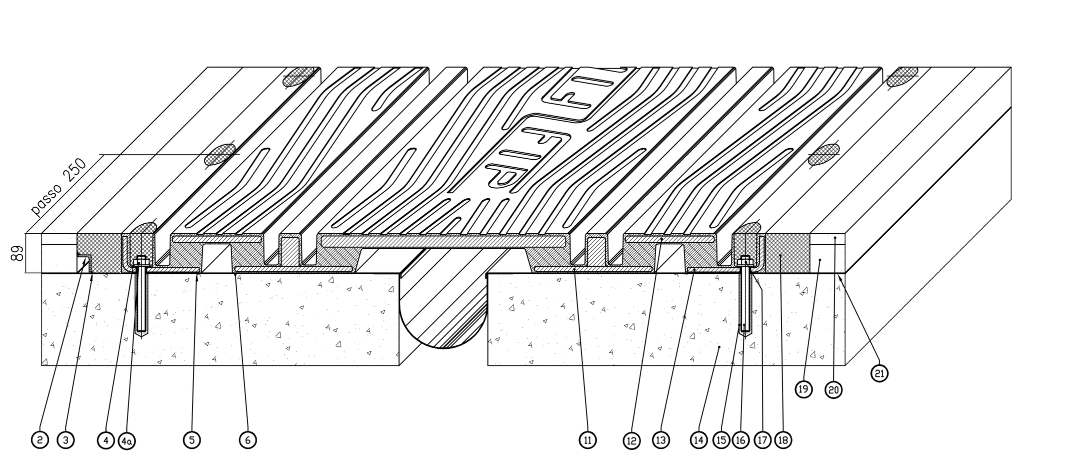

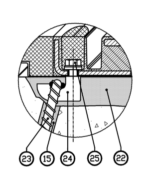

POS.	DESCRIZIONE – DIMENSIONI	MATERIALE
25	Vite T.E. M20x50 UNI 5739	Classe 8.8 EN 20898
24	Zanca di ancoraggio multidirezionale	S355J2G3 EN 10025
23	Tirafondo A.M ø16x200	Fe b 44K
22	Allettamento in malta predosata	Betonfip
21	Impermeabilizzazione impalcato	
20	Manto d'usura	
19	Binder	
18	Massello	EPOBLOCK ME 3C
17	Dado M20 UNI 5587	Classe 8 EN 20898
16	Barra filettata M20x160	Classe B7 ASTM
14	Resina di ancoraggio	Primer P 150
14	Testata soletta	
13	Angolare pressopiegato	S235JR EN 10025
12	Piastra ponte	S355J2G3 EN 10025
11	Piatto	S275JR EN 10025
10	Piastra ponte	S355J2G3 EN 10025
9	Scossalina raccolta acque sp. 1.2 mm	Hypalon
8	Lamiera di scorrimento	X5 CrNi 1810 EN 10088
7	Stesa e rasatura stucco pareti vert.	
6	Stuccatura	EPOBLOCK 180
5	Bocciardatura e mano d'attacco	Primer P 150
4a	Rondella	UNI 6592
4	Rondelle asolate 62x41x6	C40
3	Stuccatura	
2	Profilo di drenaggio a "L"	X5 CrNi 1810 EN 10088
1	Elemento modulare	Gomma vulc.60±5 Sh/A

GIUNTI DI DILATAZIONE

capacità di deformazione longitudinale (mm)	+/- 100
capacità di deformazione trasversale (mm)	+/- 50
carrabilità da garantire per spostamenti longitudinali (mm)	+/- 200
carrabilità da garantire per spostamenti trasversali (mm)	+/- 140
varco strutturale per evitare il martellamento (mm)	+/- 200

GIUNTO DIDILATAZIONE SU MARCIAPIEDI E CORDOLI
SCALA 1:5

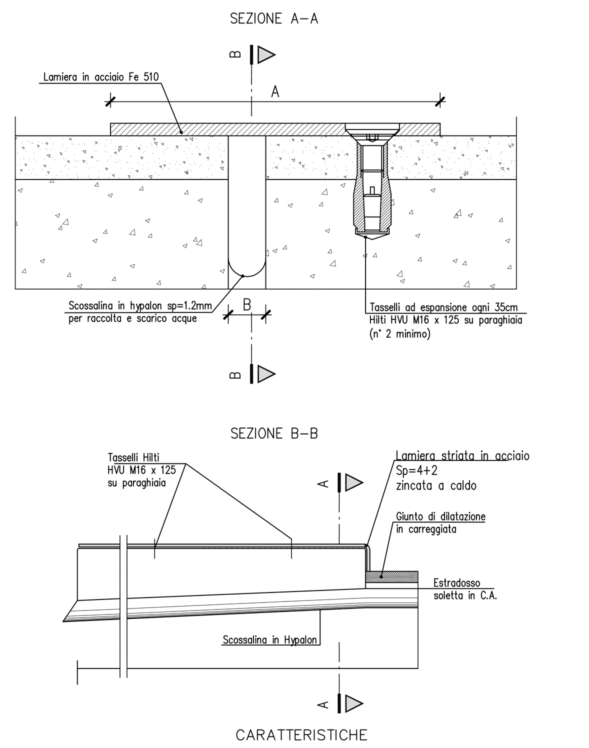

CARATTERISTICHE

GIUNTO COPRIMARCIAPIEDE	A (mm)	B (mm)	Sviluppo (m)
SCORRIMENTO DA 110 mm	840	0–440	2.80M x2

KEY-PLAN

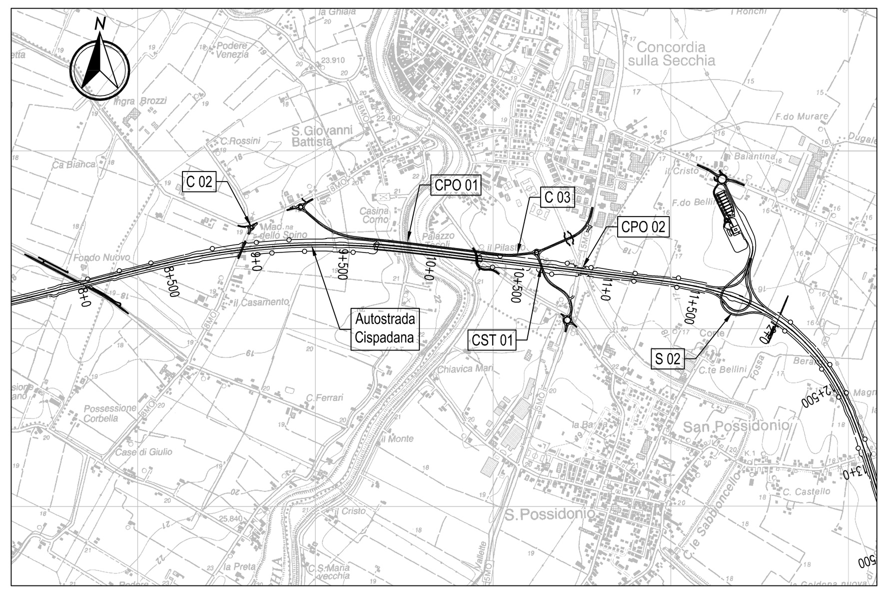

LEGENDA

N -Nord geografico

ELABORATI DI RIFERIMENTO

PD_0_0000_0000_0_GE_KT_01 - Elenco delle Normative di riferimento
PD_0_0000_0000_0_GE_KT_02 - Vita Utile e Classi d'Uso delle opere

PD_0_C03_CPO01_0_OM_PZ_01 - Pianta, prospetto e sezioni trasversali impalcato tavola 1
PD_0_C03_CPO01_0_OM_PZ_02 - Pianta, prospetto e sezioni trasversali impalcato tavola 2
PD_0_C03_CPO01_0_OM_PZ_03 - Pianta, prospetto e sezioni trasversali impalcato tavola 3
PD_0_C03_CPO01_0_OM_PL_01 - Pianta fondazioni e sezione longitudinale tavola 1
PD_0_C03_CPO01_0_OM_PL_02 - Pianta fondazioni e sezione longitudinale tavola 2
PD_0_C03_CPO01_0_OM_PL_03 - Pianta fondazioni e sezione longitudinale tavola 3
PD_0_C03_CPO01_0_OM_PL_04 - Pianta fondazioni e sezione longitudinale tavola 4

CARATTERISTICHE DEI MATERIALI

Vedere elaborato:
PD_0_0000_0000_0_GE_TB_01-Tabella materiali e classi di esposizione calcestruzzo

NOTE

IL CONCEDENTE — Regione Emilia-Romagna
IL CONCESSIONARIO — ARC AUTOSTRADA REGIONALE CISPADANA

AUTOSTRADA REGIONALE CISPADANA
DAL CASELLO DI REGGIOLO-ROLO SULLA A22 AL CASELLO DI FERRARA SUD SULLA A13

CODICE C.U.P. E81B08000060009

PROGETTO DEFINITIVO

ASSE AUTOSTRADALE (COMPRENSIVO DEGLI INTERVENTI LOCALI)

VIABILITA' DI COLLEGAMENTO
OPERE D'ARTE MAGGIORI - PONTI
CPO01 - VARIANTE SUD ALL'ABITATO DI CONCORDIA SULLA SECCHIA (C03) PONTE SUL FIUME SECCHIA
Schema appoggi - giunti e dettagli

IL PROGETTISTA
Alpina S.p.A.
Dott. Ing. Marco Bonfanti
Ordine Ingegneri di Milano n. A23384

RESPONSABILE INTEGRAZIONE PRESTAZIONI SPECIALISTICHE
Ing. Emilio Salsi
Albo Ing. Reggio Emilia n° 945

IL CONCESSIONARIO
Autostrada Regionale Cispadana S.p.A.
IL PRESIDENTE
Graziano Pattuzzi

REV.	DATA	DESCRIZIONE	REDAZIONE	CONTROLLO	APPROVAZIONE
G					
F					
E					
D					
C					
B					
A	17.04.2012	EMISSIONE	ing.Illuminati	ing.Bonfanti	ing. Salsi

IDENTIFICAZIONE ELABORATO

NUM. PROGR.	FASE	LOTTO	GRUPPO	CODICE OPERA WBS	TRATTO OPERA	AMBITO	TIPO ELABORATO	PROGRESSIVO	REV.
2582	PD	0	C03	CPO01	0	OM	PC	01	A

DATA: MAGGIO 2012
SCALA: varie

IL PRESENTE DOCUMENTO NON POTRA' ESSERE COPIATO, RIPRODOTTO O ALTRIMENTI PUBBLICATO, IN TUTTO O IN PARTE, SENZA IL CONSENSO SCRITTO DEL CONCEDENTE. OGNI UTILIZZO NON AUTORIZZATO SARA' PERSEGUITO A NORMA DI LEGGE.
THIS DOCUMENT MAY NOT BE COPIED, REPRODUCED OR PUBLISHED, EITHER IN PART OR IN ITS ENTIRETY, WITHOUT THE WRITTEN PERMISSION OF ARC CONSORTIUM. UNAUTHORIZED USE WILL BE PROSECUTED BY LAW.