SISTEMA DRENANTE

SCALA 1:100

SCHEMA PLANIMETRICO PIAZZOLA DI SOSTA IN SX

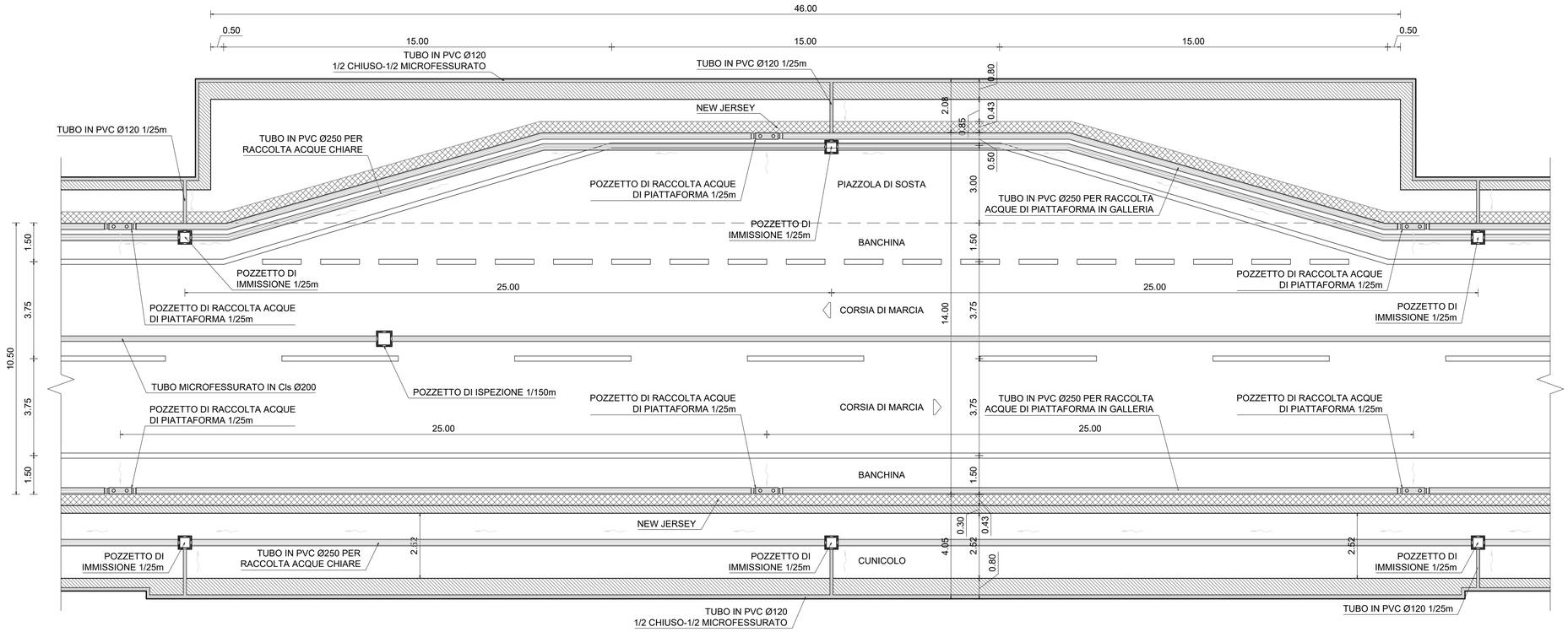

POZZETTO RACCOLTA ACQUE DI DRENAGGIO

SCALA 1:20

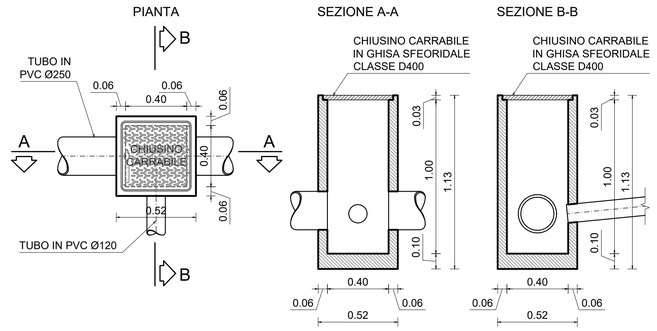

PARTICOLARE 1

SCALA 1:10

RISVOLTO IMPERMEABILIZZAZIONE

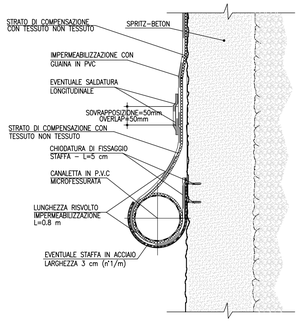

SEZIONE TIPO CON PIAZZOLA IN SX

SCALA 1:50

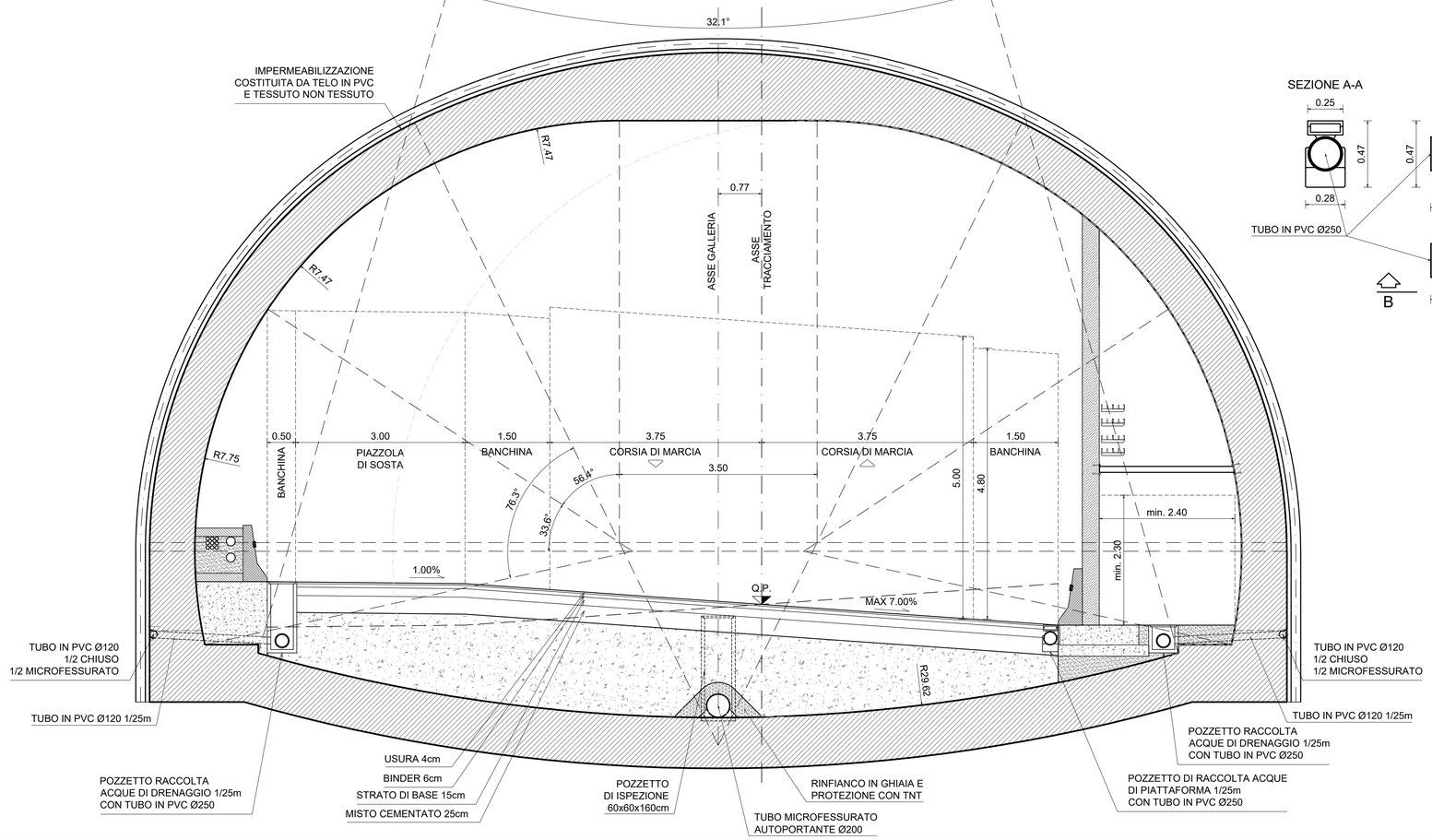

POZZETTO RACCOLTA ACQUE DI PIATTAFORMA

SCALA 1:20

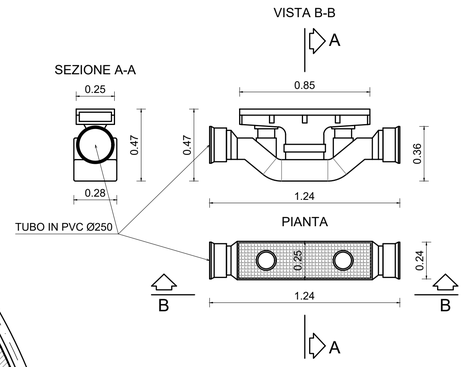

POZZETTO DI ISPEZIONE

SCALA 1:20

(sotto pavimentazione)

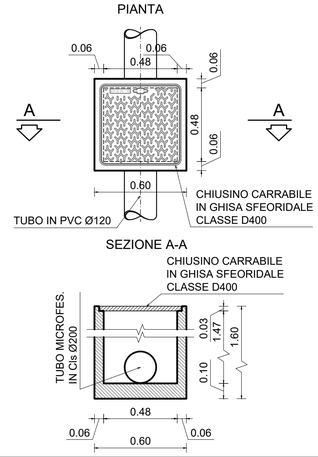

GRUPPO FS ITALIANE

Direzione Progettazione e Realizzazione Lavori

S.S. N. 4 "SALARIA"

ADEGUAMENTO DEL TRATTO TRISUNGO-ACQUASANTA TERME.
TRATTO GALLERIA VALGARIZIA - ACQUASANTA TERME. LOTTO 2 DAL KM 155+400 AL KM 159+000 (EX AN6)

PROGETTO DEFINITIVO — COD. AN257

PROGETTAZIONE: ATI SINTAGMA - GP INGEGNERIA - ENGEKO - GDG - ICARIA

IL RESPONSABILE DELL'INTEGRAZIONE DELLE PRESTAZIONI SPECIALISTICHE:
Dott. Ing. Nando Granieri
Ordine degli Ingegneri della Prov. di Perugia n° A351

IL PROGETTISTA:
Emiliano Moscatelli
Ordine degli Ingegneri della Prov. di Roma n° A20752

IL GEOLOGO:
Dott. Geol. Giorgio Cerquiglini
Ordine dei Geologi della Regione Umbria n°108

IL COORDINATORE PER LA SICUREZZA IN FASE DI PROGETTAZIONE:
Dott. Ing. Marco Abram
Ordine degli Ingegneri della Prov. di Perugia n° A2808

Il RESPONSABILE DI PROGETTO
Pianificatore Territoriale Marco Colazza

Il R.U.P.
Dott. Ing. Vincenzo Catone

PROTOCOLLO | DATA

IL GRUPPO DI PROGETTAZIONE:

MANDATARIA: Sintagma — Dott.Ing. N.Granieri, V.Truffini, L.Spaccini, A.Bracchini, E.Bartolocci, L.Casavecchia, G.Cerquiglini, F.Pambianco, M.Abram, C.Presciutti; Dott. Agr. Geom. F.Berti Nulli, S.Scopetta, M.Zucconi

MANDANTI: GP INGEGNERIA — Dott.Ing. G.Guiducci, E.Moscatelli, A.Signorelli, A.Bella, G.Lucibello, G.Guastella, M.Leonardi, G.Parente

engeko — Dott. Ing. C.Muller

GEOTECHNICAL DESIGN GROUP — Dott.Ing. D.Carlaccini, C.Comsorti, E.Loffredo, S.Siacconi

ICARIA società di ingegneria — Dott. Ing. V.Rotisciani, F.Macchioni, G.Verini, V.Piunno, G.Pulli

Dott. Ing. GIORGI GUIDUCCI ORDINE INGEGNERI ROMA n° 14035

OPERE D'ARTE MAGGIORI: GALLERIE
ELABORATI GENERALI
Tipologico Impermeabilizzazione e drenaggio di piazzola SX

CODICE PROGETTO	NOME FILE	REVISIONE	SCALA:
PROGETTO DPAN257 LIV. PROG. D ANNO 22	T00-GN00-STR-ST06-A CODICE ELAB. T00GN00STRST09	A	varie

REV.	DESCRIZIONE	DATA	REDATTO	VERIFICATO	APPROVATO
A	Emissione	mag-22	M.Rinaldi	E.Moscatelli	G.Guiducci