SEZIONE TIPO B
SCALA 1:50
SEZIONE TRASVERSALE - SCAVO

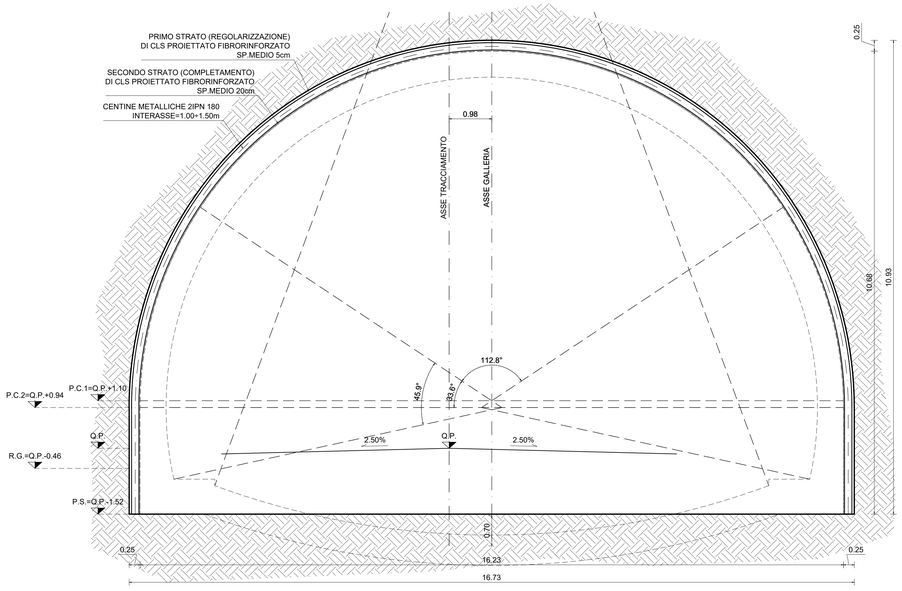

DATI	
VOLUME MEDIO DI SCAVO	163.15 mc/ml
SFONDO MASSIMO	3.00 m
SPRITZ-BETON AL FRONTE FIBROR.	S=10cm A PROTEZIONE DI OGNI VOLATA
CLS PROIETTATO FIBRORINFORZATO	PRIMO STRATO (REGOLARIZZAZIONE) S=5cm SECONDO STRATO (COMPLETAMENTO) s=20cm
INTERVENTO AL CONTORNO	
INTERVENTO AL FRONTE	
CHIODI TIPO SWELLEX	
CENTINA METALLICA	2 IPN 180 i=1.00÷1.50m - Sv.=30.94m
CALOTTA	S=60cm
ARCO ROVESCIO	S=70cm
IMPERMEABILIZZAZIONE	PVC + TNT 29.40ml
DRENAGGI	1+1 EVENTUALI

VOLUME RIVESTIMENTO
SCALA 1:100

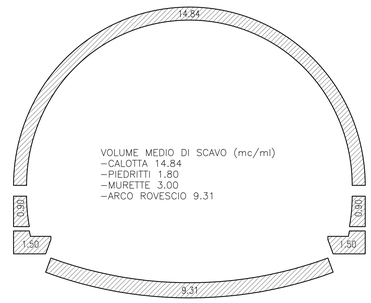

VOLUME DI SCAVO
SCALA 1:100

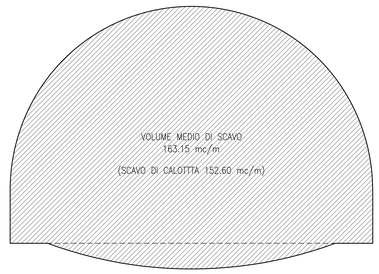

SEZIONE TIPO B
SCALA 1:50
SEZIONE LONGITUDINALE -SCAVO

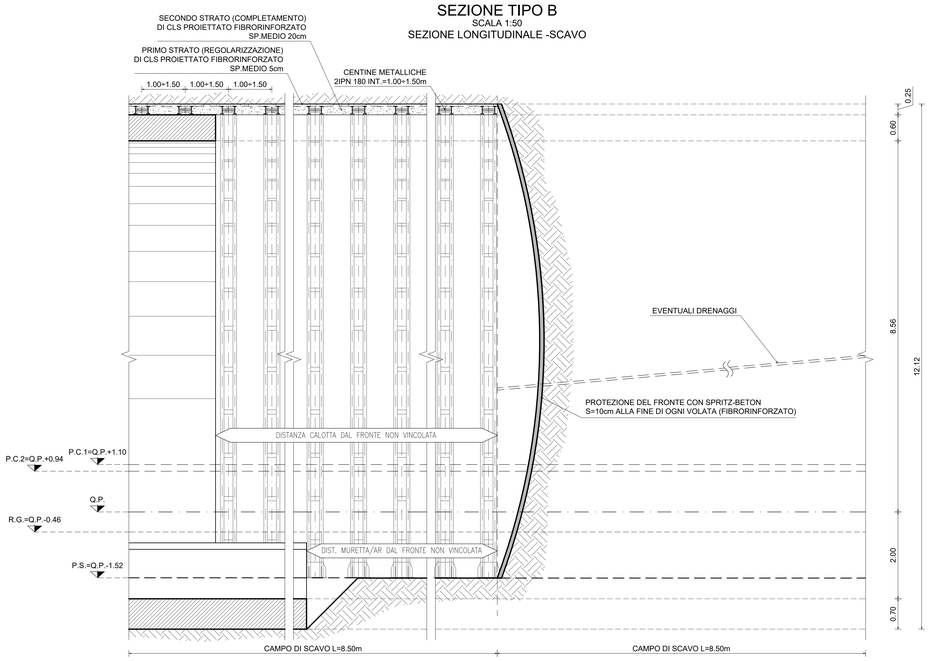

PARTICOLARE BULLONATURE
SCALA 1:5

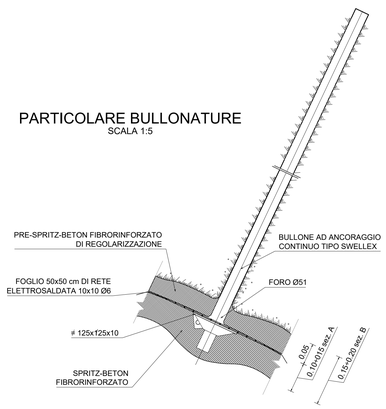

anas
GRUPPO FS ITALIANE

Direzione Progettazione e Realizzazione Lavori

S.S. N. 4 "SALARIA"
ADEGUAMENTO DEL TRATTO TRISUNGO-ACQUASANTA TERME.
TRATTO GALLERIA VALGARIZIA - ACQUASANTA TERME. LOTTO 2 DAL KM 155+400 AL KM 159+000 (EX AN6)

PROGETTO DEFINITIVO — COD. AN257

PROGETTAZIONE: ATI SINTAGMA - GP INGEGNERIA - ENGEKO - GDG - ICARIA

IL RESPONSABILE DELL'INTEGRAZIONE DELLE PRESTAZIONI SPECIALISTICHE:
Dott. Ing. Nando Granieri
Ordine degli Ingegneri della Prov. di Perugia n° A351

IL PROGETTISTA:
Emiliano Moscatelli
Ordine degli Ingegneri della Prov. di Roma n° A20752

IL GEOLOGO:
Dott. Geol. Giorgio Cerquiglini
Ordine dei Geologi della Regione Umbria n°108

IL COORDINATORE PER LA SICUREZZA IN FASE DI PROGETTAZIONE:
Dott. Ing. Marco Abram
Ordine degli Ingegneri della Prov. di Perugia n° A2808

Il RESPONSABILE DI PROGETTO
Pianificatore Territoriale Marco Colazza

Il R.U.P.
Dott. Ing. Vincenzo Catone

PROTOCOLLO	DATA

IL GRUPPO DI PROGETTAZIONE:

MANDATARIA: Sintagma
Dott.Ing. N.Granieri
Dott. Ing. V.Truffini
Dott. Ing. L.Fabrizio
Dott.Arch. A.Bracchini
Dott.Ing. E.Bartolocci
Dott.Ing. L.Casavecchia
Dott.Geol. G.Cerquiglini
Dott. Ing. M.Moscatelli
Dott.Ing. M.Abram
Dott.Arch. C.Presciutti
Dott. Agr. F.Berti Nulli
Geom. S.Scopetta
Geom. M.Zuccioni

MANDANTI: GPI INGEGNERIA
Dott. Ing. G.Galeucci
Dott. Ing. E.Moscatelli
Dott. Ing. A.Signorelli
Dott. Ing. A.Bella
Dott. Ing. G.Luciani
Dott. Ing. C.Cassetta
Dott. Geol. M.Leonardi
Dott. Ing. G.Parente

REGIONI CRISCI
Dott. Ing. D.Carlaccini
Dott. Ing. C.Consorti
Dott. Ing. E.Loffredo
Dott. Ing. S.Sacconi

ENGEKO — Dott. Ing. C.Muller

ICARIA società di ingegneria
Dott. Ing. V.Rotisciani
Dott. Ing. F.Macchioni
Dott. Ing. G.Verrini
Dott. Ing. V.Piunno
Dott. Ing. G.Pulli

DOTT. ING. GIORGIO GALEUCCI
ORDINE DEGLI INGEGNERI
DELLA PROV. DI PERUGIA
A 714/A235

OPERE D'ARTE MAGGIORI: GALLERIE
GALLERIA ACQUASANTA TERME
Scavo e consolidamento - sezione tipo B

CODICE PROGETTO (PROGETTO / LIV. PROG. / ANNO)	NOME FILE	REVISIONE	SCALA:
DPAN257 D 22	CODICE ELAB. T00GN02OSTST03	A	1:50

REV.	DESCRIZIONE	DATA	REDATTO	VERIFICATO	APPROVATO
A	Emissione	mag-22	M.Rinaldi	E.Moscatelli	G.Galeucci