PIANTA DISPOSIZIONE APPOGGI

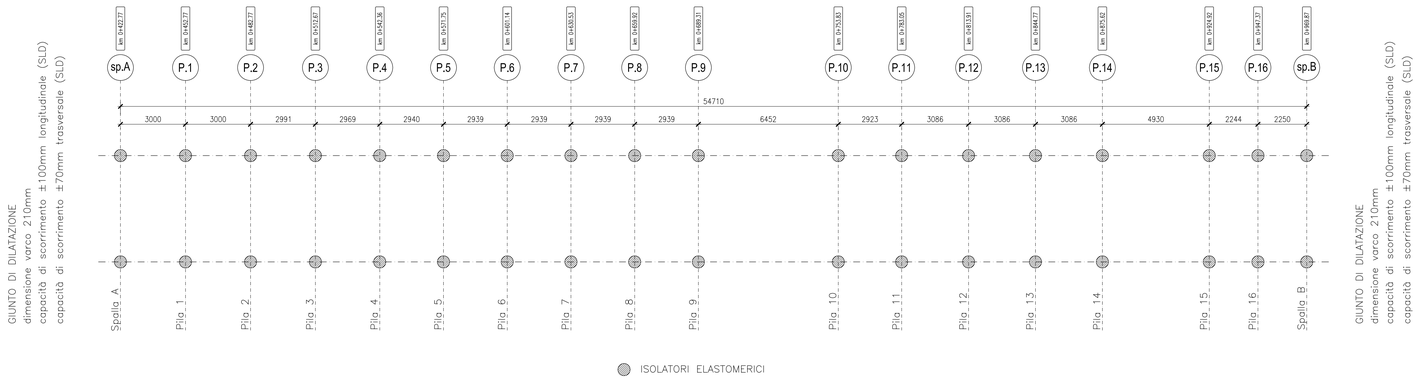

ISOLATORE ELASTOMERICO (SPALLE)

SCALA 1:10

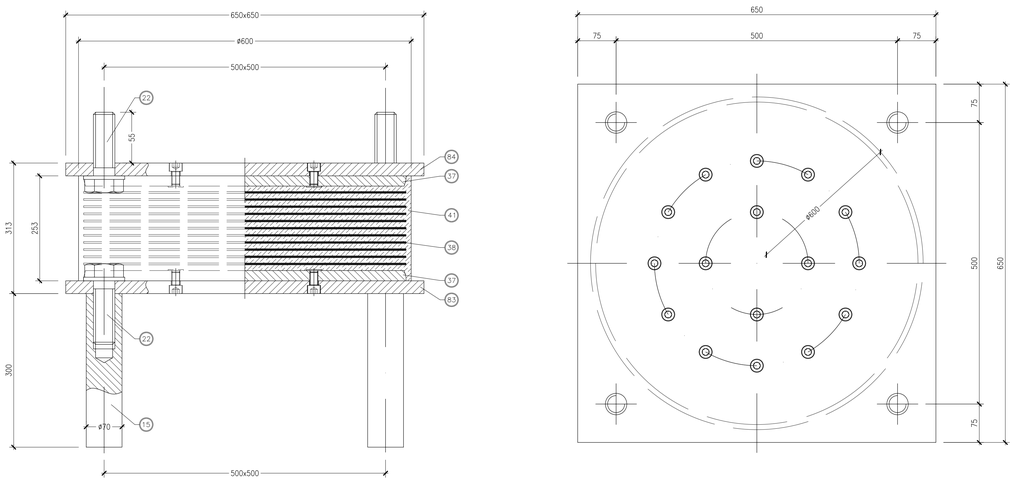

N_{SLU} (kN)	4000	Max carico verticale nelle combinazioni di carico comprensive dell'azione sismica (SLC)
d_{SLU} (mm)	±220	Spostamento orizzontale massimo sismico
F_{SLU} (kN)	8700	Massimo carico verticale allo SLU in assenza di sismo
K_h (kN/mm)	2.44	Rigidezza orizzontale equivalente
ξ (%)	10	Smorzamento viscoso equivalente minimo

64	1	Piastra d'ancoraggio superiore	S275JR EN 10025
63	1	Piastra d'ancoraggio inferiore	S275JR EN 10025
41		Gomma vulcanizzata	G=1.4 MPa
38		Lamiera di rinforzo vulcanizzata	S275JR EN 10025
37	2	Piastra vulcanizzata	S275JR EN 10025
22	8	Vite d'ancoraggio TE M36	Classe 8.8 EN 20898
15	4	Zanca d'ancoraggio	1040 TQ+T EN 10083
POS.	PEZZI	DESCRIZIONE - DIMENSIONI	MATERIALE

ISOLATORI SPALLE	
V SLC (kN)	4000
V SLU - (kN)	8700
spostamento orizzontale max SLC (mm) (già combinati x e y)	220
spostamento orizzontale SLU concomitante con V SLU (mm) (già combinati x e y)	20
spostamento max SLU (mm) (già combinati x e y)	135
V SLU concomitante allo spostamento max SLU (KN)	5300
rotazioni	-
pendenze longitudinali e trasversali	-
coeff. di smorzamento viscoso equivalente desiderato - *(Se già stimato)*	0,1
Tipo travi d'impalcato (A=acciaio, CA=c.a. gettato in opera, CAP=c.a.p. prefabbricato)	A

ISOLATORE ELASTOMERICO (PILE)

SCALA 1:10

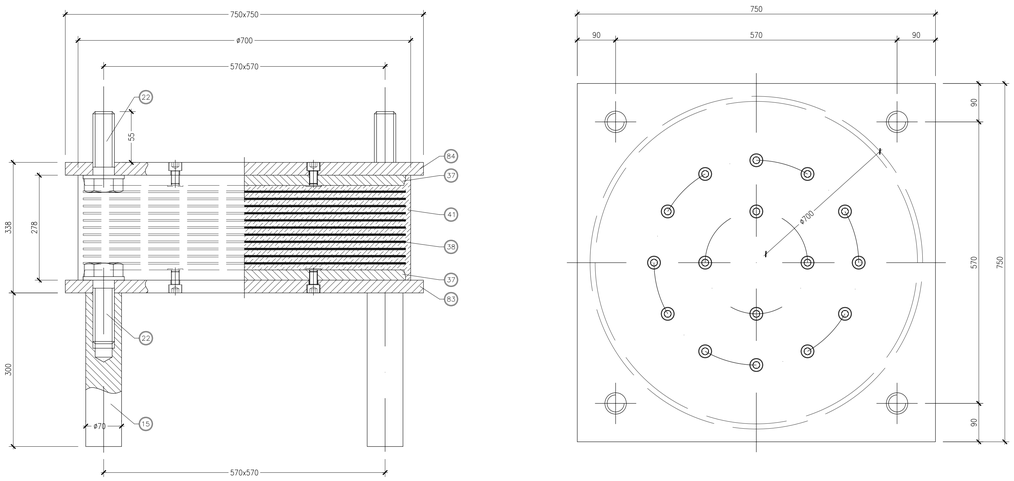

N_{SLU} (kN)	7300	Max carico verticale nelle combinazioni di carico comprensive dell'azione sismica (SLC)
d_{SLU} (mm)	±210	Spostamento orizzontale massimo sismico
F_{SLU} (kN)	13600	Massimo carico verticale allo SLU in assenza di sismo
K_h (kN/mm)	3.21	Rigidezza orizzontale equivalente
ξ (%)	10	Smorzamento viscoso equivalente

64	1	Piastra d'ancoraggio superiore	S275JR EN 10025
63	1	Piastra d'ancoraggio inferiore	S275JR EN 10025
41		Gomma vulcanizzata	G=1.4 MPa
38		Lamiera di rinforzo vulcanizzata	S275JR EN 10025
37	2	Piastra vulcanizzata	S275JR EN 10025
22	8	Vite d'ancoraggio TE M36	Classe 8.8 EN 20898
15	4	Zanca d'ancoraggio	1040 TQ+T EN 10083
POS.	PEZZI	DESCRIZIONE - DIMENSIONI	MATERIALE

ISOLATORI PILE	
V SLC (kN)	7300
V SLU - (kN)	13600
spostamento orizzontale max SLC (mm) (già combinati x e y)	210
spostamento orizzontale SLU concomitante con V SLU (mm) (già combinati x e y)	60
spostamento max SLU (mm) (già combinati x e y)	135
V SLU concomitante allo spostamento max SLU (KN)	10050
rotazioni	-
pendenze longitudinali e trasversali	-
coeff. di smorzamento viscoso equivalente desiderato - *(Se già stimato)*	0,1
Tipo travi d'impalcato (A=acciaio, CA=c.a. gettato in opera, CAP=c.a.p. prefabbricato)	A

GIUNTO DI DILATAZIONE SU MARCIAPIEDI E CORDOLI

SCALA 1:5

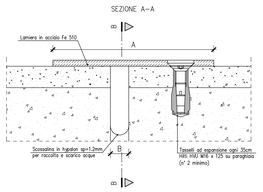

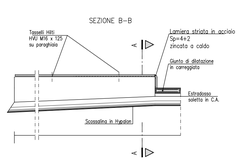

CARATTERISTICHE

GIUNTO COPRIMARCIAPIEDE	A (mm)	B (mm)	Sviluppo (m)
SCORRIMENTO DA 100 mm	820	0÷420	4.0M x2

GIUNTO DI DILATAZIONE

SCALA 1:10

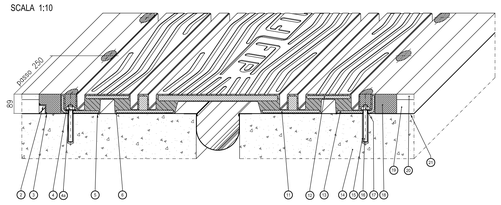

GIUNTO DI DILATAZIONE IN GOMMA ARMATA

25	Vite T.E. M20x50 UNI 5739	Classe 8.8 EN 20898
24	Zanca di ancoraggio multidirezionale	S355J2G3 EN 10025
23	Tirafondo A.M. ø16x200	Fe b 44K
22	Allettamento in malta preaddata	Betonflp
21	Impermeabilizzazione impalcato	
20	Manto d'usura	
19	Binder	
18	Massello	EPOBLOCK ME 3C
17	Dado M20 UNI 5587	Classe 8 EN 20898
16	Barra filettata M20x160	Classe 8T ASTM
14	Resina di ancoraggio	Primer P 150
14	Testata soletta	
13	Angolare pressopiegato	S235JR EN 10025
12	Piastra ponte	S355J2G3 EN 10025
11	Piatto	S275JR EN 10025
10	Piastra ponte	S355J2G3 EN 10025
9	Scossalina raccolta acque sp. 1.2 mm	Hypalon
8	Lamiera di scorrimento	X5 CrNi 1810 EN 10088
7	Stesa e rasatura stucco pareti vert.	S FIP 180
6	Stuccatura	EPOBLOCK 180
5	Bocciardatura e mano d'attacco	Primer P 150
4a	Rondella	UNI 6592
4	Rondelle asolate 62x41x6	C40
3	Stuccatura	S FIP 180
2	Profilo di drenaggio a "L"	X5 CrNi 1810 EN 10088
1	Elemento modulare	Gomma vulc.60±5 Sh/A
POS.	DESCRIZIONE – DIMENSIONI	MATERIALE

KEY-PLAN

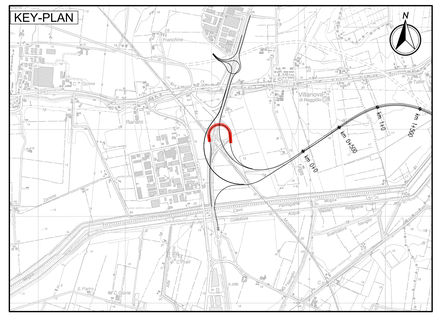

LEGENDA

N — NORD GEOGRAFICO

ELABORATI DI RIFERIMENTO

PD_0_I01_IVI02_0_OM_RG_01 RELAZIONE ILLUSTRATIVA
PD_0_I01_IVI02_0_OM_RC_01 RELAZIONE DI CALCOLO

CARATTERISTICHE DEI MATERIALI

PD_0_0000_0000_0_GE_TB_01 TABELLA MATERIALI E CLASSI DI ESPOSIZIONE CALCESTRUZZO
PD_0_0000_0000_0_GE_KT_02 VITA UTILE E CLASSI D'USO DELLE OPERE

NOTE

LE QUOTE SONO ESPRESSE IN CM (SALVO OVE DIVERSAMENTE INDICATO)
GLI ANGOLI SONO ESPRESSI IN GRADI CENTESIMALI

IL CONCEDENTE — Regione Emilia-Romagna

IL CONCESSIONARIO — ARC AUTOSTRADA REGIONALE CISPADANA

AUTOSTRADA REGIONALE CISPADANA
DAL CASELLO DI REGGIOLO-ROLO SULLA A22 AL CASELLO DI FERRARA SUD SULLA A13

CODICE C.U.P. E81B08000060009

PROGETTO DEFINITIVO

ASSE AUTOSTRADALE (COMPRENSIVO DEGLI INTERVENTI LOCALI DI COLLEGAMENTO VIARIO AL SISTEMA AUTOSTRADALE)

OPERE STRUTTURALI

OPERE D'ARTE MAGGIORI - VIADOTTI

IVI02 - INTERCONNESSIONE A22 - VIADOTTO RAMPA EST-SUD SU AUTOSTRADA A22

SISTEMA DI VINCOLAMENTO

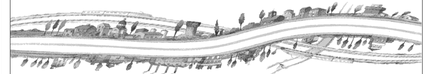

IL PROGETTISTA
Ing. Antonello Mezzaluna
Albo Ing. Bologna n° 5225 A
Ing. Giancarlo Guadagnini
Albo Ing. Ravenna n° 700 A

RESPONSABILE INTEGRAZIONE PRESTAZIONI SPECIALISTICHE
Ing. Emilio Salsi
Albo Ing. Reggio Emilia n° 945

IL CONCESSIONARIO
Autostrade Regionali Cispadane S.p.A.
IL PRESIDENTE
Giuseppe Pasquali

REV.	DATA	DESCRIZIONE	REDAZIONE	CONTROLLO	APPROVAZIONE
G					
F					
E					
D					
C					
B					
A	17.04.2012	EMISSIONE	A.Fagnocchi	G.Guadagnini	E.Salsi

IDENTIFICAZIONE ELABORATO

NUM. PROGR.	FASE	LOTTO	GRUPPO	CODICE OPERA MES.	TRATTO OPERA	AMBITO	TIPO ELABORATO	PROGRESSIVO	REV.
269 9	P D	0	I 0 1	I V I 0 2	0	O M	P C	0 1	A

DATA MAGGIO 2012 — SCALA 1:10-200

IL PRESENTE DOCUMENTO NON POTRA' ESSERE COPIATO, RIPRODOTTO O ALTRIMENTI PUBBLICATO, IN TUTTO O IN PARTE, SENZA IL CONSENSO SCRITTO DEL CONCEDENTE. OGNI UTILIZZO NON AUTORIZZATO SARA' PERSEGUITO A NORMA DI LEGGE.
THIS DOCUMENT MAY NOT BE COPIED, REPRODUCED OR PUBLISHED, EITHER IN PART OR IN ITS ENTIRETY, WITHOUT THE WRITTEN PERMISSION OF ARCCESS CONCORTIUM. UNAUTHORIZED USE WILL BE PROSECUTED BY LAW.

scala di stampa 1:1