SEZIONE W-W 1:50

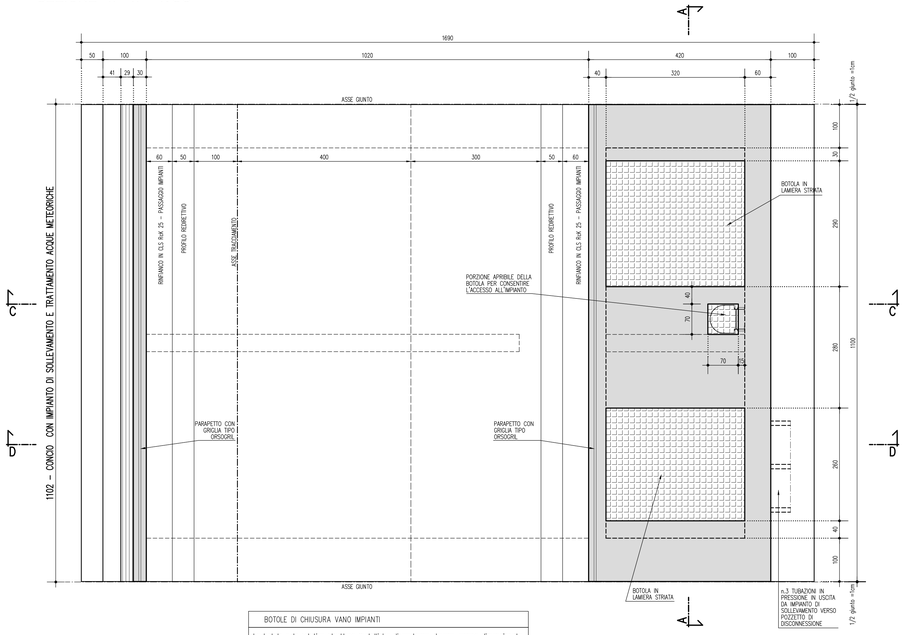

BOTOLE DI CHIUSURA VANO IMPIANTI
Le botole e le relative strutture metalliche di sostegno devono essere dimensionate per un carico pari a 4kN/mq
Il manto esterno è costituito da lamiera striata zincata di spessore 8mm

SEZIONE X-X 1:50

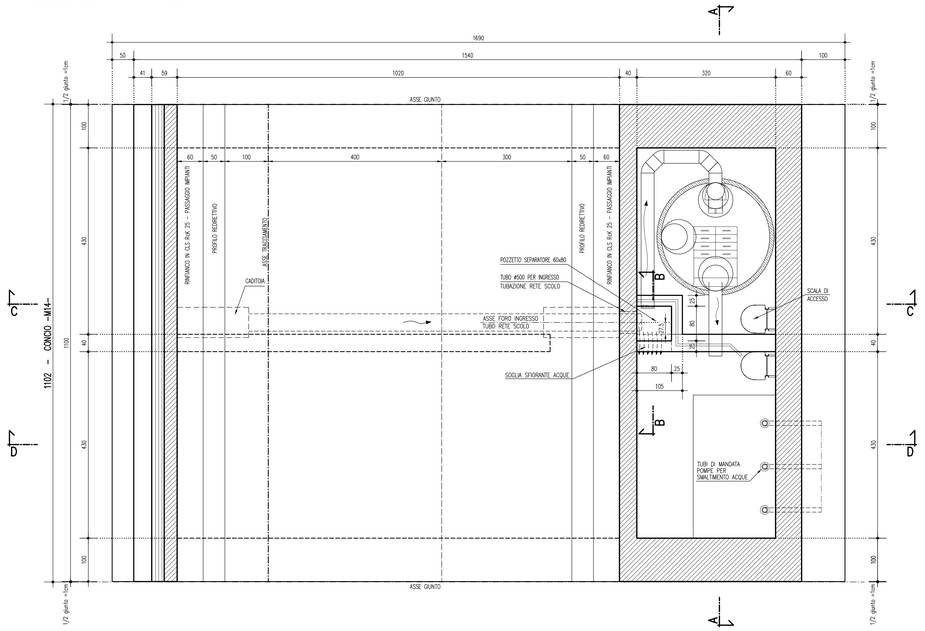

SEZIONE Y-Y 1:50

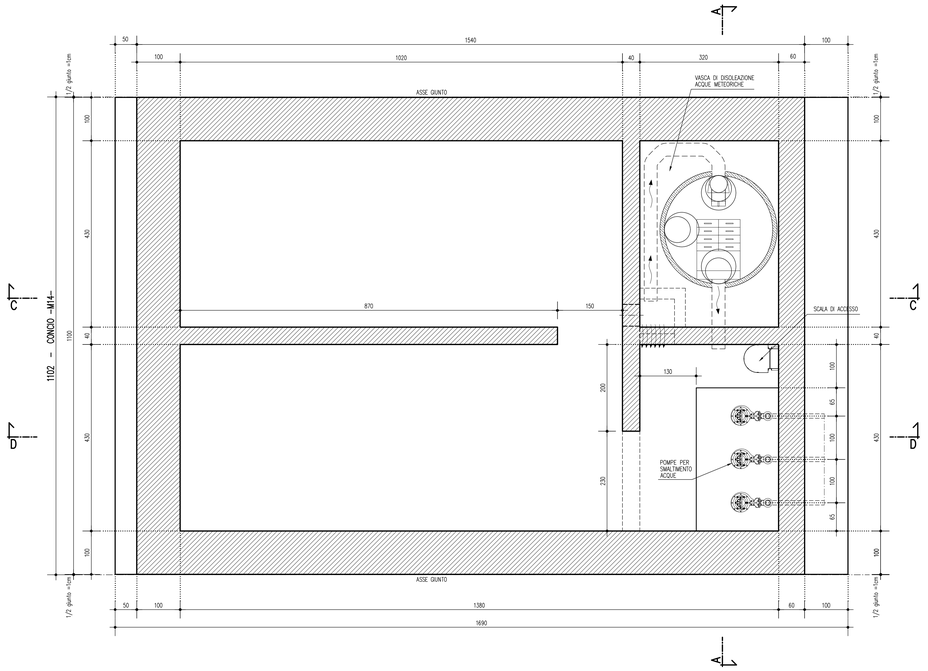

scala di stampa 1:1

KEY-PLAN

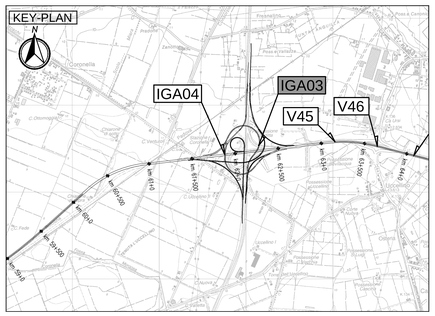

LEGENDA

ELABORATI DI RIFERIMENTO

PD_0_000_00000_0_GE_KT_01 - ELENCO NORMATIVE DI RIFERIMENTO
PD_0_000_00000_0_GE_KT_02 - VITA UTILE E CLASSI D'USO DELLE OPERE
PD_0_000_00000_0_SD_ST_07 - SEZIONI TIPO AUTOSTRADALI - RAMI DI SVINCOLO - Tavola 1/2
PD_0_V00_00000_0_SD_ST_08 - SEZIONI TIPO AUTOSTRADALI - RAMI DI SVINCOLO - Tavola 2/2
PD_0_V00_VST00_0_OM_TP_02 - SOTTOVIA SOTTO FALDA - IMPERMEABILIZZAZIONE
PD_0_V00_VST00_0_OM_TP_03 - SOTTOVIA - IMPIANTO DI SOLLEVAMENTO - BOTOLE DI CHIUSURA E SCALE DI ACCESSO
PD_0_V00_VST00_0_OM_TP_04 - SOTTOVIA - PIAZZOLA IMPIANTO DI SOLLEVAMENTO
PD_0_V00_VST00_0_OM_TP_05 - SOTTOVIA E MURI - PARAPETTI

CARATTERISTICHE DEI MATERIALI

PER CARATTERISTICHE DEI MATERIALI VEDERE ELABORATO :
PD_0_0000_0000_0_GE_TB_01 - TABELLA MATERIALI E CLASSI DI ESPOSIZIONE CALCESTRUZZO

NOTE

_TUTTE LE MISURE SONO ESPRESSE IN CENTIMETRI
_TUTTE LE QUOTE ALTIMETRICHE SONO ESPRESSE IN METRI s.l.m.
_TUTTI GLI ANGOLI SONO ESPRESSI IN GRADI CENTESIMALI
_QUOTA FALDA DI PROGETTO A -0,50m DA PIANO CAMPAGNA

IL CONCEDENTE

Regione Emilia-Romagna

IL CONCESSIONARIO

ARC AUTOSTRADA REGIONALE CISPADANA

AUTOSTRADA REGIONALE CISPADANA
DAL CASELLO DI REGGIOLO-ROLO SULLA A22 AL CASELLO DI FERRARA SUD SULLA A13

CODICE C.U.P. EB18080000060009

PROGETTO DEFINITIVO

ASSE AUTOSTRADALE (COMPRENSIVO DEGLI INTERVENTI LOCALI DI COLLEGAMENTO VIARIO AL SISTEMA AUTOSTRADALE)

OPERE STRUTTURALI

OPERE D'ARTE MAGGIORI : GALLERIE ARTIFICIALI E MANUFATTI

INTERCONNESSIONE CON A13 BOLOGNA FERRARA GALLERIA ARTIFICIALE RAMPA SUD-OVEST

IMPIANTO DI SOLLEVAMENTO E TRATTAMENTO ACQUE METEORICHE. TAVOLA 1/2

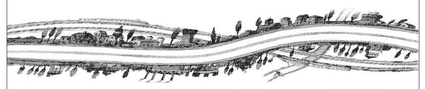

IL PROGETTISTA
PIACENTINI INGEGNERI S.r.l.
Ing. Luca Piacentini
Albo Ing. Bologna n° 4152

RESPONSABILE INTEGRAZIONE PRESTAZIONI SPECIALISTICHE
Ing. Emilio Salsi
Albo Ing. Reggio Emilia n° 945

IL CONCESSIONARIO
Autostrada Regionale Cispadana S.p.A.
IL PRESIDENTE
Graziano Pettenati

REV.	DATA	DESCRIZIONE	REDAZIONE	CONTROLLO	APPROVAZIONE
G					
F					
E					
D					
C					
B					
A	17.04.2012	Emissione	Pasqualini	Piacentini	Salsi

IDENTIFICAZIONE ELABORATO

NUM. PROGR.	FASE	LOTTO	GRUPPO	CODICE OPERA MOD.	TRATTO OPERA	AMBITO	TIPO ELABORATO	PROGRESSIVO	REV.
2767	PD	0	0	I02	IGA03	0	OM	CA	06	A

DATA: MAGGIO 2012
SCALA: 1:50

IL PRESENTE DOCUMENTO NON POTRA' ESSERE COPIATO, RIPRODOTTO O ALTRIMENTI PUBBLICATO, IN TUTTO O IN PARTE, SENZA IL CONSENSO SCRITTO DEL CONCEDENTE. OGNI UTILIZZO NON AUTORIZZATO SARA' PERSEGUITO A NORMA DI LEGGE
THIS DOCUMENT MAY NOT BE COPIED, REPRODUCED OR PUBLISHED, EITHER IN PART OR IN ITS ENTIRETY, WITHOUT THE WRITTEN PERMISSION OF ANCISS CONSORTIUM. UNAUTHORIZED USE WILL BE PROSECUTED BY LAW.