SPALLA S1 - PIANTA
Scala 1:50

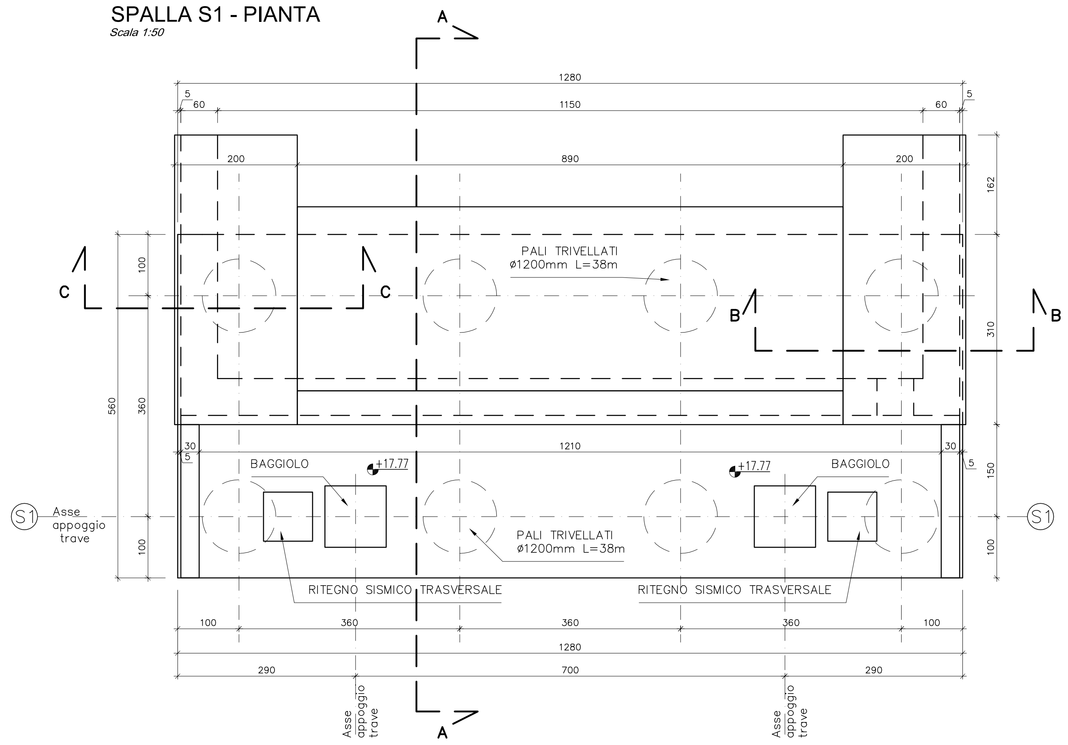

SPALLA S1 - PROSPETTO
Scala 1:50

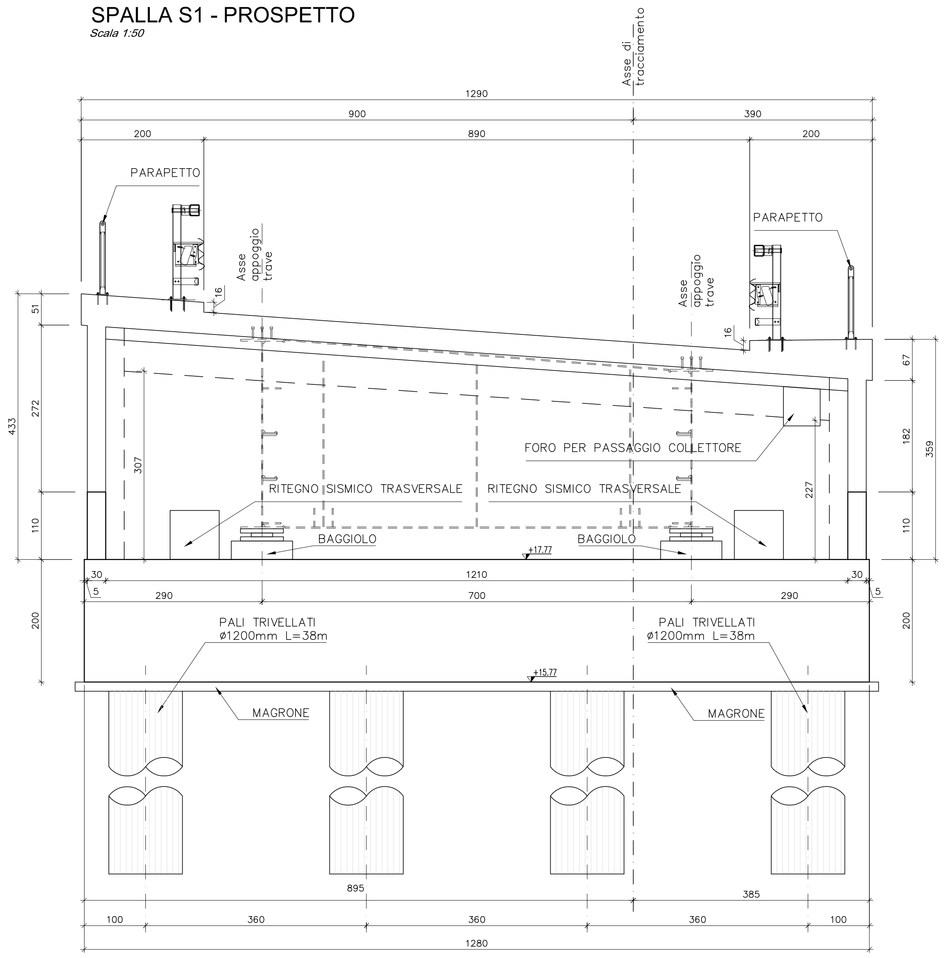

SPALLA S1
SEZIONE C-C
Scala 1:50

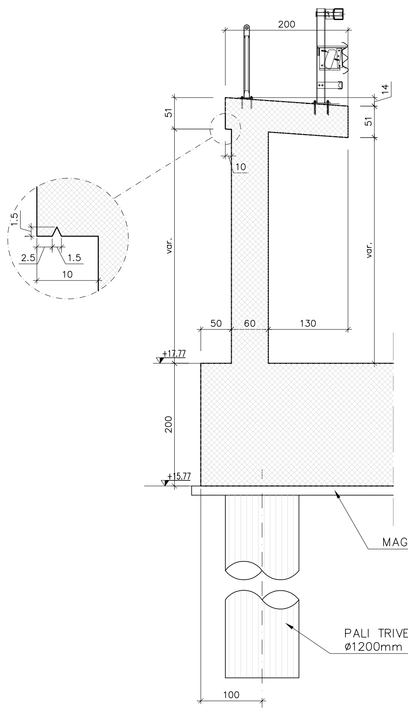

SPALLA S1
SEZIONE B-B
Scala 1:50

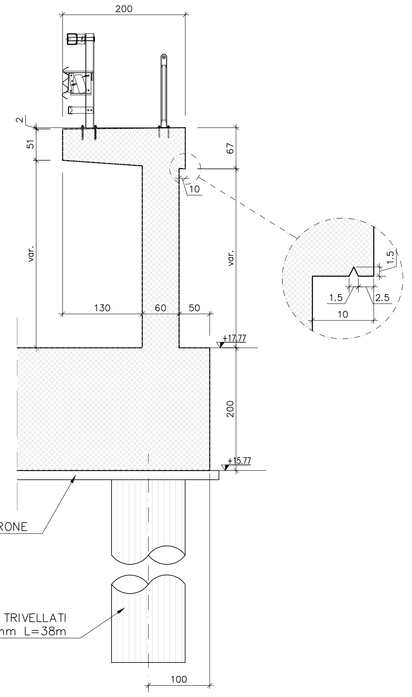

VISTA LATERALE INTERNO PONTE
Scala 1:50

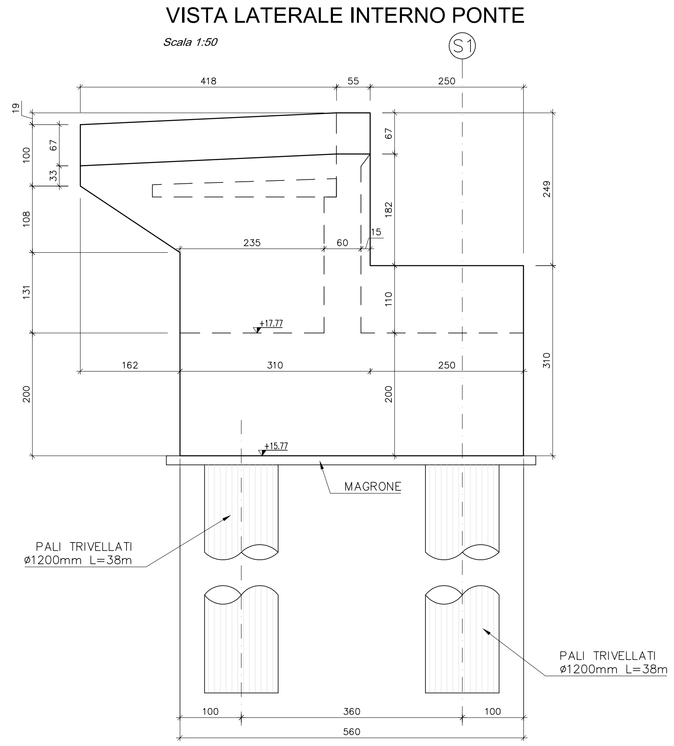

SPALLA S1
SEZIONE A-A
Scala 1:50

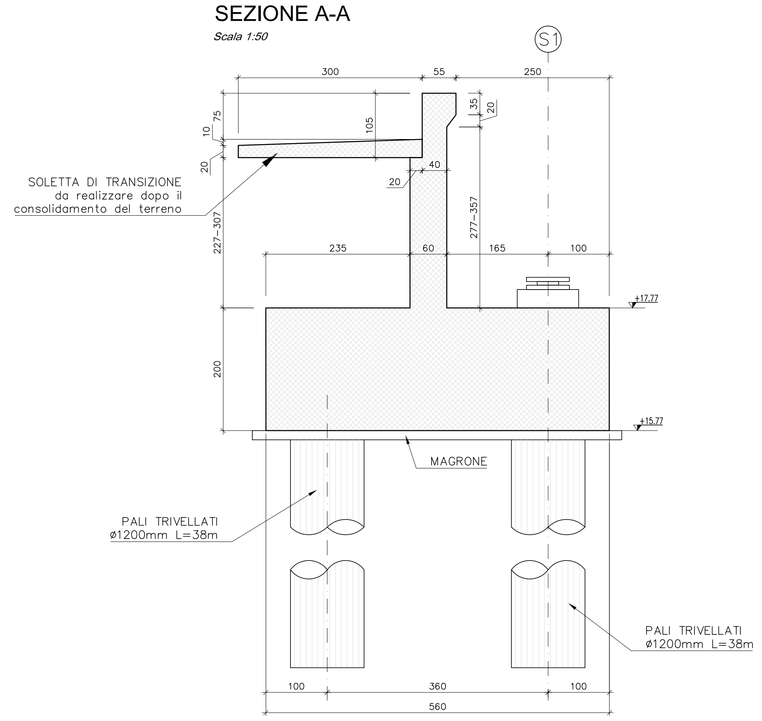

SPALLA S1
VISTA LATERALE ESTERNO PONTE
Scala 1:50

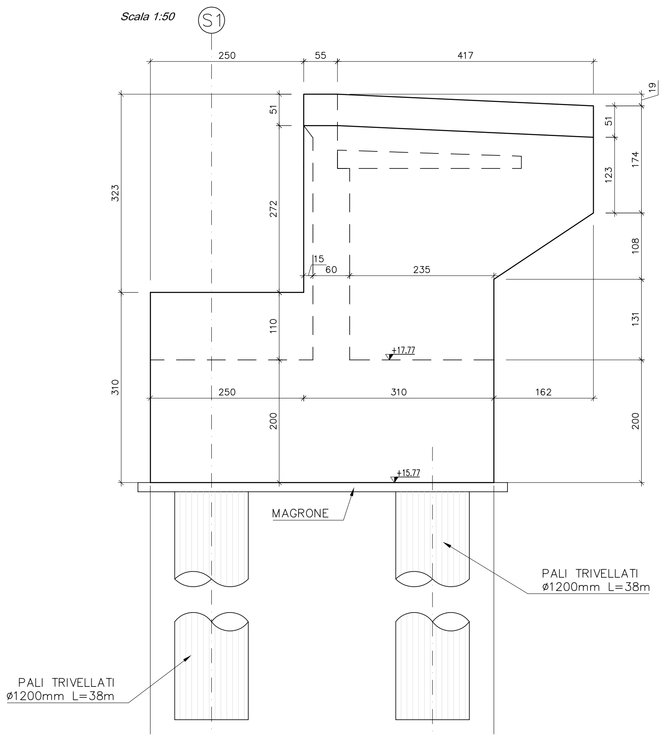

FASI ESECUTIVE SPALLA
Scala 1:150

1. ESECUZIONE DEL RILEVATO IN BASE ALLE INDICAZIONI GEOTECNICHE

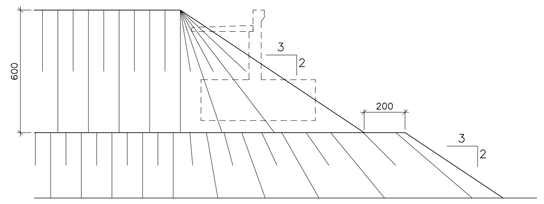

2. ATTESA DEI TEMPI PER L'ESAURIMENTO DEI CEDIMENTI DI CONSOLIDAZIONE

3. SCAVO DEL RILEVATO IN ECCESSO FINO A RAGGIUNGERE IL PIANO DI LAVORO PER I PALI A +0,60m DA INTRADOSSO PLINTO

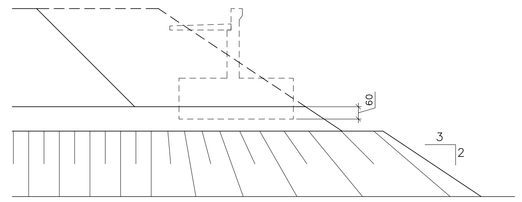

4. ESECUZIONE DEI PALI

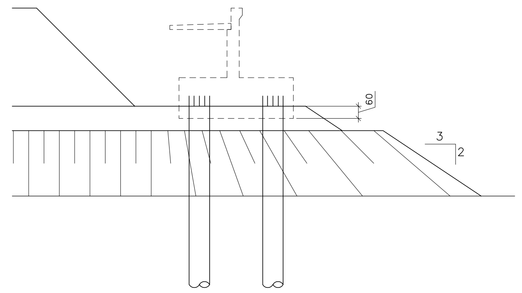

5. SCAVO FINO AD INTRADOSSO PLINTO E SCAPITOZZATURA PALI

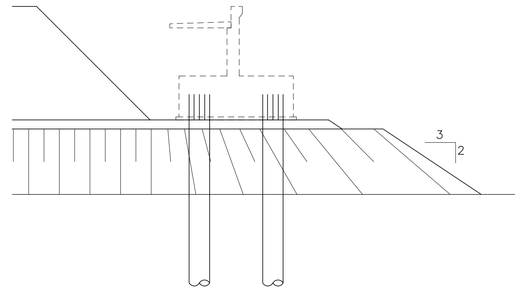

6. ESECUZIONE DELLA SPALLA E DEL RINTERRO

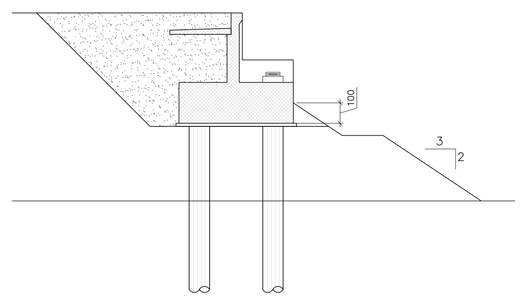

KEY-PLAN

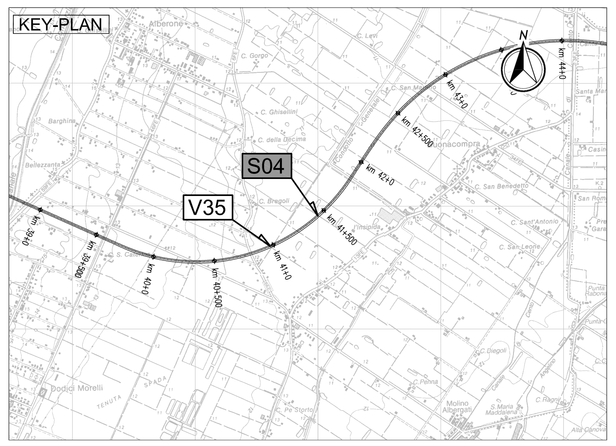
S04
V35
km 0+000
km 0+500
km 1+000
km 1+500
km 2+000
km 2+500
km 3+000
km 3+500
Via Ferrara
Via Ferrara
Via Ferrara