SPALLA S2 - PIANTA
Scala 1:50

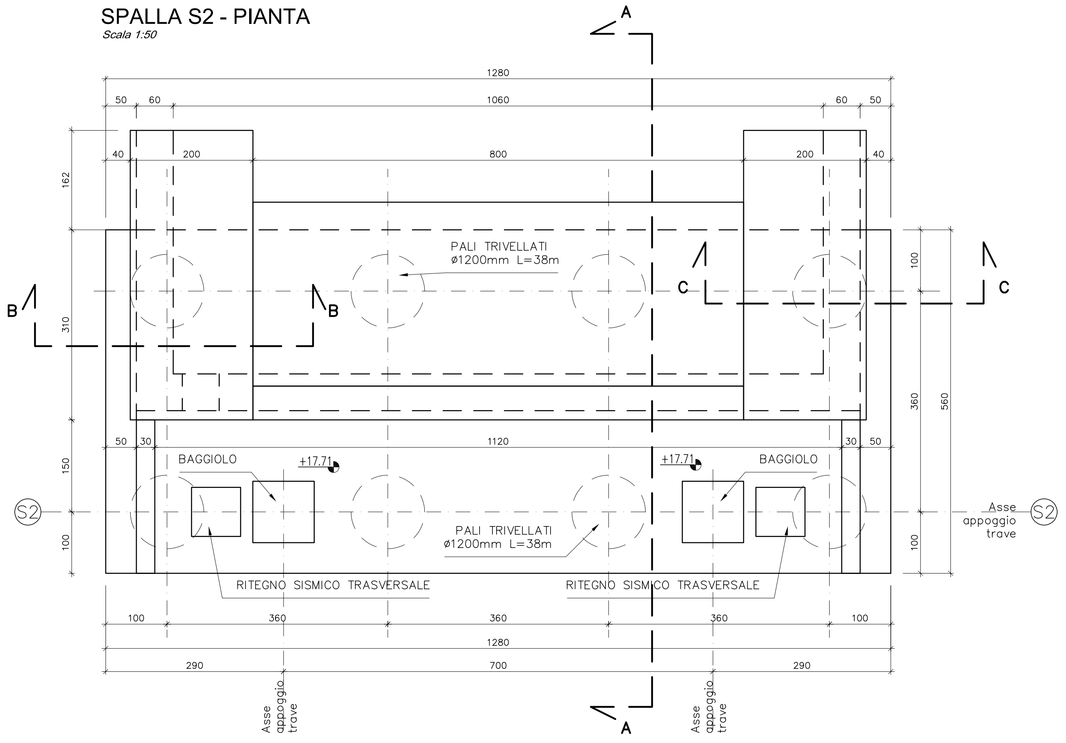

SPALLA S2 SEZIONE B-B
Scala 1:50

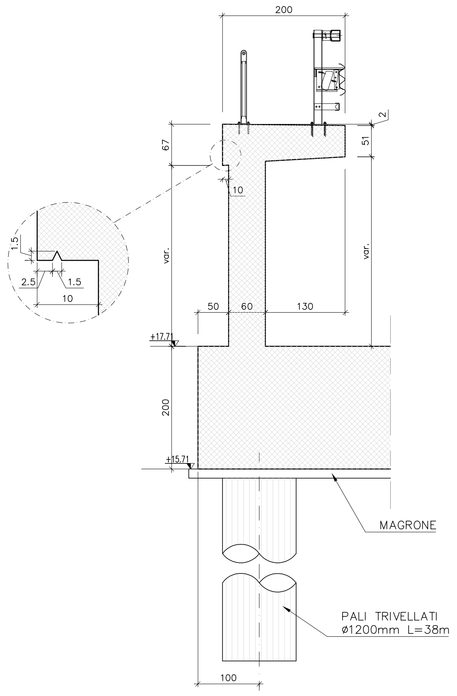

SPALLA S2 - PROSPETTO
Scala 1:50

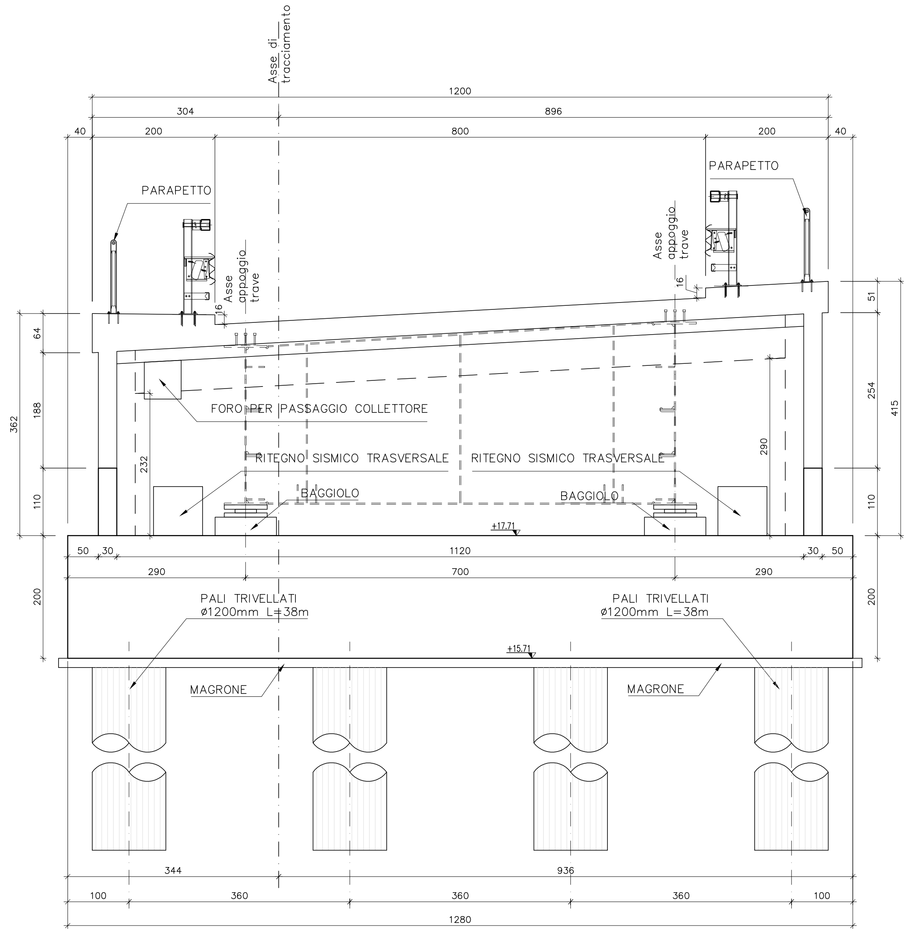

SPALLA S2 SEZIONE C-C
Scala 1:50

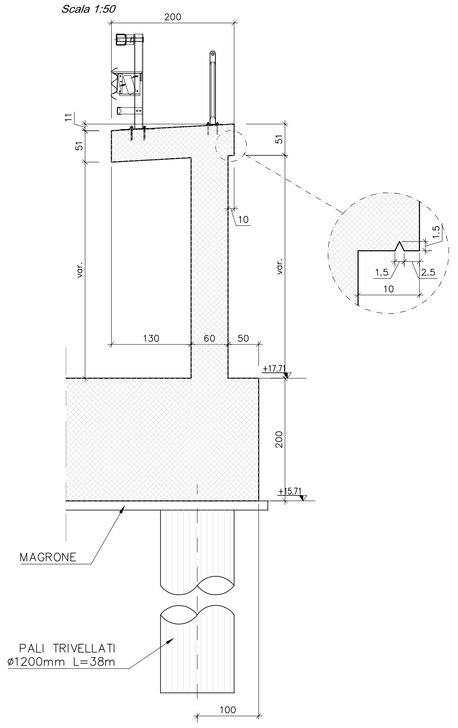

SPALLA S2 VISTA LATERALE INTERNO PONTE
Scala 1:50

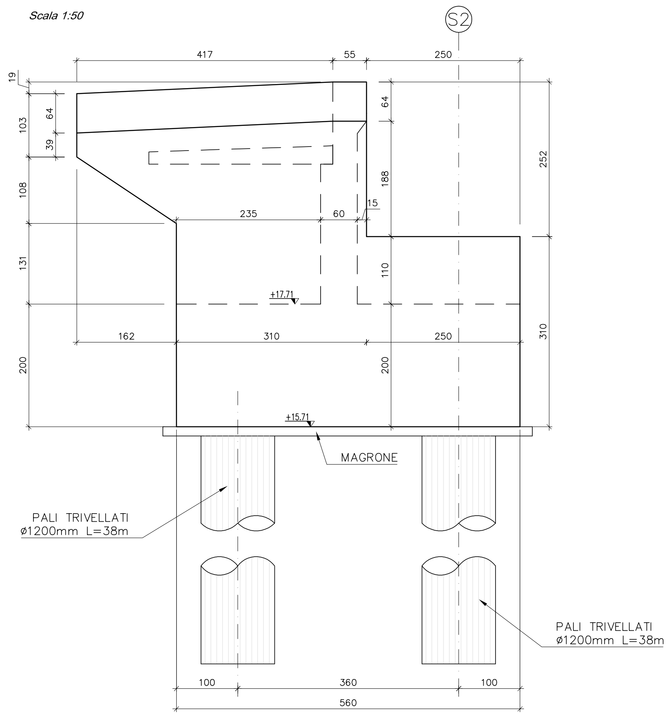

SPALLA S2 SEZIONE A-A
Scala 1:50

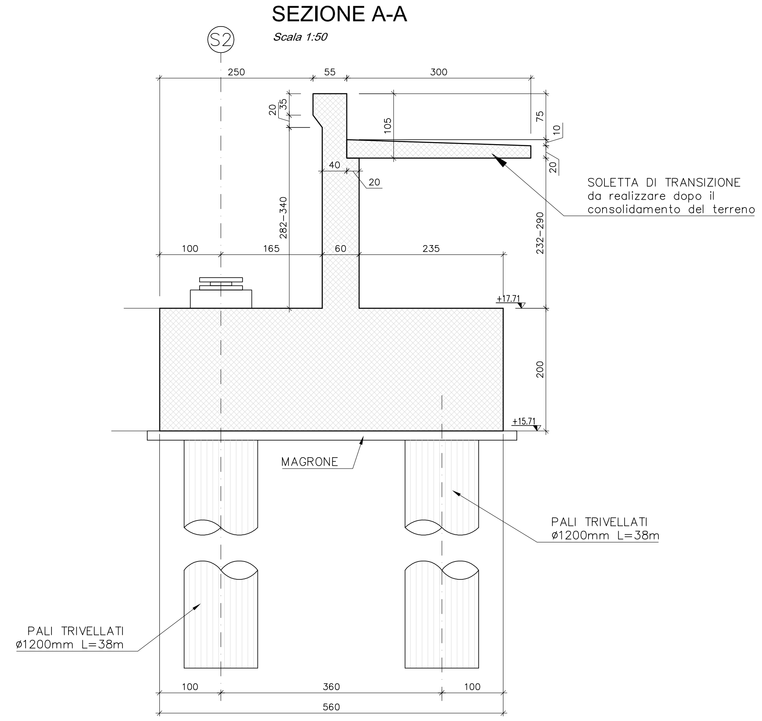

SPALLA S2 VISTA LATERALE ESTERNO PONTE
Scala 1:50

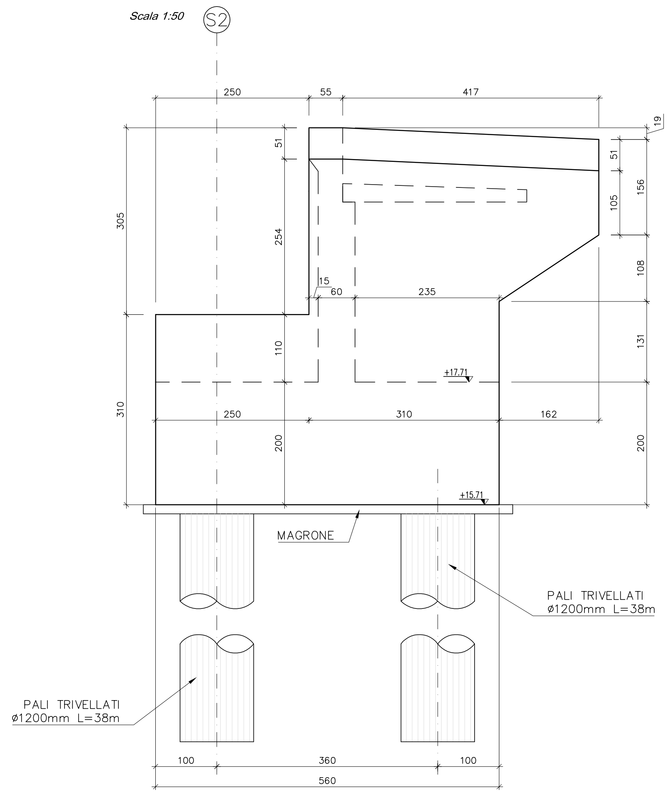

FASI ESECUTIVE SPALLA
Scala 1:150

1. ESECUZIONE DEL RILEVATO IN BASE ALLE INDICAZIONI GEOTECNICHE

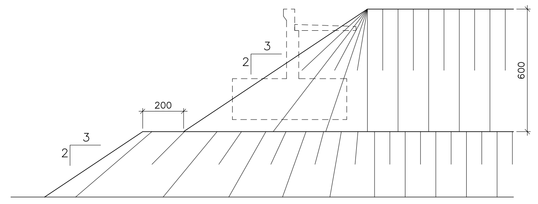

2. ATTESA DEI TEMPI PER L'ESAURIMENTO DEI CEDIMENTI DI CONSOLIDAZIONE

3. SCAVO DEL RILEVATO IN ECCESSO FINO A RAGGIUNGERE IL PIANO DI LAVORO PER I PALI A +0,60m DA INTRADOSSO PLINTO

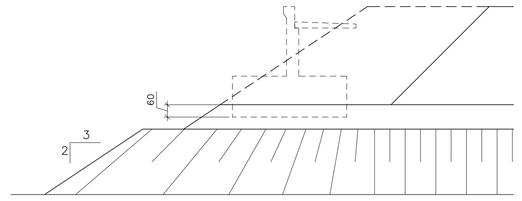

4. ESECUZIONE DEI PALI

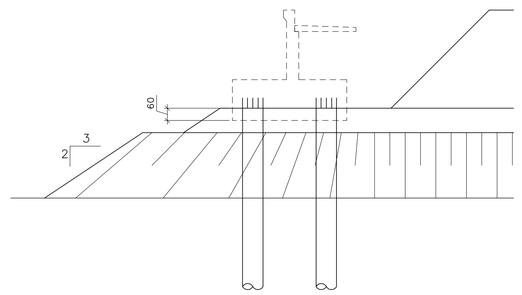

5. SCAVO FINO AD INTRADOSSO PLINTO E SCAPITOZZATURA PALI

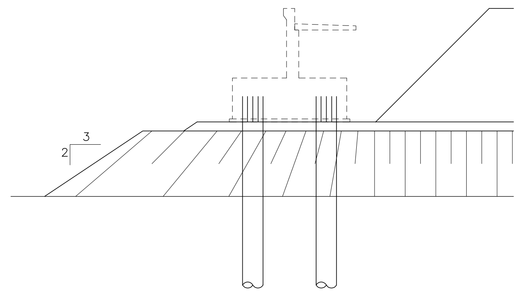

6. ESECUZIONE DELLA SPALLA E DEL RINTERRO

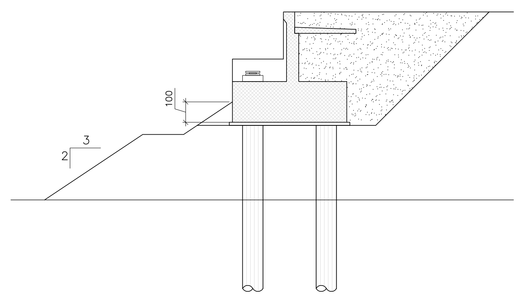
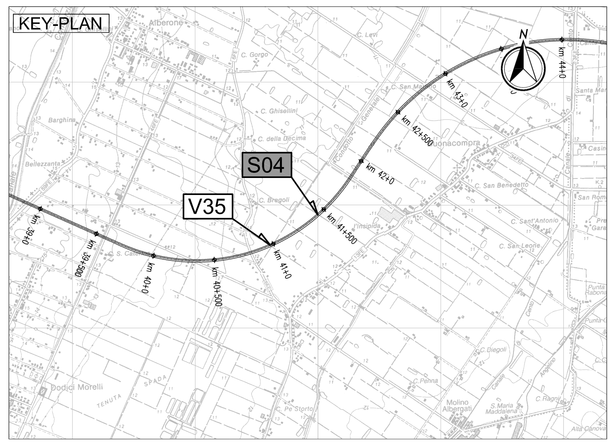
KEY-PLAN