SCHEMA APPOGGI, GIUNTI E DISPOSITIVI DI VINCOLO DINAMICO

Scala 1:200

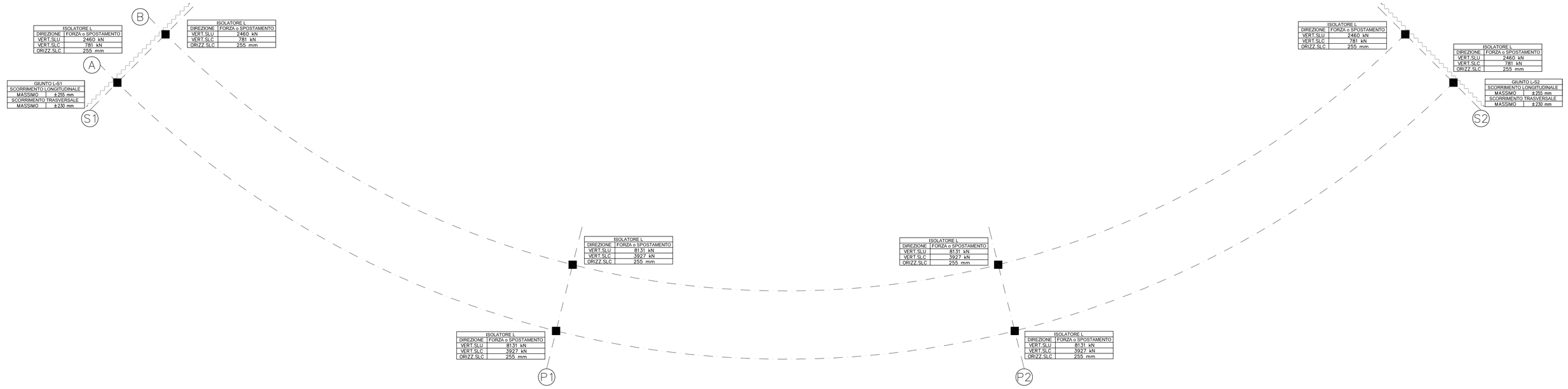

ISOLATORE ELASTOMERICO
tipo FIP SI-N 800/180

quote in millimetri

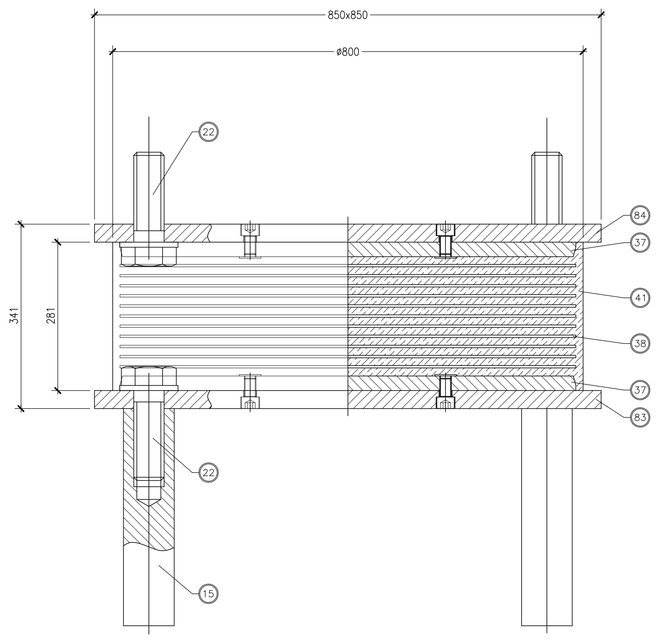

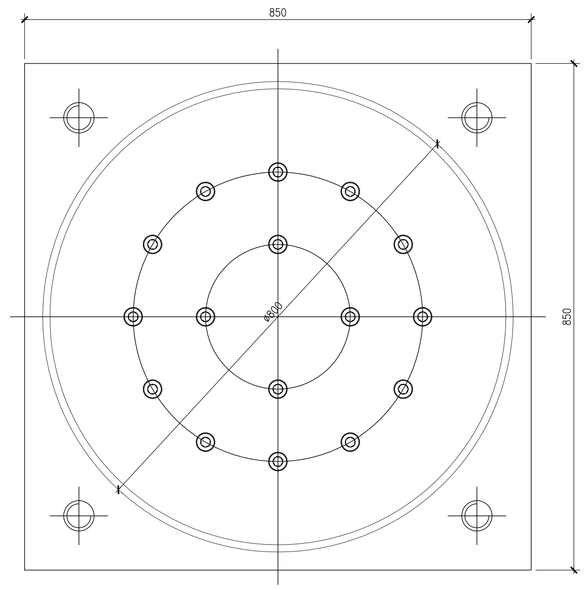

84	1	Piastra d'ancoraggio superiore	S275JR EN 10025
83	1	Piastra d'ancoraggio inferiore	S275JR EN 10025
41		Gomma vulcanizzata	Gu=1.4 MPa
38		Lamiera di rinforzo vulcanizzata	S275JR EN 10025
37	2	Piastra vulcanizzata	S275JR EN 10025
22	8	Vite d'ancoraggio TE M36	Classe 8.8 EN 20898
15	4	Zanca d'ancoraggio	1C40 TQ+T EN 10083
POS.	PEZZI	DESCRIZIONE – DIMENSIONI	MATERIALE

GIUNTO DI DILATAZIONE
tipo RAN-P 500 S-T

quote in millimetri

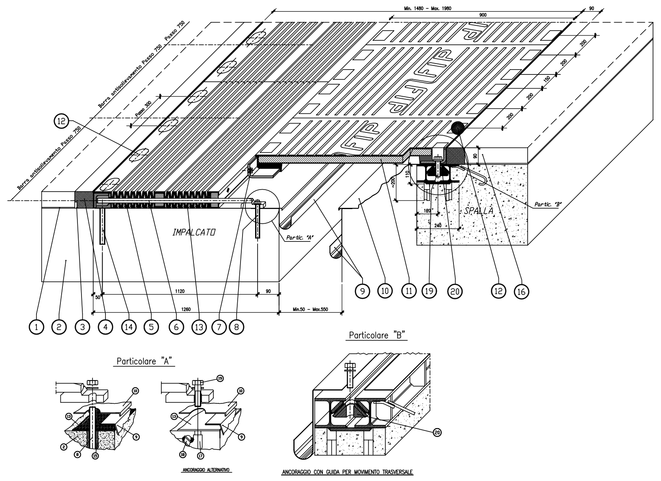

20		Ancoraggio con guida di scorrimento trasversale	S275JR – PTFE
19		Vite TE M20 di fissaggio	classe 8.8
18		Tirafondo	Fe B 44K
17		Zanca di ancoraggio multidirezionale	EN 10025-S355J0J3
16		Pozzetto	
15		Ancoraggio ad iniezione	Primer 150 Zanche
14		Barra filettata M24	ASTM classe 8T
13		Allettamento con stucco	5 FIP 180
12		Sigillatura nicchie	EPOBLOCK ME Legante
11		Piastra parete	EN 10025-S355J0J3 – Gomma vuln.72±5 Sh/A
10		Lamiera di scorrimento	X5 CrNi 1810
9		Scossalina	X5 CrNi 1810
8		Barra filettata M20	ASTM classe 8T
7		Vite di unione M20	classe 8.8
6		Barra antisollevamento	X5 CrNi 1810
5		Elemento di dilatazione	EN 10025-S235JR – Gomma vuln.72±5 Sh/A
4		Massello in malta di resina epossidica	EPOBLOCK ME
3		Profilo per drenaggio acque in acciaio	X5 CrNi 1810
2		Testata soletta	
1		Impermeabilizzazione impalcato	

GIUNTO DI DILATAZIONE SU MARCIAPIEDI E CORDOLI

quote in millimetri

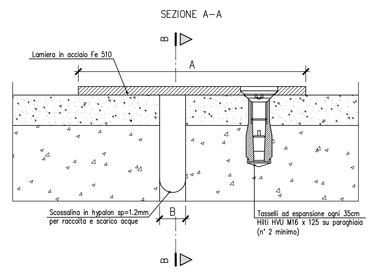

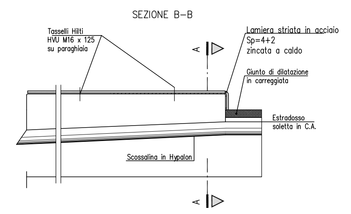

CARATTERISTICHE

GIUNTO COPRIMARCIAPIEDE	A (mm)	B (mm)	Sviluppo (m)
SCORRIMENTO DA 130 mm	820	0÷420	2.0M x2

scala di stampa 1:1
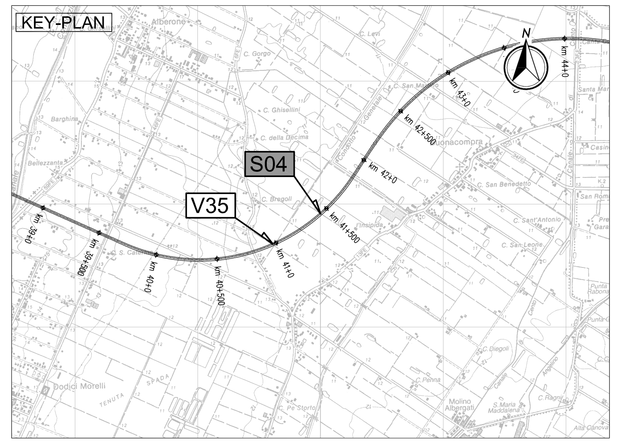
KEY-PLAN