CARPENTERIA METALLICA - SEZIONE LONGITUDINALE IN ASSE DI TRACCIAMENTO

Scala 1:200

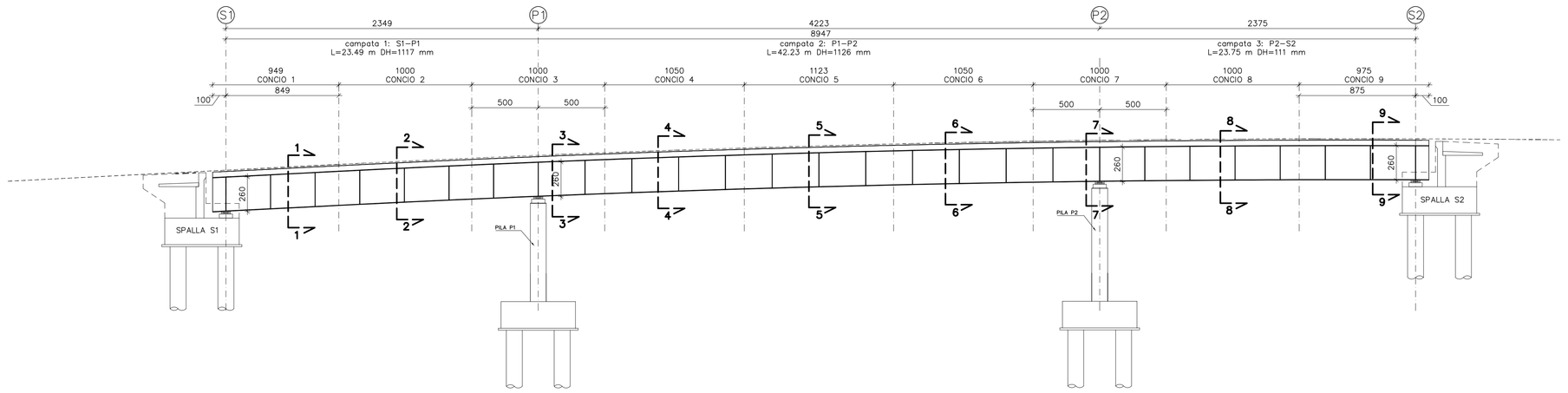

SEZIONI TRASVERSALI TRAVE METALLICA PRINCIPALE INTERNO IMPALCATO

Scala 1:20

N.B. Quote in millimetri

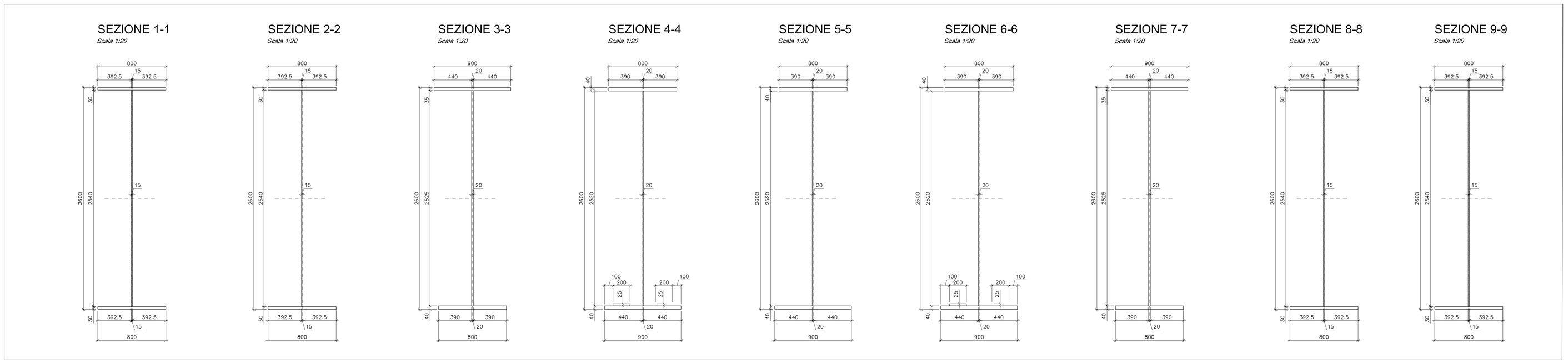

SEZIONI TRASVERSALI TRAVE METALLICA PRINCIPALE ESTERNO IMPALCATO

Scala 1:20

N.B. Quote in millimetri

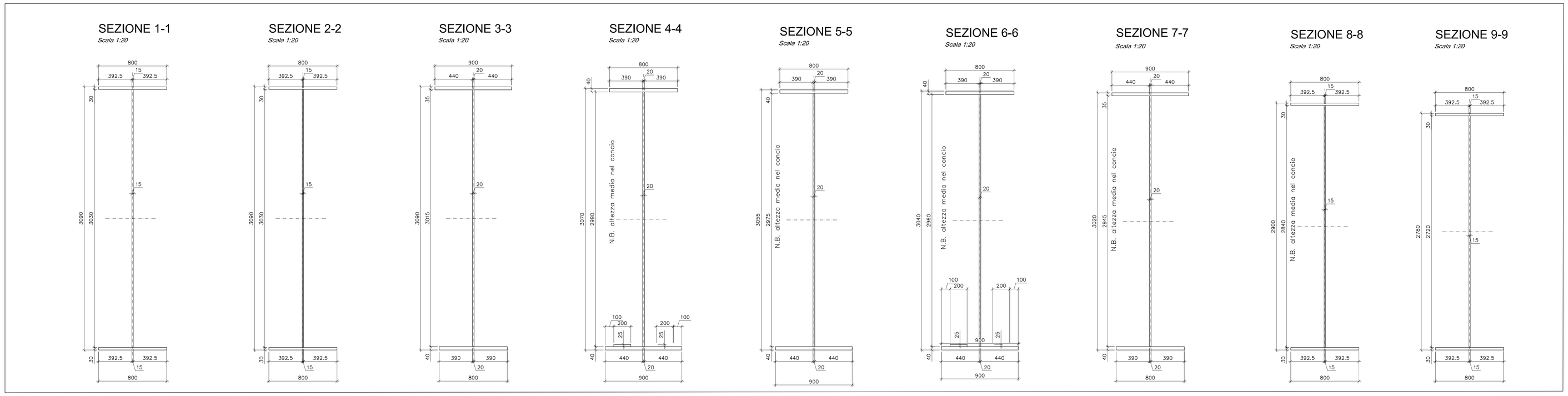

scala di stampa 1:1

KEY-PLAN

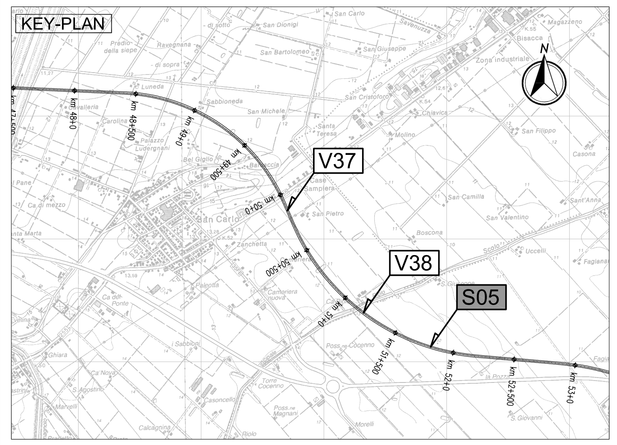

LEGENDA

NORD GEOGRAFICO

ELABORATI DI RIFERIMENTO

PD-0-S05-SCV05-0-OM-RC-01 RELAZIONE DI CALCOLO

CARATTERISTICHE DEI MATERIALI

PD-0-0000-0000-0-GE-TB-01 TABELLA MATERIALI

NOTE

LE QUOTE SONO ESPRESSE IN CM (SALVO OVE DIVERSAMENTE INDICATO)
GLI ANGOLI SONO ESPRESSI IN GRADI SESSAGESIMALI

IL CONCEDENTE

Regione Emilia-Romagna

IL CONCESSIONARIO

ARC AUTOSTRADA REGIONALE CISPADANA

AUTOSTRADA REGIONALE CISPADANA
DAL CASELLO DI REGGIOLO-ROLO SULLA A22 AL CASELLO DI FERRARA SUD SULLA A13

CODICE C.U.P. E81B08000060009

PROGETTO DEFINITIVO

ASSE AUTOSTRADALE (COMPRENSIVO DEGLI INTERVENTI LOCALI DI COLLEGAMENTO VIARIO AL SISTEMA AUTOSTRADALE)

OPERE STRUTTURALI

OPERE D'ARTE MAGGIORI - CAVALCAVIA SVINCOLO E INTERCONNESSIONE

SCV05 - CAVALCAVIA RAMPA EST-SUD DELLO SVINCOLO DI POGGIO RENATICO

SEZIONE LONGITUDINALE CARPENTERIA METALLICA, SUDDIVISIONE CONCI E SEZIONI TRAVI

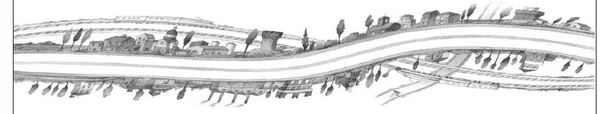

IL PROGETTISTA

Ing. Antonio De Fazio
Albo Ing. Bologna n° 3696

RESPONSABILE INTEGRAZIONE PRESTAZIONI SPECIALISTICHE

Ing. Emilio Salsi
Albo Ing. Reggio Emilia n° 945

IL CONCESSIONARIO

Autostrada Regionale Cispadana S.p.A.
IL PRESIDENTE
Graziano Pattuzzi

REV.	DATA	DESCRIZIONE	REDAZIONE	CONTROLLO	APPROVAZIONE
G					
F					
E					
D					
C					
B					
A	17.04.2012	EMISSIONE	GADOTTI	DE FAZIO	SALSI

IDENTIFICAZIONE ELABORATO

NUM. PROGR.	FASE	LOTTO	GRUPPO	CODICE OPERA WBS	TRATTO D'OPERA	AMBITO	TIPO ELABORATO	PROGRESSIVO	REV.
258	PD	0	S05	SCV05	0	OM	PZ	03	A

DATA: MAGGIO 2012

SCALA: VARIE

IL PRESENTE DOCUMENTO NON POTRA' ESSERE COPIATO, RIPRODOTTO O ALTRIMENTI PUBBLICATO, IN TUTTO O IN PARTE, SENZA IL CONSENSO SCRITTO DEL CONCESSIONARIO. OGNI UTILIZZO NON AUTORIZZATO SARA' PERSEGUITO A NORMA DI LEGGE.
THIS DOCUMENT MAY NOT BE COPIED, REPRODUCED OR PUBLISHED, EITHER IN PART OR IN ITS ENTIRETY, WITHOUT THE WRITTEN PERMISSION OF ARCESA CONCESSIONAIRE. UNAUTHORIZED USE WILL BE PROSECUTED BY LAW.