SCHEMA APPOGGI, GIUNTI E DISPOSITIVI DI VINCOLO DINAMICO

Scala 1:200

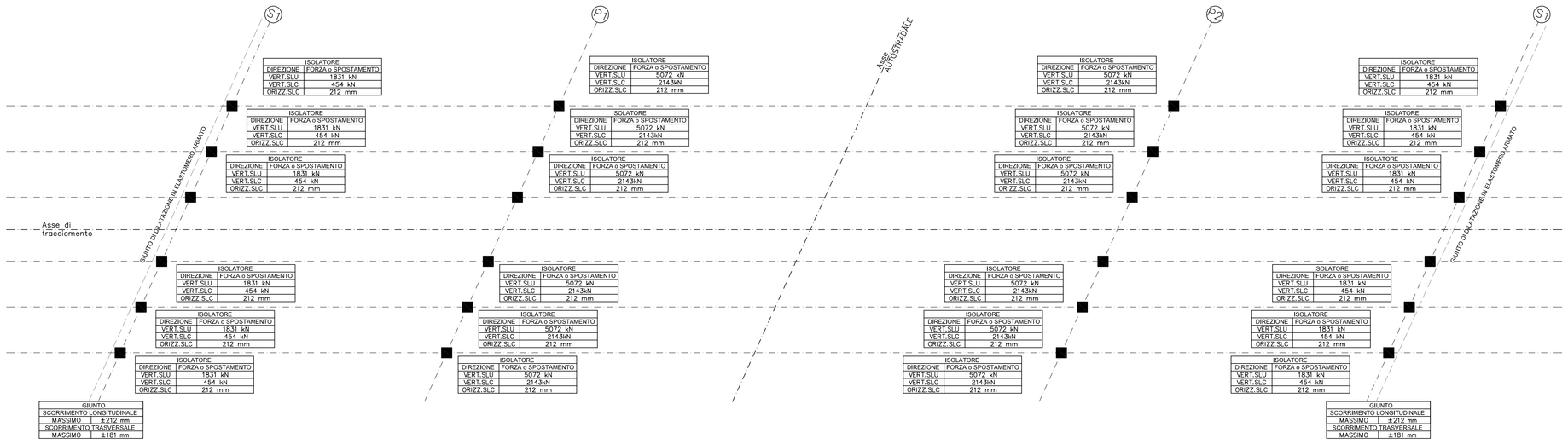

ISOLATORE ELASTOMERICO
tipo FIP SI-N 650/126

quote in millimetri

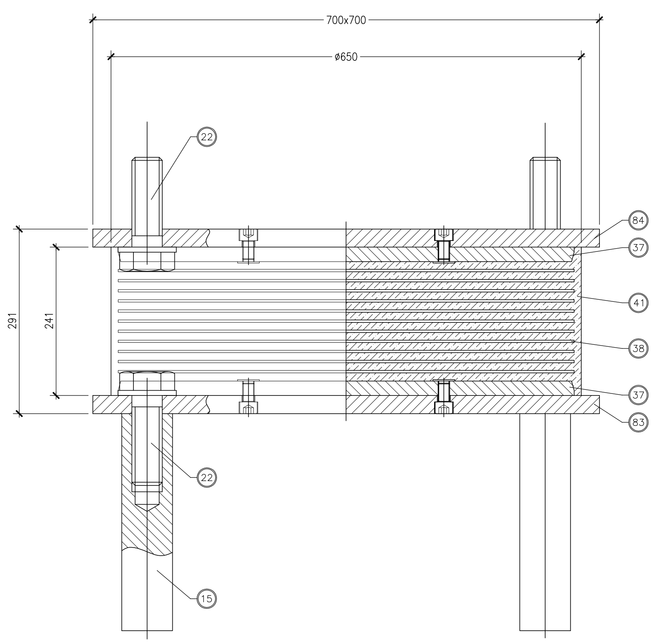

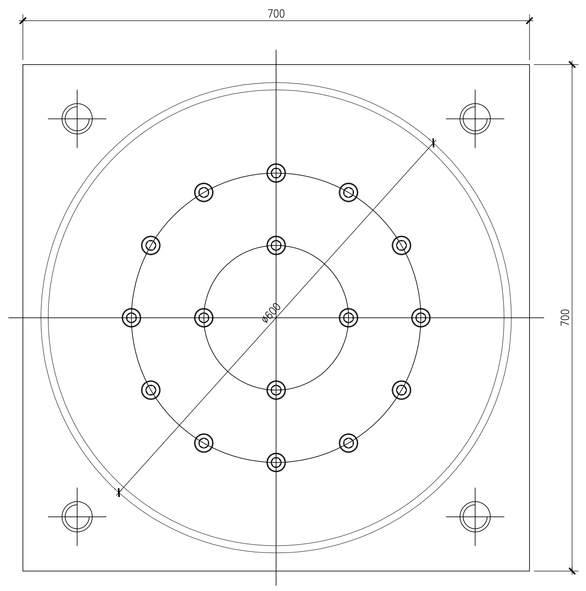

84	1	Piastra d'ancoraggio superiore	S275JR EN 10025
83	1	Piastra d'ancoraggio inferiore	S275JR EN 10025
41		Gomma vulcanizzata	Cu=1.4 MPa
38		Lamiera di rinforzo vulcanizzata	S275JR EN 10025
37	2	Piastra vulcanizzata	S275JR EN 10025
22	8	Vite d'ancoraggio TE M36	Classe 8.8 EN 20898
15	4	Zanca d'ancoraggio	1040 TD+T EN 10083
POS.	PEZZI	DESCRIZIONE - DIMENSIONI	MATERIALE

GIUNTO DI DILATAZIONE
tipo FIP GPE 400

quote in millimetri

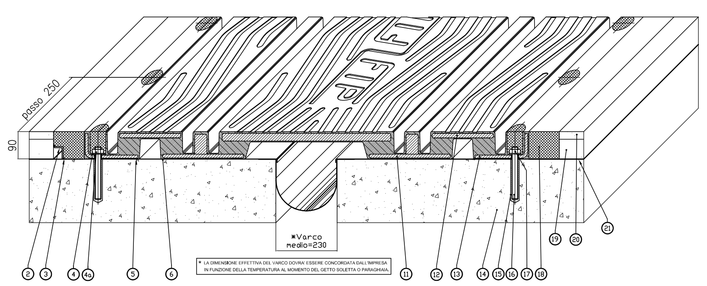

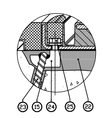

scorrimento totale 400mm

25	Vite T.E. M20x50 UNI 5739	Classe 8.8 EN 20898
24	Zanca di ancoraggio multidirezionale	S355J2G3 EN 10025
23	Tirafondo A.M ø16x200	Fe b 44K
22	Allettamento in malta predosata	Betonfip
21	Impermeabilizzazione impalcato	
20	Manto d'usura	
19	Binder	
18	Massetto	EPOBLOCK WE 3C
17	Dado M20 UNI 5587	Classe 8 EN 20898
16	Barra filettata M20x160	Classe 8T ASTM
14	Resina di ancoraggio	Primer P 150
14	Testata soletta	
13	Angolare pressopiegato	S235JR EN 10025
12	Piastra ponte	S355J2G3 EN 10025
11	Piatto	S275JR EN 10025
10	Piastra ponte	S355J2G3 EN 10025
9	Scossalina raccolta acque sp. 1.2 mm	Hypalon
8	Lamiera di scorrimento	X5 CrNi 1810 EN 10088
7	Stesa e rasatura stucco pareti vert.	S FIP 180
6	Stuccatura	EPOBLOCK 180
5	Bocciardature e mano d'attacco	Primer P 150
4a	Rondella	UNI 6592
4	Rondelle asolate 62x41x6	C40
3	Stuccatura	S FIP 180
2	Profilo di dreneggio a "L"	X5 CrNi 1810 EN 10088
1	Elemento modulare	Gomma vulc.60±5 SH/A
POS.	DESCRIZIONE - DIMENSIONI	MATERIALE

GIUNTO DI DILATAZIONE SU MARCIAPIEDI E CORDOLI

quote in millimetri

SEZIONE A-A

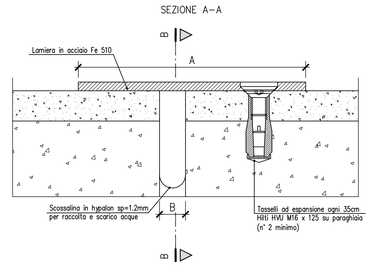

SEZIONE B-B

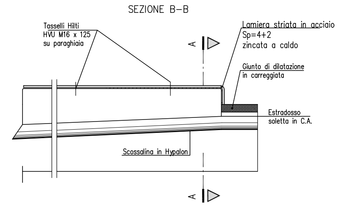

CARATTERISTICHE

GIUNTO COPRIMARCIAPIEDE	A (mm)	B (mm)	Sviluppo (m)
SCORRIMENTO DA 130 mm	820	0÷420	2.0M x2

KEY-PLAN

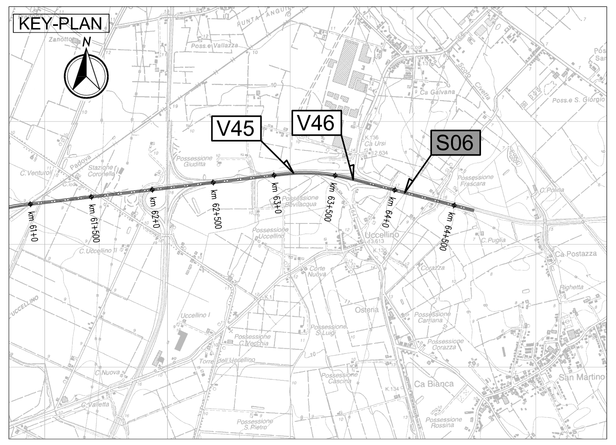

LEGENDA

NORD GEOGRAFICO

ELABORATI DI RIFERIMENTO

PD-0-S06-SCV07-0-OM-RC-01 RELAZIONE DI CALCOLO

CARATTERISTICHE DEI MATERIALI

PD-0-0000-0000-0-GE-TB-01 TABELLA MATERIALI

NOTE

LE QUOTE SONO ESPRESSE IN CM (SALVO OVE DIVERSAMENTE INDICATO)
GLI ANGOLI SONO ESPRESSI IN GRADI SESSAGESIMALI

IL CONCEDENTE

Regione Emilia-Romagna

IL CONCESSIONARIO

ARC AUTOSTRADA REGIONALE CISPADANA

AUTOSTRADA REGIONALE CISPADANA
DAL CASELLO DI REGGIOLO-ROLO SULLA A22 AL CASELLO DI FERRARA SUD SULLA A13

CODICE C.U.P. E81B08000060009

PROGETTO DEFINITIVO

ASSE AUTOSTRADALE (COMPRENSIVO DEGLI INTERVENTI LOCALI DI COLLEGAMENTO VIARIO AL SISTEMA AUTOSTRADALE)

OPERE STRUTTURALI

OPERE D'ARTE MAGGIORI - CAVALCAVIA SVINCOLO E INTERCONNESSIONE

SCV07 - CAVALCAVIA RAMPA EST-SUD E SUD-OVEST DELLO SVINCOLO DI FERRARA SUD

PIANTA CON SCHEMI APPOGGI E GIUNTI

IL PROGETTISTA

Ing. Antonio De Fazio
Albo Ing. Bologna n° 3696

RESPONSABILE INTEGRAZIONE PRESTAZIONI SPECIALISTICHE

Ing. Emilio Salsi
Albo Ing. Reggio Emilia n° 945

IL CONCESSIONARIO

Autostrada Regionale Cispadana S.p.A.
IL PRESIDENTE
Graziano Pattuzzi

REV.	DATA	DESCRIZIONE	REDAZIONE	CONTROLLO	APPROVAZIONE
G					
F					
E					
D					
C					
B					
A	17.04.2012	EMISSIONE	GADOTTI	DE FAZIO	SALSI

IDENTIFICAZIONE ELABORATO

NUM. PROGR.	FASE	LOTTO	GRUPPO	CODICE OPERA MEC	TRATTO OPERA	AMBITO	TIPO ELABORATO	PROGRESSIVO	REV.
2683	PD	0	S06	SCV07	0	OM	PD	01	A

DATA: MAGGIO 2012

SCALA: VARIE

IL PRESENTE DOCUMENTO NON POTRA' ESSERE COPIATO, RIPRODOTTO O ALTRIMENTI PUBBLICATO, IN TUTTO O IN PARTE, SENZA IL CONSENSO SCRITTO DEL CONCEDENTE. CON UTILIZZO NON AUTORIZZATO SARA' PERSEGUITO A NORMA DI LEGGE.
THIS DOCUMENT MAY NOT BE COPIED, REPRODUCED OR PUBLISHED, EITHER IN PART OR IN ITS ENTIRETY, WITHOUT THE WRITTEN PERMISSION OF ARCCIDE CISPADANA. UNAUTHORIZED USE WILL BE PROSECUTED BY LAW.

scala di stampa 1:1