CARPENTERIA METALLICA - SEZIONE LONGITUDINALE IN ASSE DI TRACCIAMENTO

Scala 1:200

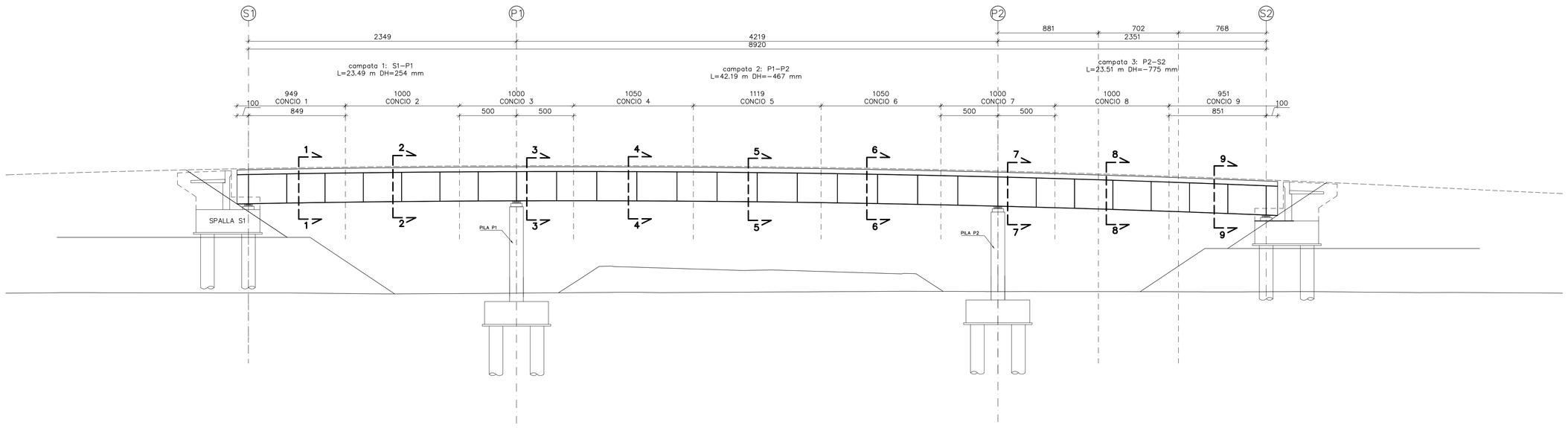

SEZIONI TRASVERSALI TRAVE METALLICA PRINCIPALE INTERNO IMPALCATO

Scala 1:20

N.B. Quote in millimetri

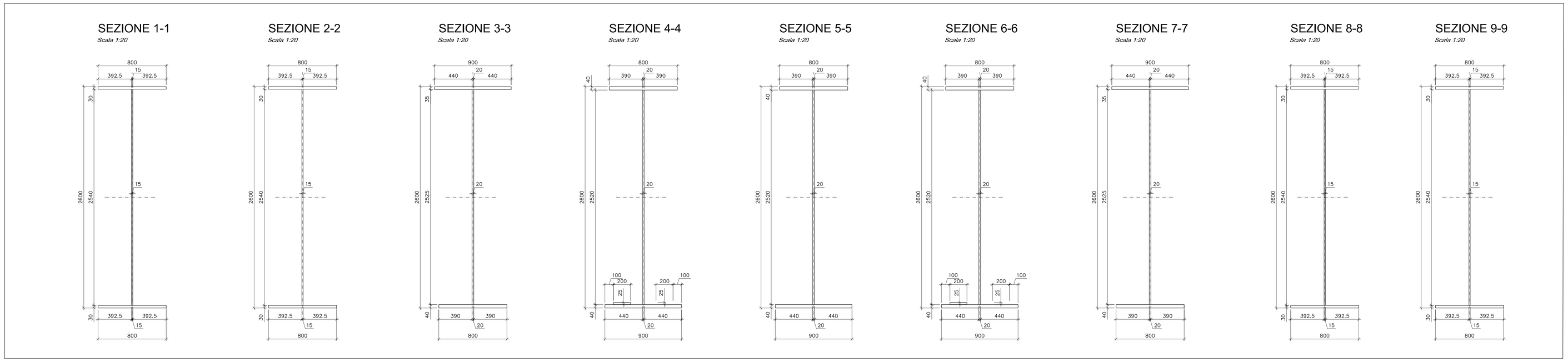

SEZIONI TRASVERSALI TRAVE METALLICA PRINCIPALE ESTERNO IMPALCATO

Scala 1:20

N.B. Quote in millimetri

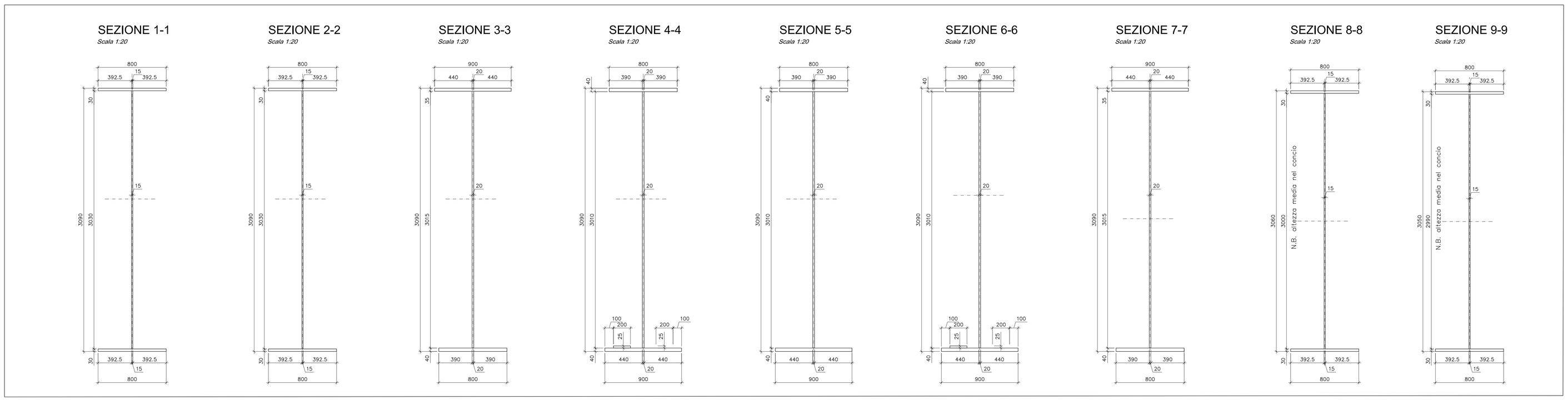

scala di stampa 1:1

KEY-PLAN

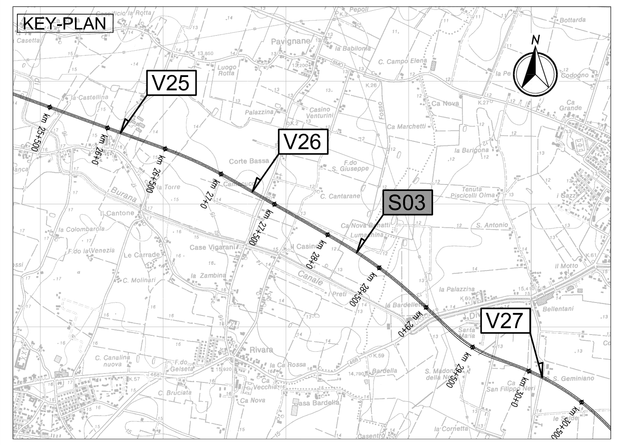

LEGENDA

N — NORD GEOGRAFICO

ELABORATI DI RIFERIMENTO

PD-0-S03-SCV09-0-OM-RC-01 RELAZIONE DI CALCOLO

CARATTERISTICHE DEI MATERIALI

PD-0-0000-0000-0-GE-TB-01 TABELLA MATERIALI

NOTE

LE QUOTE SONO ESPRESSE IN CM (SALVO OVE DIVERSAMENTE INDICATO)
GLI ANGOLI SONO ESPRESSI IN GRADI SESSAGESIMALI

IL CONCEDENTE

Regione Emilia-Romagna

IL CONCESSIONARIO

ARC AUTOSTRADA REGIONALE CISPADANA

AUTOSTRADA REGIONALE CISPADANA

DAL CASELLO DI REGGIOLO-ROLO SULLA A22 AL CASELLO DI FERRARA SUD SULLA A13

CODICE C.U.P. E81B08000060009

PROGETTO DEFINITIVO

ASSE AUTOSTRADALE (COMPRENSIVO DEGLI INTERVENTI LOCALI DI COLLEGAMENTO VIARIO AL SISTEMA AUTOSTRADALE)

OPERE STRUTTURALI

OPERE D'ARTE MAGGIORI - CAVALCAVIA SVINCOLO E INTERCONNESSIONE

SCV09 - CAVALCAVIA RAMPA EST-SUD DELLO SVINCOLO DI S.FELICE SUL PANARO-FINALE EMILIA

SEZIONE LONGITUDINALE CARPENTERIA METALLICA, SUDDIVISIONE CONCI E SEZIONI TRAVI

IL PROGETTISTA
Ing. Antonio De Fazio
Albo Ing. Bologna n° 3696
ORDINE DEGLI INGEGNERI DELLA PROVINCIA DI BOLOGNA — INGEGNERE ANTONIO DE FAZIO — SETTORE INGEGNERIA CIVILE E AMBIENTALE — N° 3696 / A

RESPONSABILE INTEGRAZIONE PRESTAZIONI SPECIALISTICHE
Ing. Emilio Salsi
Albo Ing. Reggio Emilia n° 945
ORDINE DEGLI INGEGNERI DELLA PROVINCIA DI REGGIO EMILIA

IL CONCESSIONARIO
Autostrada Regionale Cispadana S.p.A.
IL PRESIDENTE
Giuseppe Pasquali

REV.	DATA	DESCRIZIONE	REDAZIONE	CONTROLLO	APPROVAZIONE
G					
F					
E					
D					
C					
B					
A	17.04.2012	EMISSIONE	GADOTTI	DE FAZIO	SALSI

IDENTIFICAZIONE ELABORATO

NUM. PROGR.	FASE	LOTTO	GRUPPO	CODICE OPERA MOD.	TRATTO OPERA	NUMERO	TIPO ELABORATO	PROGRESSIVO	REV.
289 3	PD	0	S03	SCV09	0	OM	PZ	03	A

DATA: MAGGIO 2012

SCALA: VARIE

IL PRESENTE DOCUMENTO NON POTRA' ESSERE COPIATO, RIPRODOTTO O ALTRIMENTI PUBBLICATO, IN TUTTO O IN PARTE, SENZA IL CONSENSO SCRITTO DEL CONCEDENTE. OGNI UTILIZZO NON AUTORIZZATO SARA' PERSEGUITO A NORMA DI LEGGE
THIS DOCUMENT MAY NOT BE COPIED, REPRODUCED OR PUBLISHED, EITHER IN PART OR IN ITS ENTIRETY, WITHOUT THE WRITTEN PERMISSION OF ARCCIS CONCORTIUM. UNAUTHORIZED USE WILL BE PROSECUTED BY LAW.