SEZIONE A–A
SCALA 1:50

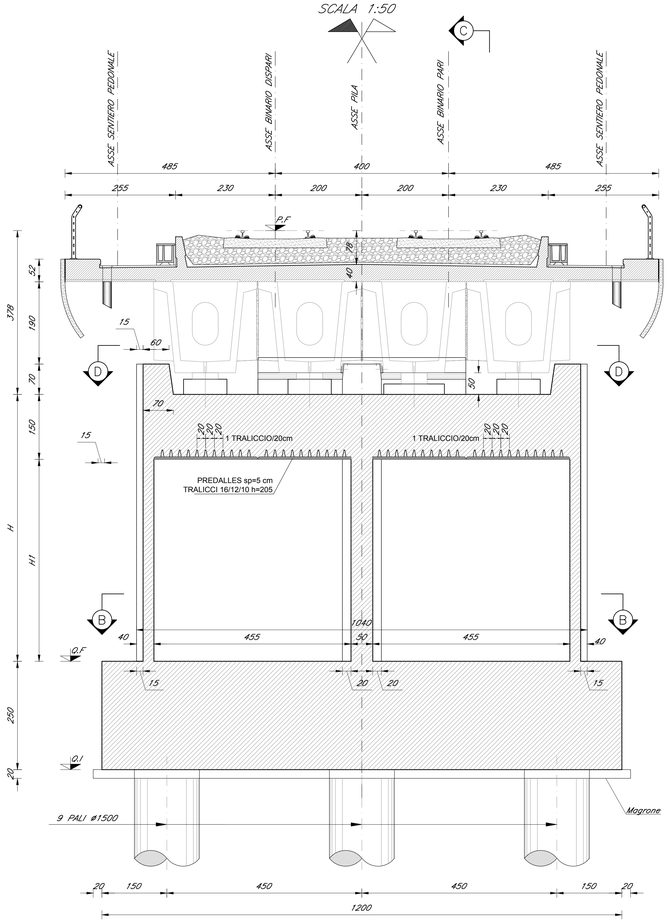

SEZIONE C–C
Scala 1:50

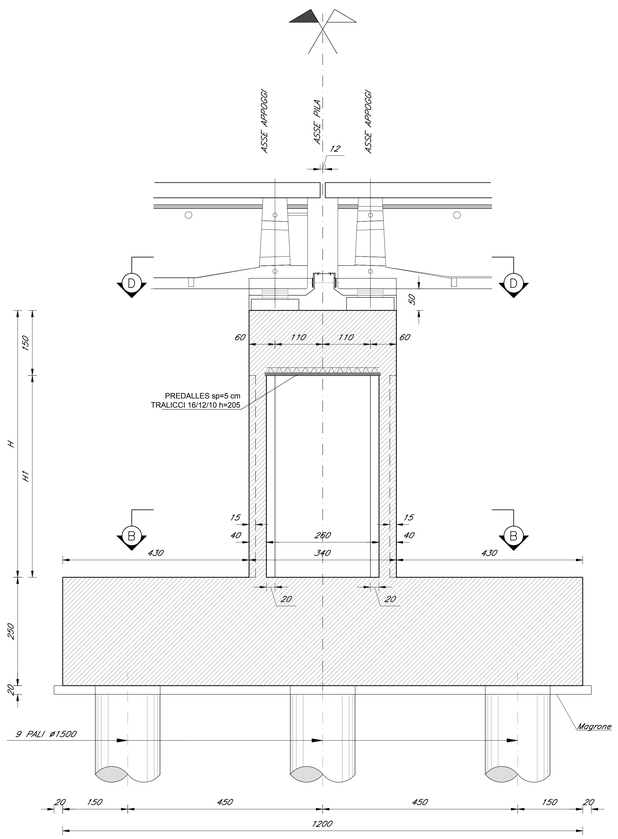

SEZIONE B–B
Scala 1:50

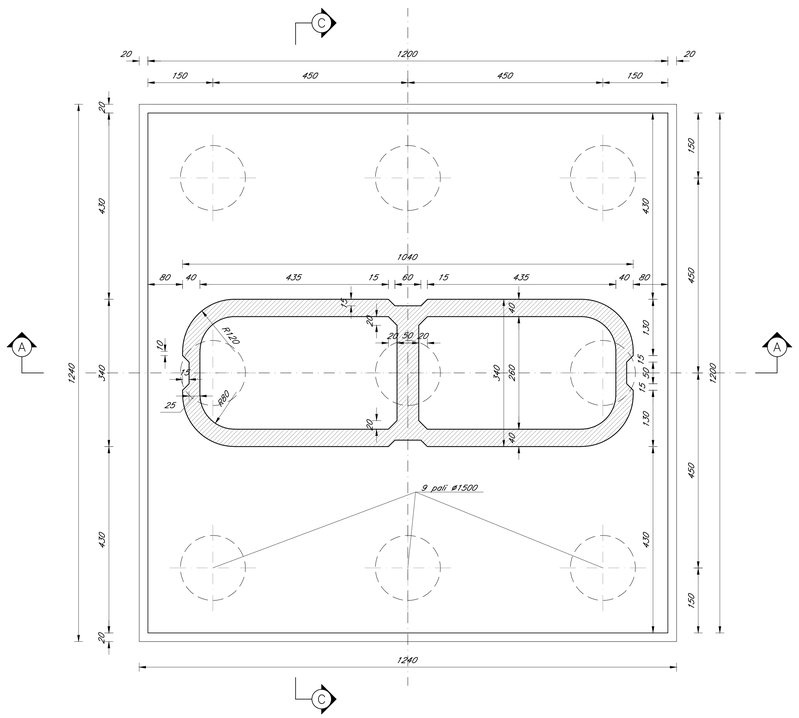

VISTA D–D
Scala 1:50

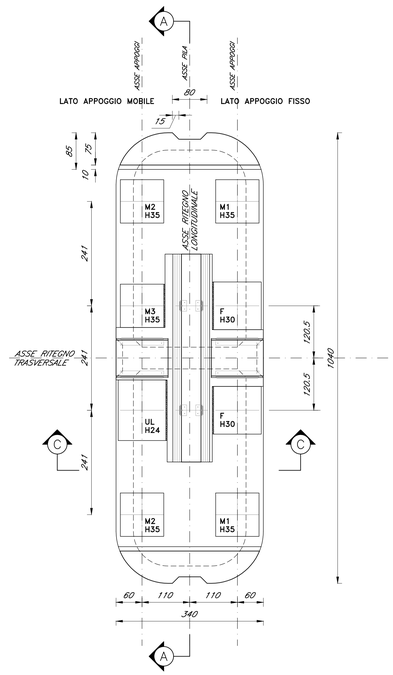

TABELLA ALTEZZE PILE

Pila	P.F	Q.F	Q.I	H(m)	H1(m)	L_{palo}
Pila 1	13.42	4.14	1.64	5.50	4.00	44
Pila 2	13.50	4.22	1.72	5.50	4.00	44
Pila 3	13.57	4.29	1.79	5.50	4.00	44
Pila 4	13.65	4.37	1.87	5.50	4.00	44
Pila 5	13.73	4.45	1.95	5.50	4.00	44
Pila 6	13.80	4.52	2.02	5.50	4.00	44
Pila 7	13.88	4.60	2.10	5.50	4.00	44
Pila 8	13.95	4.67	2.17	5.50	4.00	44
Pila 9	14.02	4.74	2.24	5.50	4.00	44
Pila 10	14.07	4.79	2.29	5.50	4.00	44
Pila 11	14.10	4.82	2.32	5.50	4.00	44
Pila 12	14.10	4.82	2.32	5.50	4.00	44
Pila 13	14.10	4.82	2.32	5.50	4.00	44
Pila 14	14.10	4.82	2.32	5.50	4.00	44
Pila 15	14.10	4.82	2.32	5.50	4.00	44
Pila 16	14.10	4.82	2.32	5.50	4.00	44
Pila 17	14.10	4.82	2.32	5.50	4.00	44
Pila 18	14.10	4.82	2.32	5.50	4.00	44
Pila 19	14.10	4.82	2.32	5.50	4.00	44
Pila 20	14.10	4.82	2.32	5.50	4.00	44
Pila 21	14.10	4.82	2.32	5.50	4.00	44
Pila 22	14.10	3.82	1.32	6.50	5.00	44
Pila 23	14.10	3.82	1.32	6.50	5.00	28
Pila 24	14.10	3.82	1.32	6.50	5.00	28
Pila 25	14.10	3.82	1.32	6.50	5.00	28
Pila 26	14.10	3.82	1.32	6.50	5.00	28
Pila 27	14.10	3.82	1.32	6.50	5.00	28
Pila 28	14.10	3.82	1.32	6.50	5.00	28
Pila 29	14.10	3.82	1.32	6.50	5.00	28
Pila 30	14.10	3.82	1.32	6.50	5.00	28
Pila 31	14.10	3.82	1.32	6.50	5.00	28
Pila 32	14.10	3.82	1.32	6.50	5.00	28
Pila 33	14.10	3.82	1.32	6.50	5.00	28
Pila 34	14.10	3.82	1.32	6.50	5.00	28
Pila 35	14.10	3.82	1.32	6.50	5.00	28
Pila 36	14.10	3.82	1.32	6.50	5.00	28
Pila 37	14.10	3.32	0.82	7.00	5.50	28
Pila 38	14.10	3.32	0.82	7.00	5.50	28
Pila 39	14.10	3.32	0.82	7.00	5.50	28
Pila 40	14.10	3.32	0.82	7.00	5.50	28
Pila 41	14.10	3.82	1.32	6.50	5.00	28
Pila 42	14.10	3.82	1.32	6.50	5.00	28
Pila 43	14.10	3.32	0.82	7.00	5.50	28
Pila 44	14.10	3.82	1.32	6.50	5.00	28
Pila 45	14.14	3.86	1.36	6.50	5.00	28
Pila 46	14.21	3.93	1.43	6.50	5.00	28

TABELLA MATERIALI VIADOTTO RIPALTA

CALCESTRUZZO

Tipo Calcestruzzo		Rapporto a/c max (UNI EN 206)	Classe di lavorabilità	Tipo di cemento	Classe di resistenza minima C(fck/Rck)ue	Classe di esposizione ambientale (UNI EN 206)	Dmax inerti (mm)	Contenuto minimo di cemento (kg/mc)	Compi di Impiego
A	1	0.45	S4–S5	CEM I÷V	C45/55	XC3	20	360	– Impalcati ed Elementi in c.a.p. prefabbricati
B	3	0.55	S4–S5	CEM III÷V	C30/37	XC3	20	320	– Velette prefabbricate
	3	0.55	S4–S5	CEM III÷V	C30/37	XC3	20	320	– Predalles senzo funzioni strutturali
	3	0.55	S3–S4	CEM III÷V	C25/30	XC1	20	300	– Cordolette portacavi ed altri elementi prefabbricati senzo funzioni strutturali
C	1	0.55	S4–S5	CEM I÷V	C30/37	XC3	25	320	– Impalcati in c.a. ordinari – Solette in c.a. gettate in opera in elevazione
	2	0.50	S3–S4	CEM III÷V	C32/40	XC4	25	340	– Pile e spalle – Baggioli e pulvini – Strutture in c.a. in elevazione
G	2	0.60	S3–S4	CEM III÷V	C25/30	XC2	32	300	– Solettoni di fondazione – Fondazioni armate
H	1	0.60	S4–S5	CEM III÷V	C25/30	XC2	32	300	– Pali (di parete o opere di sostegno) e relativi cordoli di collegamento gettati in opera
	2	0.60	S4–S5	CEM III÷V	C25/30	XC2	32	300	– Pali di fondazione gettati in opera
I	--	--		CEM I÷V	C12/15	X0	--		– Magrone di riempimento e livellamento

MISCELE CEMENTIZIE DI INIEZIONE PER MICROPALI A CARATTERE PROVVISIONALE – Classe di resistenza minima C25/30

ACCIAIO

Tipo di acciaio	Tensione caratteristica di snervamento f_{yk} (N/mm²)	Tensione caratteristica di rottura f_{tk} (N/mm²)	Rapporto Rottura/Snervamento	Compi di Impiego
B450C	≥450	≥540	$1.15 \leq f_{tk}/f_{yk} < 1.35$	Acciaio in barre per c.a. e Reti elettrosaldate
Acciaio stabilizzato	$f_{p(1)k} \geq 1670$	$f_{ptk} \geq 1860$	–	Trefoli da 0,6" per travi e trasversi
S355	≥ 355	≥ 510	–	Profilati cavi per armatura micropali conformi alla norma UNI EN 10210 o 10219
S355	≥ 355	≥ 510	–	Acciaio per opere in carpenteria metallica

PRESCRIZIONI

COPRIFERRO NOMINALE NETTO

- PALI DI FONDAZIONE E PER PARATIE.....s=60 mm
- CORDOLI DI COLLEGAMENTRO PARATIE.....s=40 mm
- SOLETTONI DI FONDAZIONE.....s=40 mm
- OPERE IN ELEVAZIONE (PILE, SPALLE, BAGGIOLI, PULVINI).....s=50 mm (*)
- SOLETTE DA PONTE – ESTRADOSSO.....s=35 mm
- SOLETTE DA PONTE – INTRADOSSO (GETTO SU PREDALLES).....s=20 mm
- IMPALCATI IN C.A.P. – CAVI PRE–TESI.....s=50 mm
- VELETTE.....s=30 mm
- PREDALLES SENZA FUNZIONI STRUTTURALI.....s=20 mm

(*) CONDIZIONI AMBIENTALI AGGRESSIVE

COMMITTENTE:

RFI RETE FERROVIARIA ITALIANA
GRUPPO FERROVIE DELLO STATO ITALIANE
DIREZIONE INVESTIMENTI
DIREZIONE PROGRAMMI INVESTIMENTI
DIRETTRICE SUD - PROGETTO ADRIATICA

DIREZIONE LAVORI:

ITALFERR GRUPPO FERROVIE DELLO STATO ITALIANE

APPALTATORE:

MANDATARIA — MANDANTI

PROGETTAZIONE: MANDATARIA — MANDANTI

PROGETTO ESECUTIVO

LINEA PESCARA - BARI
RADDOPPIO DELLA TRATTA FERROVIARIA TERMOLI - LESINA
LOTTO 1: RIPALTA - LESINA

VIADOTTO RIPALTA

CARPENTERIA PILE E PULVINO

APPALTATORE	PROGETTAZIONE		SCALA:
DIRETTORE TECNICO (Ing. G.Sarno)	DIRETTORE DELLA PROGETTAZIONE (Ing. T. Paiella)		1:50
(Ing. Giangiacomo Bulzini)			

COMMESSA	LOTTO	FASE	ENTE	TIPO DOC.	OPERA/DISCIPLINA	PROGR.	REV.
LI 07	01	E	ZZ	BB	VI 01 00	001	C

Revis.	Descrizione	Redatto	Data	Verificato	Data	Approvato	Data	Autorizzato Data
A	Emissione definitiva	Fiore (VIA)	17/09/21	Stramacci (VIA)	17/09/21	Piazza (VIA)	17/09/21	T. Paiella Aprile 2022
B	Recepimento Rdv1 L07-RV-I00000042	Fiore (VIA)	Aprile 2022	Stramacci (VIA)	Aprile 2022	Piazza (VIA)	Aprile 2022	
C	Recepimento Rdv1 L07-RV-I00000135	Fiore (VIA)	Giugno 2022	Stramacci (VIA)	Giugno 2022	Piazza (VIA)	Giugno 2022	
–	–	–	–	–	–	–	–	–

File: LI0701EZZBBVI0100001C.DWG