PIANTA-Scala 1:100

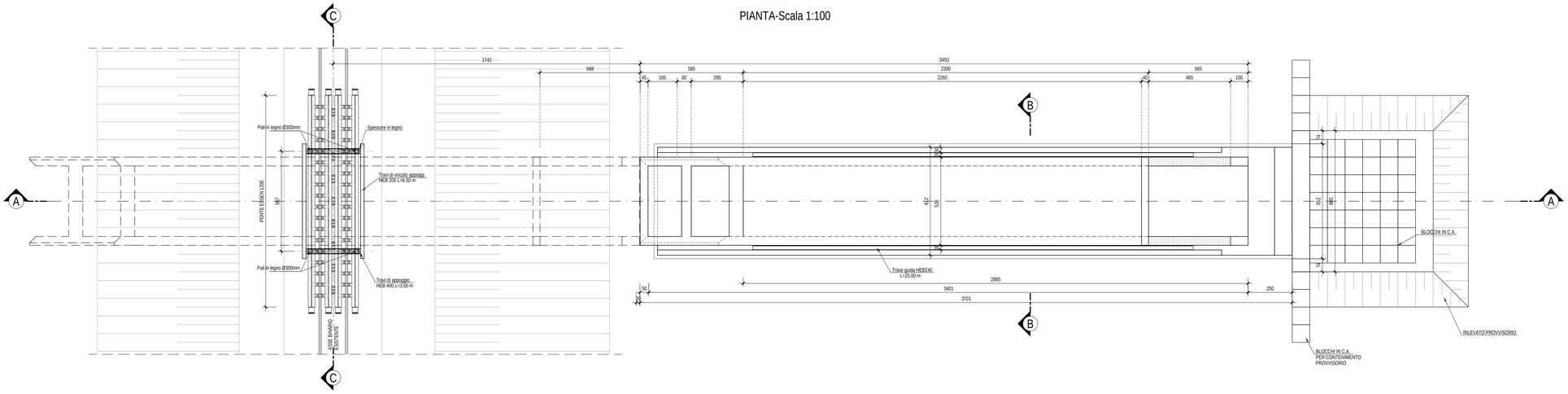

SEZIONE A-A-Scala 1:100

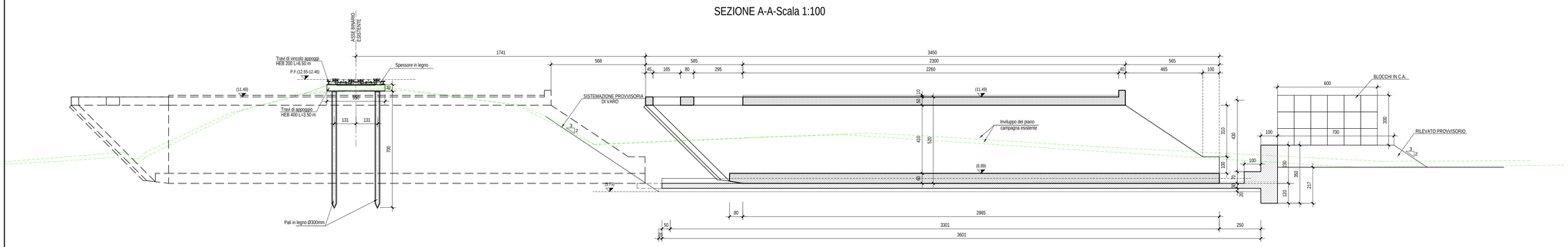

SEZIONE B-B-Scala 1:50

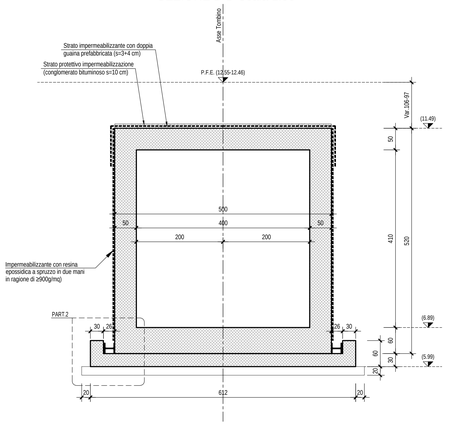

SEZIONE C-C-Scala 1:50

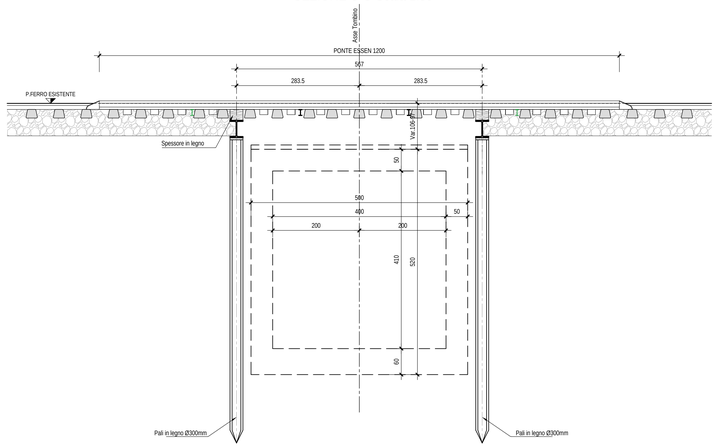

PARTICOLARE PONTE ESSEN STANDARD SU PALI IN LEGNO-Scala 1:20

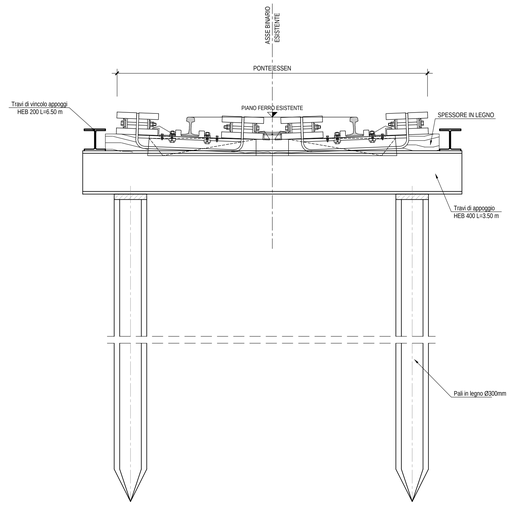

PARTICOLARE "1"-Scala 1:20

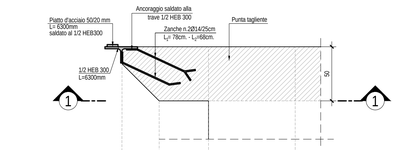

SEZIONE 1-1-Scala 1:20

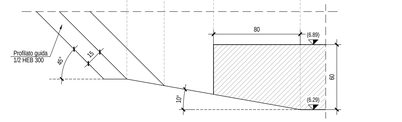

PARTICOLARE "2"-Scala 1:20

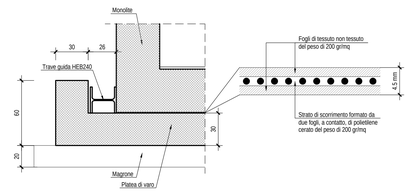

TABELLA MATERIALI

CALCESTRUZZO

Classe di lavorabilità	Classe di resistenza minima $C(f_{ck}/R_{ck})_{min}$	Classe di esposizione ambientale (se in deroga: ok = rispetta)	Rapporto $(a/c)_{max}$	Minimo contenuto di cemento (kg/m^3)	Campi di impiego
S4÷S5	C45/55	XC3	0.45	320	Impalcati ed elementi in c.a.p. prefabbricati
S4÷S5	C35/45	XC3	0.45	320	Impalcati ed elementi in c.a.p. realizzati in opera
S3÷S4	C35/45	XC3	0.45	320	Elementi prefabbricati in c.a. per parti di strutture tuorilevo
S3÷S4	C25/30	XC1	0.55	300	Cordatte portacavi/elementi prefabbricati in c.a. senza funzioni strutturali
S4÷S5	C30/37	XC3	0.55	320	Soletta in c.a. gettata in elevazione ed impalcati in c.a. ordinari
S3÷S4	C30/37	XC3	0.55	320	Pile, spalle, pulvini e strutture in elevazione in c.a. per ponti e viadotti
S3÷S4	C35/45	XC3	0.45	320	Baggioli in c.a. realizzati in opera
S3÷S4	C32/40	XC4+XA1+XS1	0.50	340	Tombini e strutture scatolare
S3÷S4	C25/30	XC2	0.60	300	Blocchi di ancoraggio
S3÷S4	C30/37	XC3	0.55	320	Pozzetti – Cunicoli di protezione e Collettore di scarico interrotto
S3÷S4	C32/40	XC4	0.50	340	Canale ad "U"
S3÷S4	C32/40	XC3+XS1	0.50	340	Fabbricati SSE (Strutture in elevazione)
S4÷S5	C25/30	XC2	0.60	300	Fabbricati SSE (Strutture di fondazione)
S3÷S4	C32/40	XC3+XS1	0.50	340	Sottovia scatolare
S3÷S4	C32/40	XC3+XS1	0.50	340	Opere di protezione
S3÷S4	C30/37	XC3	0.55	320	Muri reggispinta e Muri di contrafforte/sottoscarpa in c.a.
S3÷S4	C25/30	XC2	0.60	300	Plinto di vers. Sinettoni di fondazione e Fondazioni armata
S4÷S5	C25/30	XC2	0.60	300	Pali (per paratie ed opere di sostegno) e Cordoli di collegamento
S3÷S4	C32/40	XC4	0.50	340	Muri andatori
S3÷S4	C25/30	XC2	0.60	300	Pali e pozzi (per opere di fondazione viadotto Ripalta)
–	C12/15	X0	–	–	Magrone di riempimento, per livellamento o intasamento

ACCIAIO

Tipo di acciaio	Tensione caratteristica di snervamento f_{yk} (N/mm^2)	Tensione caratteristica di rottura f_{tk} (N/mm^2)	Rapporto Rottura/Snervamento	Campo di impiego
B450C	≥450	≥540	$1.15 \leq f_{tk}/f_{yk} \leq 1.35$	Acciaio in barre per c.a. e Reti elettrosaldate
S355	≥ 355	≥ 510	–	Tubi di protezione
S355	≥ 355	≥ 510	–	Acciaio per armature micropali
S355	≥ 355	≥ 510	–	Acciaio per opere in carpenteria metallica

LE CARATTERISTICHE DEI MATERIALI INDICATE IN TABELLA SONO REQUISITI MINIMI VALIDI PER TUTTO IL PROGETTO E DEVONO CONSIDERARSI SUPERATE DALLE PRESCRIZIONI RIPORTATE SUGLI ELABORATI DELLE SINGOLE OPERE, OVE PIU' RESTRITTIVE

PRESCRIZIONI

COPRIFERRO MINIMO (CONDIZIONI ORDINARIE)

– PALI DI FONDAZIONE E PER PARATIE, DIAFRAMMI E RELATIVI CORDOLI	S=60 mm
– SOLETTONI DI FONDAZIONE, FONDAZIONI ARMATE	S=40 mm
– FONDAZIONI NON ARMATE	S=40 mm
– OPERE IN ELEVAZIONE IN VISTA (PILE, SPALLE, BAGGIOLI, PULVINI)	S=40 mm
– OPERE IN ELEVAZIONE (CON SUPERFICI INTERRATE O NON ISPEZIONABILI)	S=40 mm
– SOLETTE DA PONTE – ESTRADOSSO	S=35 mm
– SOLETTE DA PONTE – INTRADOSSO (GETTO IN OPERA)	S=35 mm
– SOLETTE DA PONTE – INTRADOSSO (GETTO SU PREDALLES)	S=20 mm
– IMPALCATI – ARMATURA ORDINARIA	S=40 mm
– IMPALCATI IN C.A.P. – CAVI PRE–TESI	$S=max(2\phi_{max}; 50mm)$
– IMPALCATI IN C.A.P. – CAVI POST–TESI	$S=max(\phi_{max\ guaina}; 60mm)$
– VELETTE	S=30 mm
– PREDALLES CON FUNZIONI STRUTTURALI	S=25 mm
– PREDALLES SENZA FUNZIONI STRUTTURALI	$S=max(\phi_{max\ tr}; 20mm)$
– CUNETTE, CANALETTE E CORDOLI	S=40 mm
– TRAVI E PILASTRI IN ELEVAZIONE DI FABBRICATI	S=30 mm

NEL CASO IN CUI LE CONDIZIONI AMBIENTALI SIANO AGGRESSIVE E MOLTO AGGRESSIVE I COPRIFERRI MINIMI INDICATI IN TABELLA ANDRANNO AUMENTATI RISPETTIVAMENTE DI 10mm E 20 mm (AD ECCEZIONE DEI PALI).

COMMITTENTE:

RFI RETE FERROVIARIA ITALIANA
GRUPPO FERROVIE DELLO STATO ITALIANE
DIREZIONE INVESTIMENTI
DIREZIONE PROGRAMMI INVESTIMENTI
DIREZIONE SUD - PROGETTO ADRIATICA

DIREZIONE LAVORI:

ITALFERR GRUPPO FERROVIE DELLO STATO ITALIANE

APPALTATORE:

MANDATARIA: CONPAT

MANDANTI: D'AGOSTINO COSTRUZIONI GENERALI; ILFER

PROGETTAZIONE:

MANDATARIA: VIA ENGINEERING

MANDANTI: HYpro; HUB; MOTOP; ITECO

PROGETTO ESECUTIVO

LINEA PESCARA - BARI
RADDOPPIO DELLA TRATTA FERROVIARIA TERMOLI - LESINA
LOTTO 1: RIPALTA - LESINA

IN20/IN21 - TOMBINI DI TRASPARENZA SPONDA DX FIUME FORTORE

CARPENTERIA TRATTO A SPINTA

APPALTATORE
CONPAT S.c.a.r.l.
Direttore Tecnico
Il DIRETTORE TECNICO
(Ing. Gianguido Babini)

PROGETTAZIONE:
DIRETTORE TECNICO PROGETTAZIONE
Ing. I. Indaco

SCALA: 1:50

COMMESSA	LOTTO	FASE	ENTE	TIPO DOC.	OPERA/DISCIPLINA	PROGR.	REV.
LI07	01	E	ZZ	BZ	IN2000	004	B

Revis.	Descrizione	Redatto	Data	Verificato	Data	Approvato	Data	Autorizzato Data
A	Emissione Esecutiva	S. Donatiello	Agosto 2021	E. Jr. Dessì	Agosto 2021	S. Bellizzi	Agosto 2021	P. Petiella Aprile 2022
B	Aggiornamento per RdV	S. Donatiello	Aprile 2022	E. Jr. Dessì	Aprile 2022	S. Bellizzi	Aprile 2022	P. Petiella Aprile 2022

File: 0313_LI0701EZBZIN2000004B.DWG

n. Elab.: