SCHEMA APPOGGI, GIUNTI E DISPOSITIVI DI VINCOLO DINAMICO

Scala 1:200

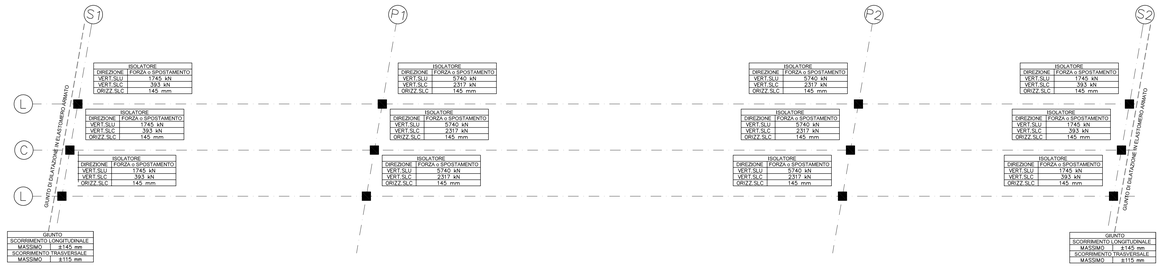

ISOLATORE ELASTOMERICO
tipo FIP SI-N 650/126

quote in millimetri

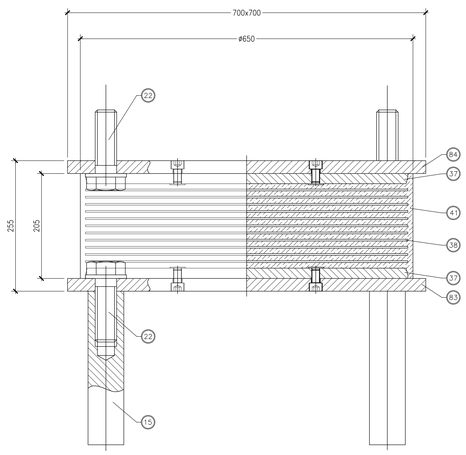

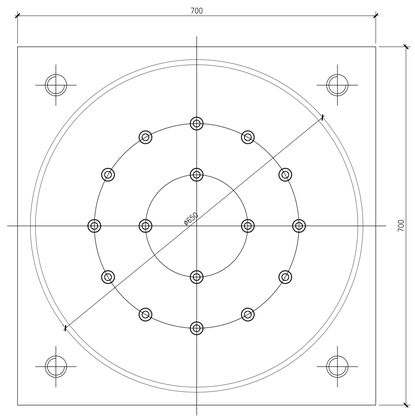

84	1	Piastra d'ancoraggio superiore	S275JR EN 10025
83	1	Piastra d'ancoraggio inferiore	S275JR EN 10025
41		Gomma vulcanizzata	G.m=1.4 MPa
38		Lamiera di rinforzo vulcanizzata	S275JR EN 10025
37	2	Piastra vulcanizzata	S275JR EN 10025
22	8	Vite d'ancoraggio TE M36	Classe 8.8 EN 20898
15	4	Zanca d'ancoraggio	1C40 TQ+T EN 10083
POS.	PEZZI	DESCRIZIONE – DIMENSIONI	MATERIALE

GIUNTO DI DILATAZIONE
tipo FIP GPE 300

quote in millimetri

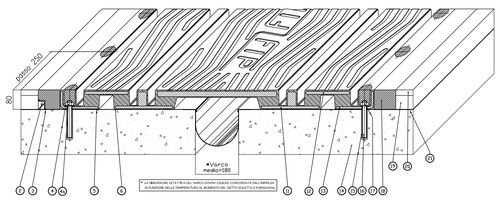

scorrimento totale 300mm

25	Vite T.E. M20x50 UNI 5739	Classe 8.8 EN 20898	
24	Zanca di ancoraggio multidirezionale	S355J2G3 EN 10025	
23	Tirafondo A.M 416x200	Fe b 44K	
22	Allettamento in malta predosata	Betonfix	
21	Impermeabilizzazione impalcato		
20	Manto d'usura		
19	Binder		
18	Massello	EPOBLOCK ME 3C	
17	Dado M20 UNI 5587	Classe 8 EN 20898	
16	Barra filettata M20x160	Classe B7 ASTM	
14	Resina di ancoraggio	Primer P 150	
14	Testata soletta		
13	Angolare pressopiegato	S235JR EN 10025	
12	Piastra ponte	S355J2G3 EN 10025	
11	Piatto	S275JR EN 10025	
10	Piastra ponte	S355J2G3 EN 10025	
9	Scossalina raccolta acque sp. 1.2 mm	Hypalon	
8	Lamiera di scorrimento	X5 CrNi 1810 EN 10088	
7	Stesa e rasatura stucco pareti vert.	S FIP 180	
6	Stuccatura	EPOBLOCK 180	
5	Boiccardatura e mano d'attacco	Primer P 150	
4a	Rondella	UNI 6592	
4	Rondelle assiste 62x41x6	C40	
3	Stuccatura	S FIP 180	
2	Profilo di drenaggio a "L"	X5 CrNi 1810 EN 10088	
1	Elemento modulare	Gommo vulc.60±5 Sh/A	
POS.	DESCRIZIONE – DIMENSIONI	MATERIALE	

GIUNTO DI DILATAZIONE SU MARCIAPIEDI E CORDOLI

quote in millimetri

SEZIONE A–A

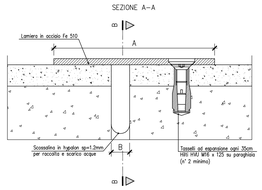

SEZIONE B–B

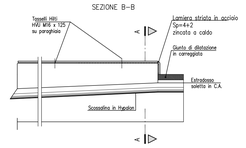

CARATTERISTICHE

GIUNTO COPRIMARCIAPIEDE	A (mm)	B (mm)	Sviluppo (m)
SCORRIMENTO DA 130 mm	820	0–420	2.0M x2

scala di stampa 1:1

KEY-PLAN

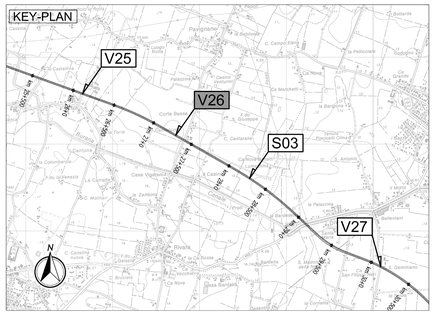

LEGENDA

NORD GEOGRAFICO

ELABORATI DI RIFERIMENTO

PD-0-V26-VCV10-0-OM-RC-01 RELAZIONE DI CALCOLO

CARATTERISTICHE DEI MATERIALI

PD-0-0000-0000-0-GE-TB-01 TABELLA MATERIALI

NOTE

LE QUOTE SONO ESPRESSE IN CM (SALVO OVE DIVERSAMENTE INDICATO)
GLI ANGOLI SONO ESPRESSI IN GRADI SESSAGESIMALI

IL CONCEDENTE

Regione Emilia-Romagna

IL CONCESSIONARIO

ARC AUTOSTRADA REGIONALE CISPADANA

AUTOSTRADA REGIONALE CISPADANA
DAL CASELLO DI REGGIOLO-ROLO SULLA A22 AL CASELLO DI FERRARA SUD SULLA A13

CODICE C.U.P. E81B08000060009

PROGETTO DEFINITIVO

ASSE AUTOSTRADALE (COMPRENSIVO DEGLI INTERVENTI LOCALI DI COLLEGAMENTO VIARIO AL SISTEMA AUTOSTRADALE)

OPERE STRUTTURALI

OPERE D'ARTE MAGGIORI - CAVALCAVIA VIABILITA' INTERFERITE

VCV10 - CAVALCAVIA SP 9 VIA IMPERIALE

PIANTA CON SCHEMI APPOGGI E GIUNTI E PARTICOLARI

IL PROGETTISTA

Ing. Antonio De Fazio
Albo Ing. Bologna n° 3696

RESPONSABILE INTEGRAZIONE PRESTAZIONI SPECIALISTICHE

Ing. Emilio Salsi
Albo Ing. Reggio Emilia n° 945

IL CONCESSIONARIO

Autostrada Regionale Cispadana S.p.A.
IL PRESIDENTE
Graziano Pettuzzi

REV.	DATA	DESCRIZIONE	REDAZIONE	CONTROLLO	APPROVAZIONE
G					
F					
E					
D					
C					
B					
A	17.04.2012	EMISSIONE	GADOTTI	DE FAZIO	SALSI

IDENTIFICAZIONE ELABORATO

NUM. PROGR.	FASE	LOTTO	GRUPPO	CODICE OPERA MEF.	TRATTO OPERA	AMBITO	TIPO ELABORATO	PROGRESSIVO	REV.
298	PD	0	V26	VCV10	0	OM	PD	01	A

DATA: MAGGIO 2012

SCALA: VARIE

IL PRESENTE DOCUMENTO NON POTRA' ESSERE COPIATO, RIPRODOTTO O ALTRIMENTI PUBBLICATO, IN TUTTO O IN PARTE, SENZA IL CONSENSO SCRITTO DEL CONCEDENTE. OGNI UTILIZZO NON AUTORIZZATO SARA' PERSEGUITO A NORMA DI LEGGE.
THIS DOCUMENT MAY NOT BE COPIED, REPRODUCED OR PUBLISHED, EITHER IN PART OR IN ITS ENTIRETY, WITHOUT THE WRITTEN PERMISSION OF ARCADIS CONSORTIUM. UNAUTHORIZED USE WILL BE PROSECUTED BY LAW.