POSTO MOVIMENTO
RIPALTA
(PPACC)

Km 465+204

PB 25 - PBA 039

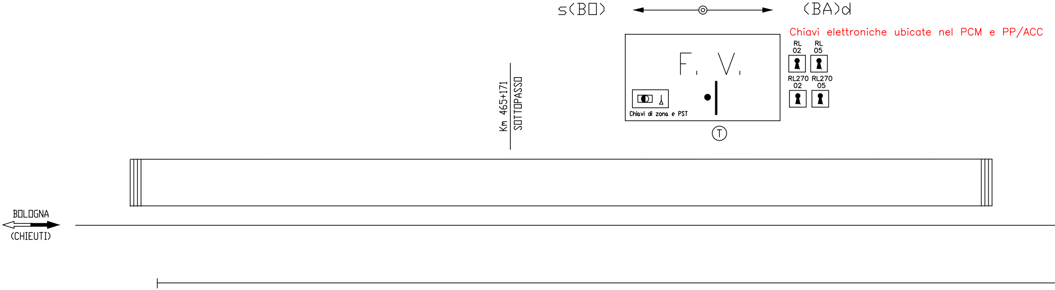
s(BO)
(BA)d
Chiavi elettroniche ubicate nel PCM e PP/ACC
RL 02
RL 05
RL270 02
RL270 05
F. V.
Chiavi di zona e PST
T
Km 465+171
SOTTOPASSO
BOLOGNA
(CHIEUTI)

Chiavi elettroniche ubicate nel PCM e PP/ACC

INSERIRE PROSPETTO CHIAVI DI RALLENTAMENTO
DI STAZIONE E DI LINEA DA RILEVARE DAL
PROFILO ANDAMENTO CODICI.

IL NUMERO DELLA CHIAVE VA RIPORTATO, FRA PARENTESI,
IN CORRISPONDENZA DEL SEGNALE A CUI SI RIFERISCE,
SIA DI LINEA CHE DI STAZIONE.

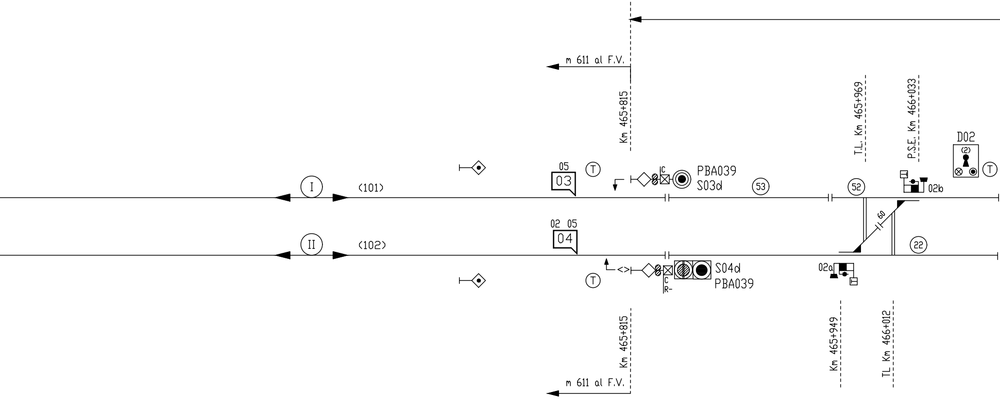
m 611 al F.V.
Km 465+815
T.L. Km 465+969
P.S.E. Km 466+033
D02
(2)
T
05
03
T
PBA039
S03d
53
52
02b
I
(101)
60
02 05
04
II
(102)
22
T
S04d
PBA039
02a
Km 465+815
Km 465+949
TL Km 466+012
m 611 al F.V.

RADDOPPIO RI

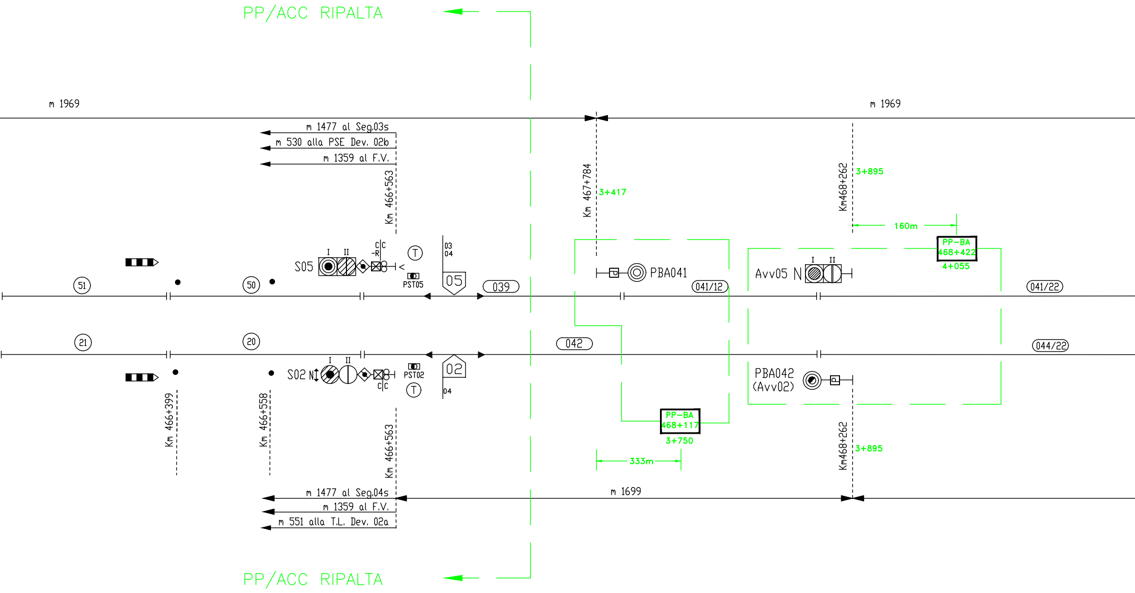
PP/ACC RIPALTA
m 1969
m 1969
m 1477 al Seg.03s
m 530 alla PSE Dev. 02b
m 1359 al F.V.
Km 466+563
Km 467+784
3+417
Km468+262
3+895
160m
PP–BA
468+422
4+055
S05
I
II
C|C
-R
T
PST05
03
04
05
039
PBA041
041/12
Avv05 N
I
II
041/22
51
50
21
20
042
044/22
S02 N
I
II
C|C
PST02
T
02
04
PBA042
(Avv02)
Km 466+399
Km 466+558
Km 466+563
PP–BA
468+117
3+750
333m
Km468+262
3+895
m 1477 al Seg.04s
m 1359 al F.V.
m 551 alla T.L. Dev. 02a
m 1699
PP/ACC RIPALTA

PALTA - LESINA LOTTO 1 - Fase Finale

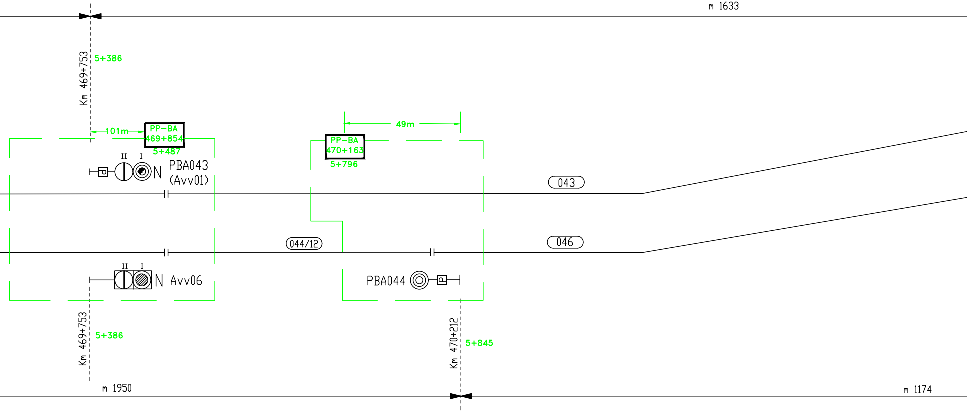
m 1633
Km 469+753
5+386
101m
PP-BA
469+854
5+487
II
I
N
PBA043
(Avv01)
49m
PP-BA
470+163
5+796
043
044/12
046
II
I
N
Avv06
PBA044
Km 469+753
5+386
Km 470+212
5+845
m 1950
m 1174

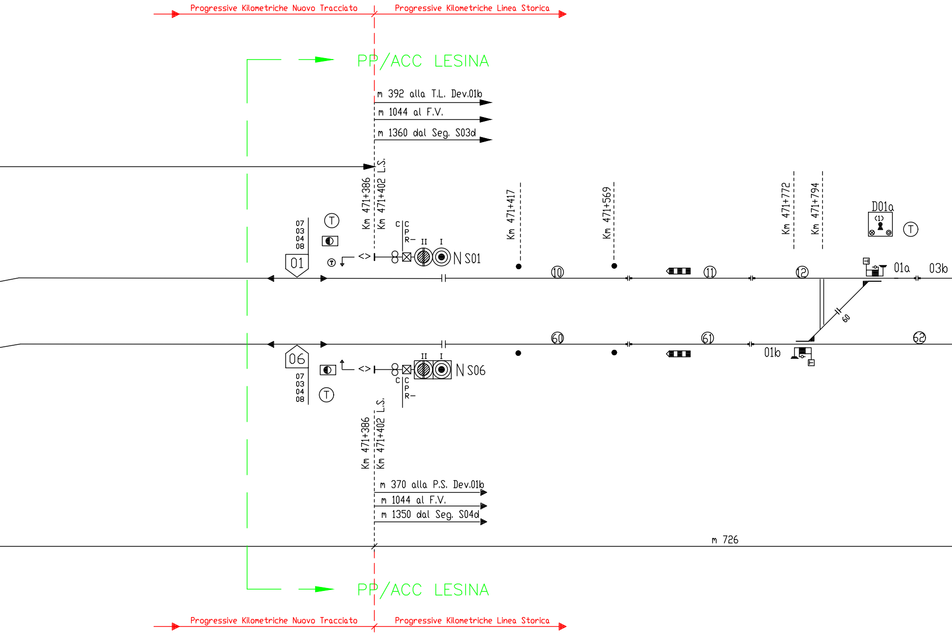
Progressive Kilometriche Nuovo Tracciato
Progressive Kilometriche Linea Storica
PP/ACC LESINA
m 392 alla T.L. Dev.01b
m 1044 al F.V.
m 1360 dal Seg. S03d
Km 471+386
Km 471+402 L.S.
Km 471+417
Km 471+569
Km 471+772
Km 471+794
D01a
(1)
T
07
03
04
08
01
C
C
P
R–
II
I
N S01
10
11
12
01a
03b
60
60
61
62
01b
06
07
03
04
08
T
C
C
P
R–
II
I
N S06
Km 471+386
Km 471+402 L.S.
m 370 alla P.S. Dev.01b
m 1044 al F.V.
m 1350 dal Seg. S04d
m 726
PP/ACC LESINA
Progressive Kilometriche Nuovo Tracciato
Progressive Kilometriche Linea Storica

POSTO MOVIMENTO
LESINA
(PPACC)

Km 472 + 446

PBA046 - PBA045

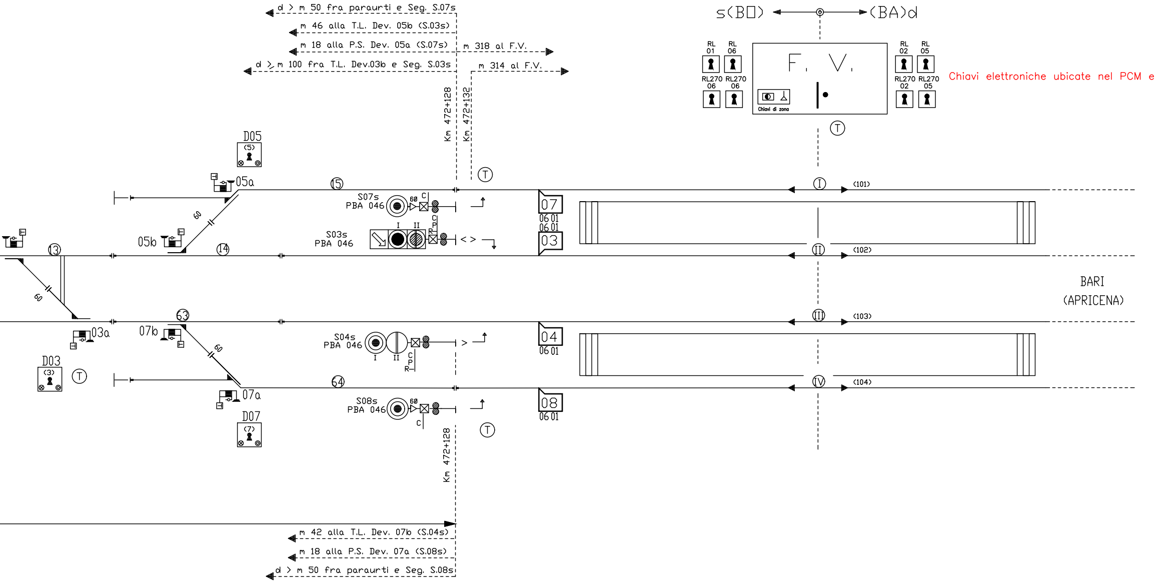
s(BO)
(BA)d
F. V.
Chiavi di zona
RL 01
RL 06
RL270 06
RL270 06
RL 02
RL 05
RL270 02
RL270 05
d > m 50 fra paraurti e Seg. S.07s
m 46 alla T.L. Dev. 05b (S.03s)
m 18 alla P.S. Dev. 05a (S.07s)
m 318 al F.V.
d > m 100 fra T.L. Dev.03b e Seg. S.03s
m 314 al F.V.
Km 472+128
Km 472+132
D05
(5)
05a
05b
⑬
⑭
⑮
60
S07s
PBA 046
S03s
PBA 046
I
II
C
P
R
07
06 01
06 01
03
T
I
(101)
II
(102)
III
(103)
IV
(104)
BARI
(APRICENA)
63
64
03a
07b
07a
D03
(3)
D07
(7)
S04s
PBA 046
04
06 01
S08s
PBA 046
08
06 01
Km 472+128
m 42 alla T.L. Dev. 07b (S.04s)
m 18 alla P.S. Dev. 07a (S.08s)
d > m 50 fra paraurti e Seg. S.08s

Chiavi elettroniche ubicate nel PCM e

PP/ACC

COMMITTENTE:

RFI RETE FERROVIARIA ITALIANA
GRUPPO FERROVIE DELLO STATO ITALIANE
DIREZIONE INVESTIMENTI
DIREZIONE PROGRAMMI INVESTIMENTI
DIRETTRICE SUD - PROGETTO ADRIATICA

PROGETTAZIONE:

ITALFERR
GRUPPO FERROVIE DELLO STATO ITALIANE

DIREZIONE TECNICA
U.O. TECNOLOGIE SUD

PROGETTO DEFINITIVO

LINEA PESCARA - BARI
RADDOPPIO DELLA TRATTA FERROVIARIA TERMOLI-LESINA
Infrastrutture strategiche legge n. 443/2001)

Lotto 1: Ripalta- Lesina

PROFILO DI LINEA BAcf FASE 4 FINALE
TRATTA PM RIPALTA - PM LESINA

SCALA:

COMMESSA	LOTTO	FASE	ENTE	TIPO DOC.	OPERA/DISCIPLINA	PROGR.	REV.
LI00	01	D	67	PX	IS0303	001	A

Rev.	Descrizione	Redatto	Data	Verificato	Data	Approvato	Data	Autorizzato Data
A	EMISSIONE ESECUTIVA	G. Fornarelli	01/03/2018	C. Viola	01/03/2018	F. Gernone	01/03/2018	A.Presta 01/03/2018

File:
n. Elab.:

COMMITTENTE:

RFI RETE FERROVIARIA ITALIANA
GRUPPO FERROVIE DELLO STATO ITALIANE
DIREZIONE INVESTIMENTI
DIREZIONE PROGRAMMI INVESTIMENTI
DIRETTRICE SUD - PROGETTO ADRIATICA

DIREZIONE LAVORI:

ITALFERR
GRUPPO FERROVIE DELLO STATO ITALIANE

APPALTATORE:

conpat
AD AGOSTINO COSTRUZIONI GENERALI
S.I.FEL.

MANDATARIA MANDANTI

PROGETTAZIONE: MANDATARIA ViA INGEGNERIA MANDANTI HYpro HUB VIOTOP mei

PROGETTO ESECUTIVO

LINEA PESCARA - BARI
RADDOPPIO DELLA TRATTA FERROVIARIA TERMOLI - LESINA
LOTTO 1: RIPALTA - LESINA

IMPIANTI IS

PROFILO DI LINEA BAcf FASE 4 FINALE
TRATTA PM RIPALTA - PM LESINA

APPALTATORE	PROGETTAZIONE		SCALA:
CONPAT S.c.a.r.l. DIRETTORE TECNICO Ing. G.Babini Il Direttore Tecnico (Ing. Gianguido Babini)	DIRETTORE DELLA PROGETTAZIONE Ing. T.Pelella PELELLA TOMMASO COL. N. 13272		SCALA

COMMESSA	LOTTO	FASE	ENTE	TIPO DOC.	OPERA/DISCIPLINA	PROGR.	REV.
LI07	01	E	ZZ	PX	IS030X	001	B

Revis.	Descrizione	Redatto	Data	Verificato	Data	Approvato	Data	Autorizzato Data
A	EMISSIONE ESECUTIVA	M.Caccavo	Ottobre 2021	E.De Sio	Ottobre 2021	N.De Sio	Ottobre 2021	M.Di Girolamo Aprile 2022 PELELLA TOMMASO COL. N. 13272
B	A SEGUITO R.d.V. N.074 del 18/02/22	M.Caccavo	Aprile 2022	E.De Sio	Aprile 2022	N.De Sio	Aprile 2022	

File: LI0701EZZPXIS030X001B.DWG
N°ELAB.: