SPALLA S2 - PIANTA
Scala 1:50

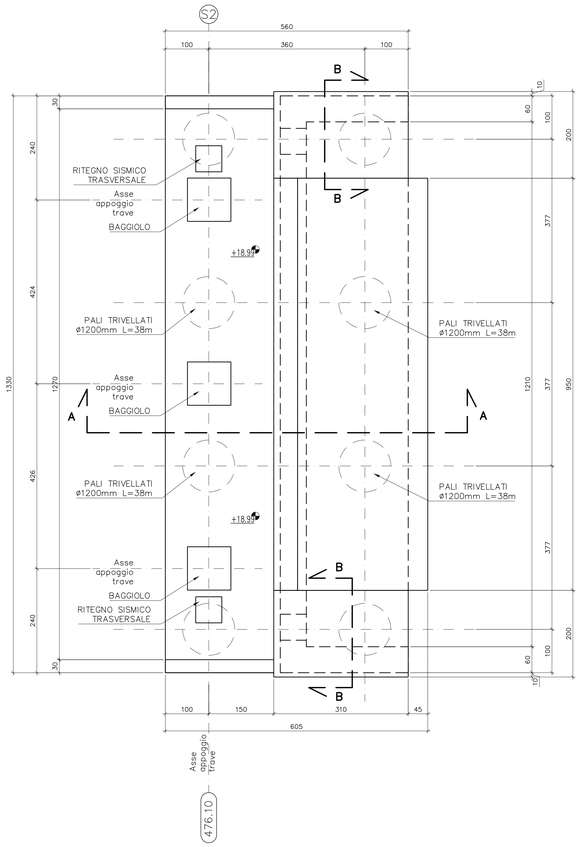

SPALLA S2
VISTA LATERALE
Scala 1:50

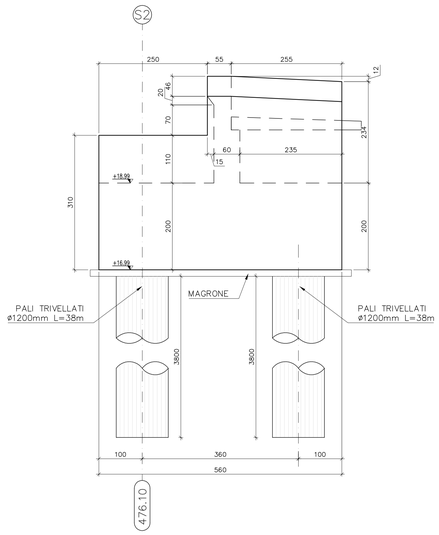

SPALLA S2
SEZIONE A-A
Scala 1:50

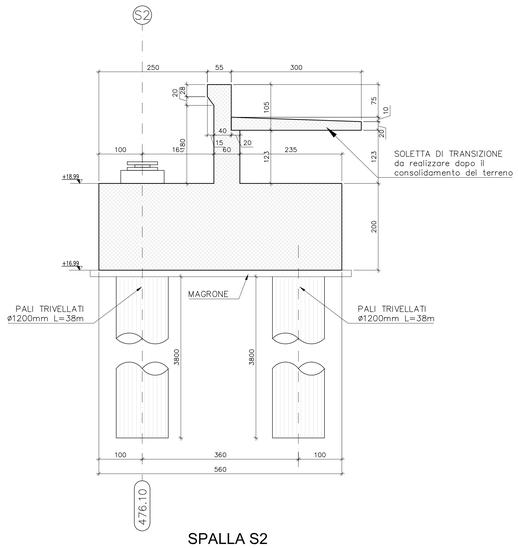

SPALLA S2 - PROSPETTO
Scala 1:50

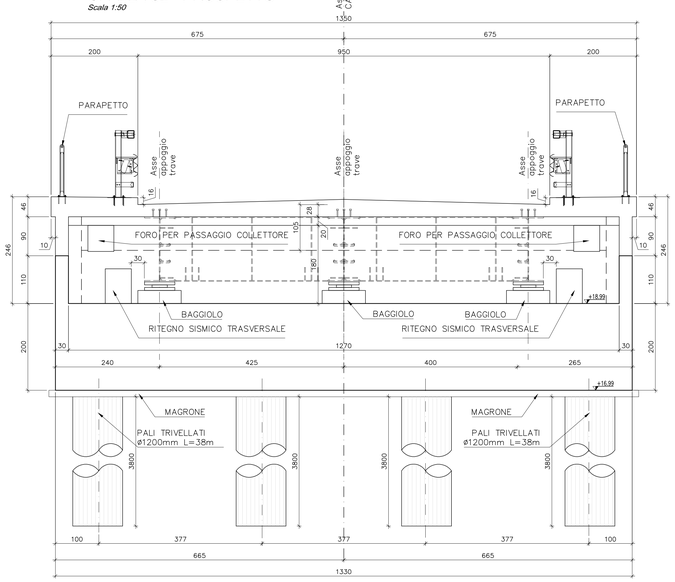

SPALLA S2
SEZIONE B-B
Scala 1:50

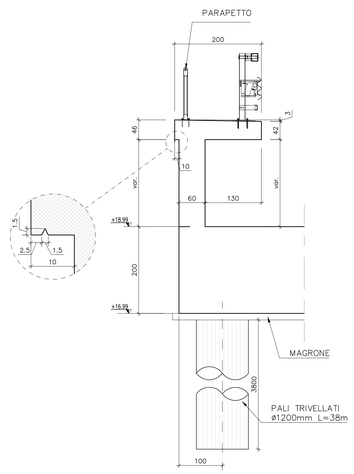

FASI ESECUTIVE SPALLA
Scala 1:150

1. ESECUZIONE DEL RILEVATO IN BASE ALLE INDICAZIONI GEOTECNICHE

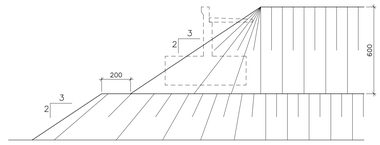

2. ATTESA DEI TEMPI PER L'ESAURIMENTO DEI CEDIMENTI DI CONSOLIDAZIONE

3. SCAVO DEL RILEVATO IN ECCESSO FINO A RAGGIUNGERE IL PIANO DI LAVORO PER I PALI A +0,60m DA INTRADOSSO PLINTO

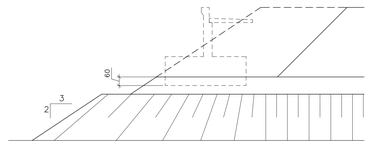

4. ESECUZIONE DEI PALI

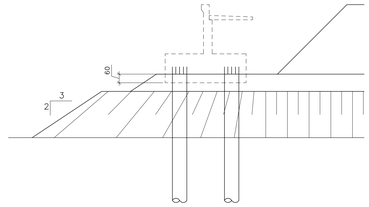

5. SCAVO FINO AD INTRADOSSO PLINTO E SCAPITOZZATURA PALI

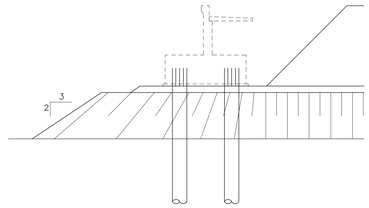

6. ESECUZIONE DELLA SPALLA E DEL RINTERRO

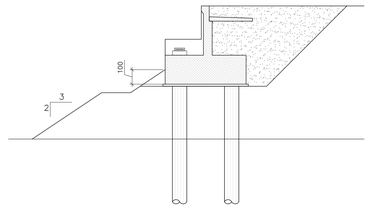

KEY-PLAN

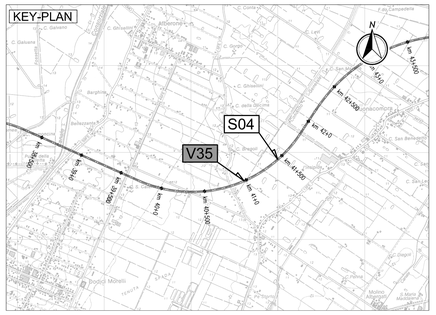

LEGENDA

N — NORD GEOGRAFICO

ELABORATI DI RIFERIMENTO

PD-0-V35-VCV14-0-OM-RC-01 RELAZIONE DI CALCOLO

CARATTERISTICHE DEI MATERIALI

PD-0-0000-0000-0-GE-TB-01 TABELLA MATERIALI

NOTE

LE QUOTE SONO ESPRESSE IN CM (SALVO OVE DIVERSAMENTE INDICATO)
GLI ANGOLI SONO ESPRESSI IN GRADI SESSAGESIMALI

IL CONCEDENTE: Regione Emilia-Romagna

IL CONCESSIONARIO: ARC Autostrade Regionali Cispadana

AUTOSTRADA REGIONALE CISPADANA
DAL CASELLO DI REGGIOLO-ROLO SULLA A22 AL CASELLO DI FERRARA SUD SULLA A13

CODICE C.U.P. E81B08000060009

PROGETTO DEFINITIVO

ASSE AUTOSTRADALE (COMPRENSIVO DEGLI INTERVENTI LOCALI DI COLLEGAMENTO VIARIO AL SISTEMA AUTOSTRADALE)
OPERE STRUTTURALI

OPERE D'ARTE MAGGIORI - CAVALCAVIA VIABILITA' INTERFERITE

VCV14 - CAVALCAVIA SP 6 BONDENO CENTO

CARPENTERIA SPALLA S2

IL PROGETTISTA	RESPONSABILE INTEGRAZIONE PRESTAZIONI SPECIALISTICHE	IL CONCESSIONARIO
Ing. Antonio De Fazio Albo Ing. Bologna n° 3696	Ing. Emilio Salsi Albo Ing. Reggio Emilia n° 945	Autostrade Regionali Cispadane S.p.A. IL PRESIDENTE Graziano Pattuzzi

REV.	DATA	DESCRIZIONE	REDAZIONE	CONTROLLO	APPROVAZIONE
G					
F					
E					
D					
C					
B					
A	17.04.2012	EMISSIONE	GADOTTI	DE FAZIO	SALSI

IDENTIFICAZIONE ELABORATO

NUM. PROGR.	FASE	LOTTO	GRUPPO	CODICE OPERA MEF.	TRATTO OPERA	AMBITO	TIPO ELABORATO	PROGRESSIVO	REV.
3 0 2 3	P D	0	V 3 5	V C V 1 4	0	O M	C A	0 2	A

DATA: MAGGIO 2012

SCALA: 1 : 50

IL PRESENTE DOCUMENTO NON POTRA' ESSERE COPIATO, RIPRODOTTO O ALTRIMENTI PUBBLICATO, IN TUTTO O IN PARTE, SENZA IL CONSENSO SCRITTO DEL CONCEDENTE. OGNI UTILIZZO NON AUTORIZZATO SARA' PERSEGUITO A NORMA DI LEGGE.
THIS DOCUMENT MAY NOT BE COPIED, REPRODUCED OR PUBLISHED, EITHER IN PART OR IN ITS ENTIRETY, WITHOUT THE WRITTEN PERMISSION OF ARCADIS CONSORTIUM. UNAUTHORIZED USE WILL BE PROSECUTED BY LAW.

scala di stampa 1:1