SCHEMA APPOGGI, GIUNTI E DISPOSITIVI DI VINCOLO DINAMICO

Scala 1:200

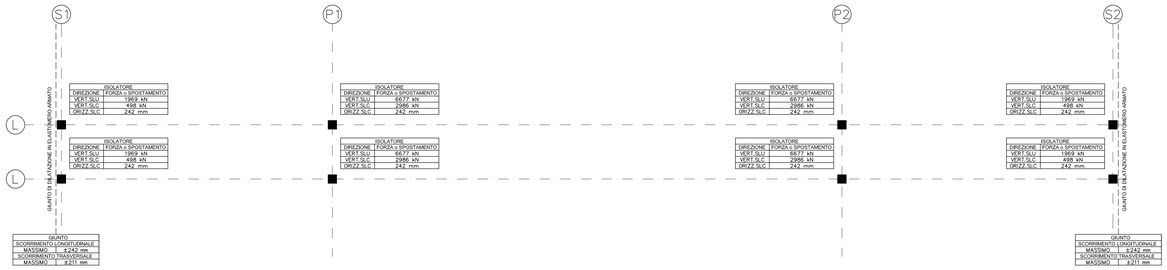

ISOLATORE ELASTOMERICO
tipo FIP SI-N 700/160

quote in millimetri

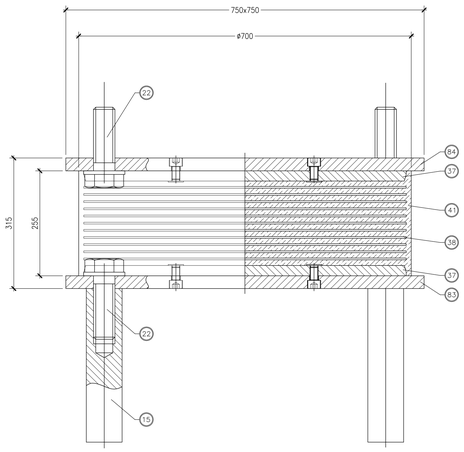

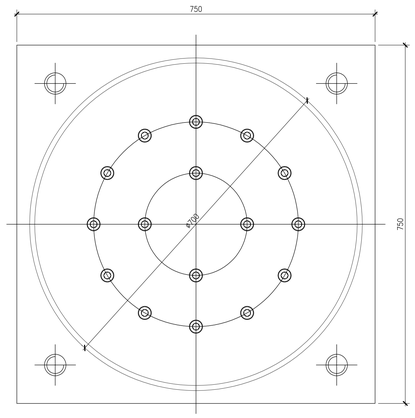

84	1	*Piastra d'ancoraggio superiore*	*S275JR EN 10025*
83	1	*Piastra d'ancoraggio inferiore*	*S275JR EN 10025*
41		*Gomma vulcanizzata*	*Gm=1.4 MPa*
38		*Lamiera di rinforzo vulcanizzata*	*S275JR EN 10025*
37	2	*Piastra vulcanizzata*	*S275JR EN 10025*
22	8	*Vite d'ancoraggio TE M36*	*Classe 8.8 EN 20898*
15	4	*Zanca d'ancoraggio*	*1C40 TQ+T EN 10083*
POS.	PEZZI	DESCRIZIONE - DIMENSIONI	MATERIALE

GIUNTO DI DILATAZIONE
tipo RAN-P 500 S-T

quote in millimetri

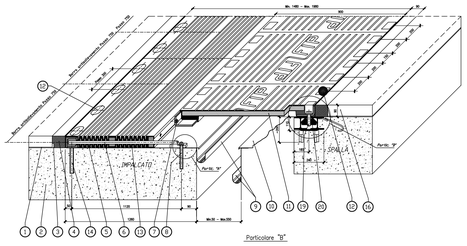
Min. 1180 - Max. 1980
900
Asfalto
Pavimentazione tipo "Jersey"
Asfalto
Pavimentazione tipo "Jersey"
12
Pendenza 2%
Pendenza 2%
Pendenza 2%