SCHEMA APPOGGI, GIUNTI E DISPOSITIVI DI VINCOLO DINAMICO

Scala 1:200

ISOLATORE ELASTOMERICO
tipo FIP SI-N 700/180

quote in millimetri

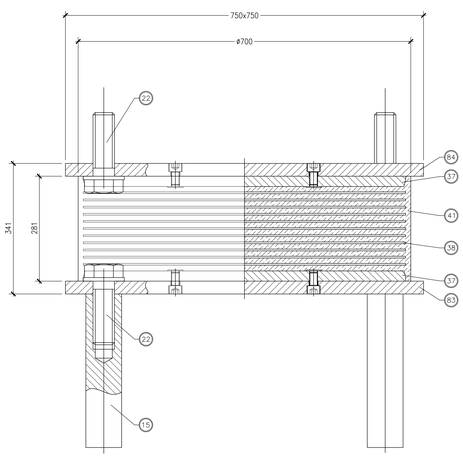

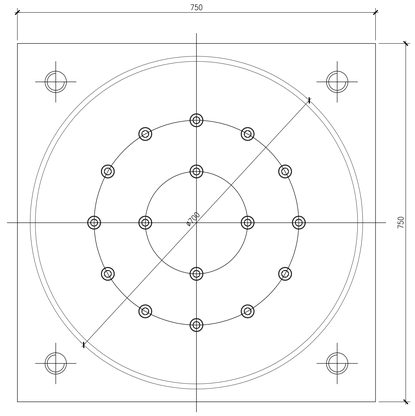

POS.	PEZZI	DESCRIZIONE – DIMENSIONI	MATERIALE
84	1	Piastra d'ancoraggio superiore	S275JR EN 10025
83	1	Piastra d'ancoraggio inferiore	S275JR EN 10025
41		Gomma vulcanizzata	Gm=1.4 MPa
38		Lamiera di rinforzo vulcanizzata	S275JR EN 10025
37	2	Piastra vulcanizzata	S275JR EN 10025
22	8	Vite d'ancoraggio TE M36	Classe 8.8 EN 20898
15	4	Zanca d'ancoraggio	1040 TQ+T EN 10083

GIUNTO DI DILATAZIONE
tipo FIP GPE 400

quote in millimetri

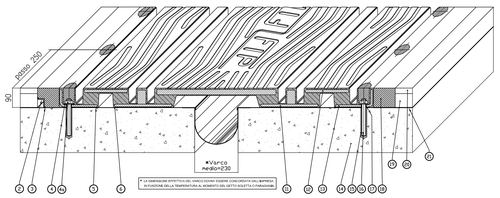

scorrimento totale 400mm

POS.	DESCRIZIONE – DIMENSIONI	MATERIALE
25	Vite T.E. M20x50 UNI 5739	Classe 8.8 EN 20898
24	Zanca di ancoraggio multidirezionale	S355J2G3 EN 10025
23	Tirafondo A.M ø16x200	Fe b 44K
22	Allettamento in malta preaddosato	Betonfip
21	Impermeabilizzazione impalcato	
20	Manto d'usura	
19	Binder	
18	Mastello	EPOBLOCK WE 3C
17	Dado M20 UNI 5587	Classe 8 EN 20898
16	Barra filettata M20x160	Classe 8T ASTM
14	Resina di ancoraggio	Primer P 150
14	Testata soletta	
13	Angolare pressopiegato	S235JR EN 10025
12	Piastra ponte	S355J2G3 EN 10025
11	Piatto	S275JR EN 10025
10	Piastra ponte	S355J2G3 EN 10025
9	Scossalina raccolta acque sp. 1.2 mm	Hypalon
8	Lamiera di scorrimento	X5 CrNi 1810 EN 10088
7	Stesa e rasatura stucco pareti vert.	S FIP 180
6	Stuccatura	EPOBLOCK 180
5	Bocciardatura e mano d'attacco	Primer P 150
4a	Rondella	UNI 6592
4	Rondele asolate 62x41x6	C40
3	Stuccatura	S FIP 180
2	Profilo di drenaggio a "L"	X5 CrNi 1810 EN 10088
1	Elemento modulare	Gomma vulc.Rd45 Sh/A

GIUNTO DI DILATAZIONE SU MARCIAPIEDI E CORDOLI

quote in millimetri

SEZIONE A–A

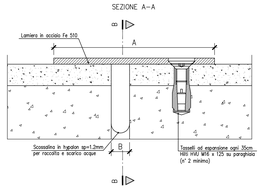

SEZIONE B–B

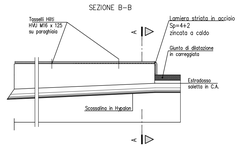

CARATTERISTICHE

GIUNTO COPRIMARCIAPIEDE	A (mm)	B (mm)	Sviluppo (m)
SCORRIMENTO DA 130 mm	800	0÷420	2.0M x2

scala di stampa 1:1

KEY-PLAN

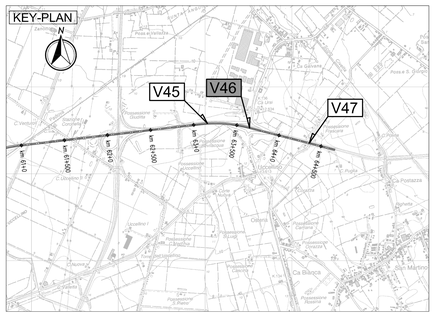

LEGENDA

N — NORD GEOGRAFICO

ELABORATI DI RIFERIMENTO

PD-0-V46-VCV21-0-OM-RC-01 RELAZIONE DI CALCOLO

CARATTERISTICHE DEI MATERIALI

PD-0-0000-0000-0-GE-TB-01 TABELLA MATERIALI

NOTE

LE QUOTE SONO ESPRESSE IN CM (SALVO OVE DIVERSAMENTE INDICATO)
GLI ANGOLI SONO ESPRESSI IN GRADI SESSAGESIMALI

IL CONCEDENTE

Regione Emilia-Romagna

IL CONCESSIONARIO

ARC AUTOSTRADA REGIONALE CISPADANA

AUTOSTRADA REGIONALE CISPADANA
DAL CASELLO DI REGGIOLO-ROLO SULLA A22 AL CASELLO DI FERRARA SUD SULLA A13

CODICE C.U.P. E81B08000060009

PROGETTO DEFINITIVO

ASSE AUTOSTRADALE (COMPRENSIVO DEGLI INTERVENTI LOCALI DI COLLEGAMENTO VIARIO AL SISTEMA AUTOSTRADALE)

OPERE STRUTTURALI

OPERE D'ARTE MAGGIORI - CAVALCAVIA VIABILITA' INTERFERITE

VCV21 - ADEGUAMENTO CAVALCAVIA SS 64 PORRETTANA

PIANTA CON SCHEMI APPOGGI E GIUNTI E PARTICOLARI

IL PROGETTISTA

Ing. Antonio De Fazio
Albo Ing. Bologna n° 3696

RESPONSABILE INTEGRAZIONE PRESTAZIONI SPECIALISTICHE

Ing. Emilio Salsi
Albo Ing. Reggio Emilia n° 945

IL CONCESSIONARIO

Autostrade Regionali Cispadane S.p.A.
il presidente
Giuseppe Pasquali

REV.	DATA	DESCRIZIONE	REDAZIONE	CONTROLLO	APPROVAZIONE
G					
F					
E					
D					
C					
B					
A	17.04.2012	EMISSIONE	GADOTTI	DE FAZIO	SALSI

IDENTIFICAZIONE ELABORATO

NUM. PROGR.	FASE	LOTTO	GRUPPO	CODICE OPERA WBS	TRATTO OPERA	AMBITO	TIPO ELABORATO	PROGRESSIVO	REV.
3 0 6 8	P D	0	V 4 6	V C V 2 1	0	O M	P D	0 1	A

SCALA: MAGGIO 2012

SCALA: VARIE

IL PRESENTE DOCUMENTO NON POTRA' ESSERE COPIATO, RIPRODOTTO O ALTRIMENTI PUBBLICATO, IN TUTTO O IN PARTE, SENZA IL CONSENSO SCRITTO DEL CONCEDENTE. OGNI UTILIZZO NON AUTORIZZATO SARA' PERSEGUITO A NORMA DI LEGGE
THIS DOCUMENT MAY NOT BE COPIED, REPRODUCED OR PUBLISHED, EITHER IN PART OR IN ITS ENTIRETY, WITHOUT THE WRITTEN PERMISSION OF ARCESA CONCESSIONA. UNAUTHORIZED USE WILL BE PROSECUTED BY LAW.