SPALLA A
PK=
0+62,70 m

VISTA DALL'ALTO
SCALA 1:100

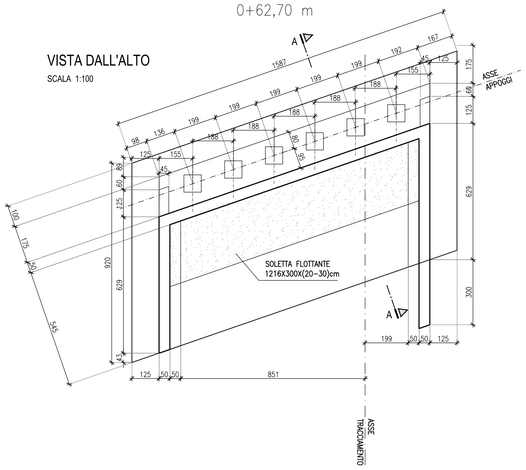

PIANTA A QUOTA PARAGHIAIA
SCALA 1:100

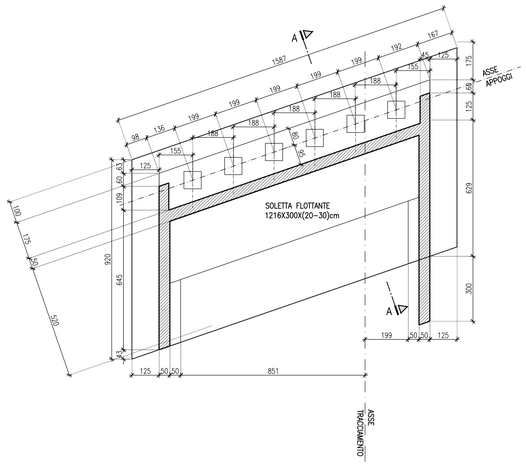

PIANTA SPICCATO
SCALA 1:100

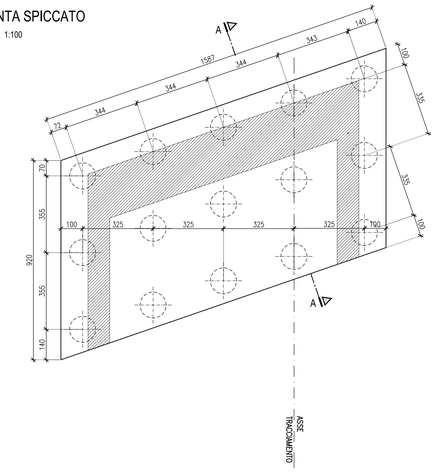

SPALLA B
PK=
0+97,70 m

VISTA DALL'ALTO
SCALA 1:100

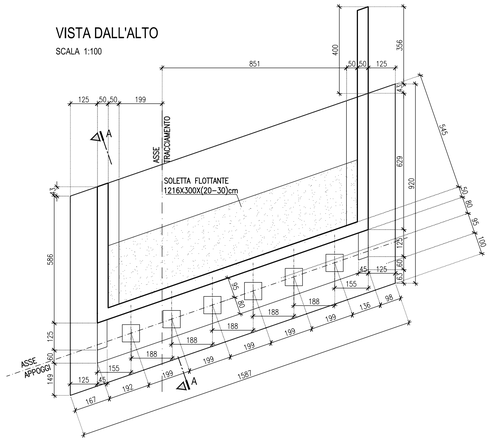

PIANTA A QUOTA PARAGHIAIA
SCALA 1:100

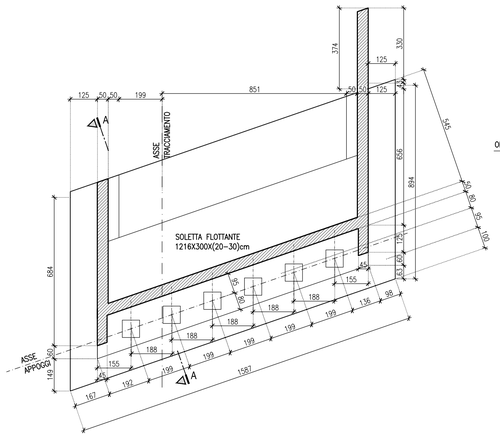

PIANTA SPICCATO
SCALA 1:100

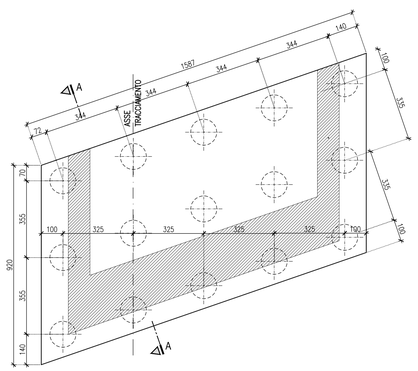

SEZIONE SUI MURI DI RISVOLTO
SCALA 1:100

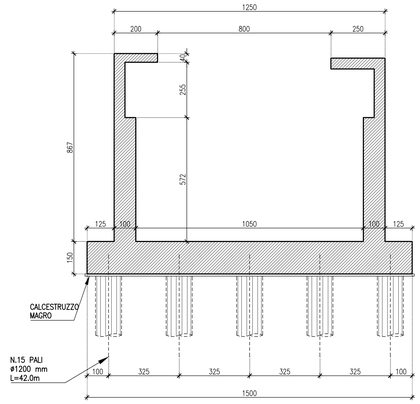

VISTA FRONTALE
SCALA 1:100

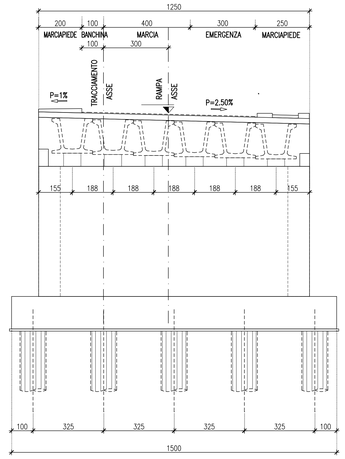

VISTA LATERALE SPALLA A
SCALA 1:100

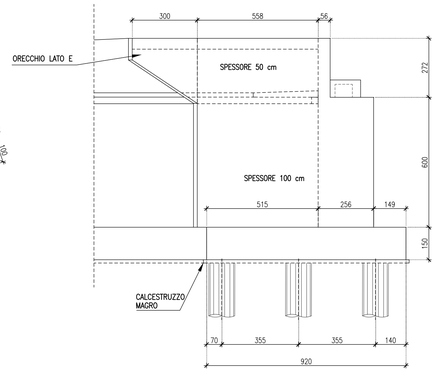

	PK
SPALLA NORD	0+62.70
SPALLA SUD	0+97.70

SEZIONE A-A
(IN CORRISPONDENZA H max PARAGHIAIA)
SCALA 1:100

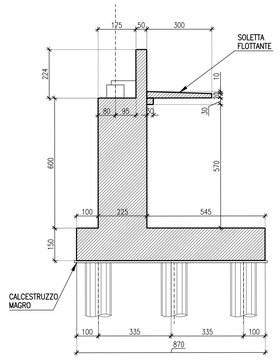

VISTA LATERALE SPALLA B
SCALA 1:100

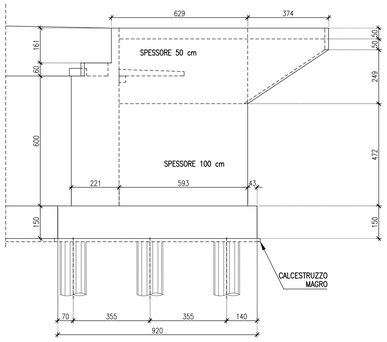

KEY-PLAN

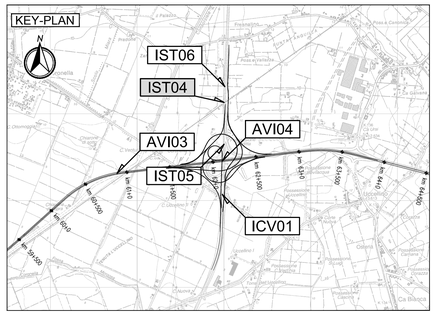

LEGENDA

ELABORATI DI RIFERIMENTO

- PD_0_I02_IST04_0_OM_PP_02 "Planimetria, Piante, Sezioni longitudinali e trasversali"

CARATTERISTICHE DEI MATERIALI

- PD_0_0000_0000_0_GE_TB_01 "Tabella materiali e Classi di Esposizione Calcestruzzo"

NOTE

Quote espresse in cm.
Quote altimetriche espresse in m.
Angoli espressi in gradi sessagesimali

IL CONCEDENTE

Regione Emilia-Romagna

IL CONCESSIONARIO

ARC AUTOSTRADA REGIONALE CISPADANA

AUTOSTRADA REGIONALE CISPADANA
DAL CASELLO DI REGGIOLO-ROLO SULLA A22 AL CASELLO DI FERRARA SUD SULLA A13

CODICE C.U.P. E81B08000060009

PROGETTO DEFINITIVO

ASSE AUTOSTRADALE (COMPRENSIVO DEGLI INTERVENTI LOCALI DI COLLEGAMENTO VIARIO AL SISTEMA AUTOSTRADALE)
OPERE STRUTTURALI

OPERE D'ARTE MAGGIORI - SOTTOVIA SVINCOLO E INTERCONNESSIONE

IST04 - INTERCONNESSIONE CON A13 - ADEGUAMENTO SOTTOVIA FFSS BO-PD RAMPA EST-NORD

SPALLE

IL PROGETTISTA
Ing. Antonello Mezzaluna
Albo Ing. Bologna n° 5225 A
Ing. Giancarlo Guadagnini
Albo Ing. Ravenna n° 700 A

RESPONSABILE INTEGRAZIONE PRESTAZIONI SPECIALISTICHE
Ing. Emilio Salsi
Albo Ing. Reggio-Emilia n° 945

IL CONCESSIONARIO
Autostrada Regionale Cispadana S.p.A.
IL PRESIDENTE
Graziano Pattuzzi

REV.	DATA	DESCRIZIONE	REDAZIONE	CONTROLLO	APPROVAZIONE
G					
F					
E					
D					
C					
B					
A	17.04.2012	EMISSIONE	Serri	Mezzaluna	Salsi

IDENTIFICAZIONE ELABORATO

NUM. PROGR.	FASE	LOTTO	GRUPPO	CODICE OPERA MEC.	TRATTO OPERA	AMBITO	TIPO ELABORATO	PROGRESSIVO	REV.
3 1 4 0	P D	0	I 0 2	I S T 0 4	0	O M	C A	0 2	A

DATA: MAGGIO 2012
SCALA: 1:100

IL PRESENTE DOCUMENTO NON POTRA' ESSERE COPIATO, RIPRODOTTO O ALTRIMENTI PUBBLICATO, IN TUTTO O IN PARTE, SENZA IL CONSENSO SCRITTO DEL CONCESSIONARIO. OGNI UTILIZZO NON AUTORIZZATO SARA' PERSEGUITO A NORMA DI LEGGE.
THIS DOCUMENT MAY NOT BE COPIED, REPRODUCED OR PUBLISHED, EITHER IN PART OR IN ITS ENTIRETY, WITHOUT THE WRITTEN PERMISSION OF ARCESIA CONCESSIONAL. UNAUTHORIZED USE WILL BE PROSECUTED BY LAW.

Scala di stampa 1:1