SEZIONE TRASVERSALE
scala 1:10

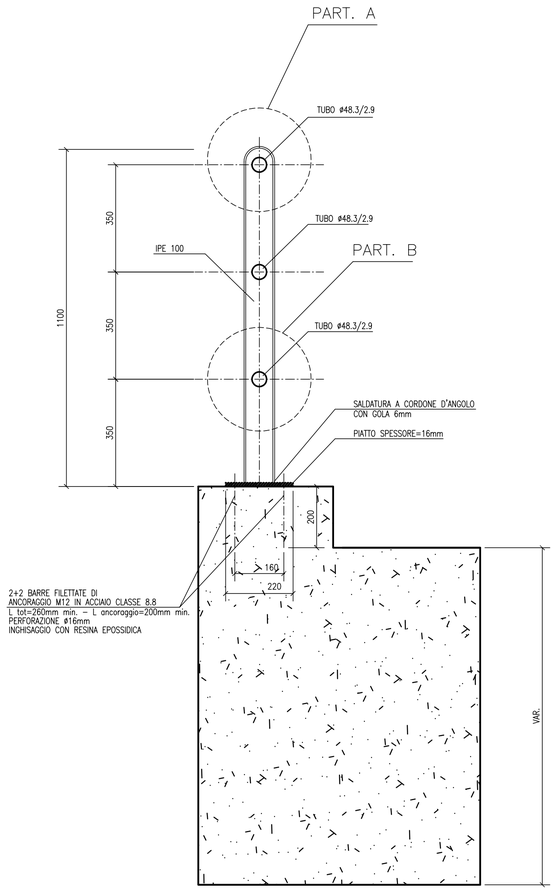

PROSPETTO
scala 1:10

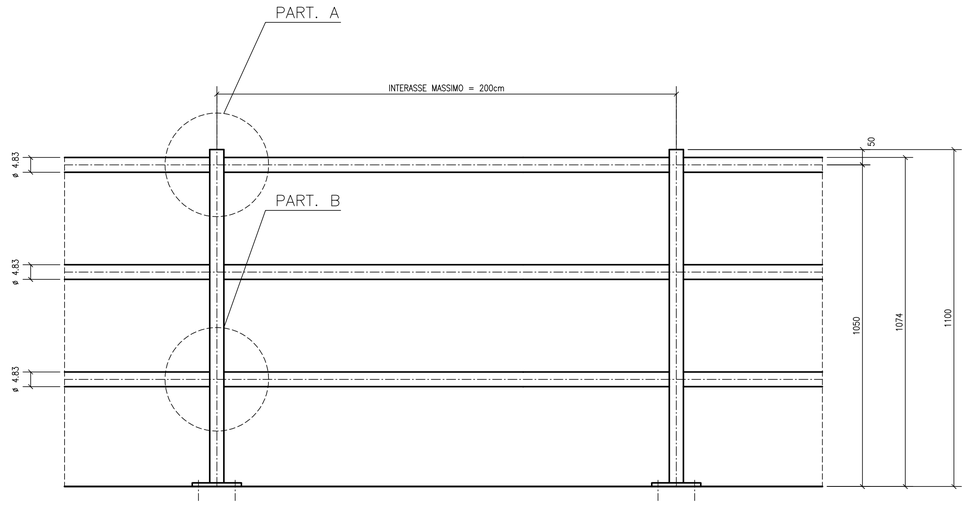

PARTICOLARE A
scala 1:10

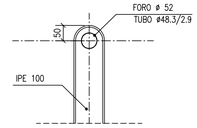

PARTICOLARE B
scala 1:10

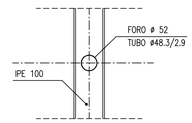

PARTICOLARE ANCORAGGIO PIASTRA
scala 1:10

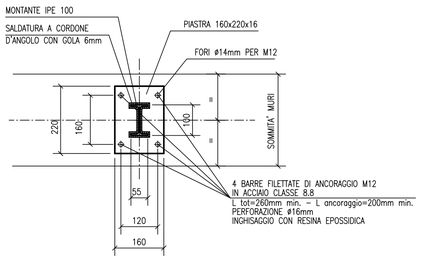

PARTICOLARE ATTACCO CORRIMANO–MONTANTE
scala 1:10

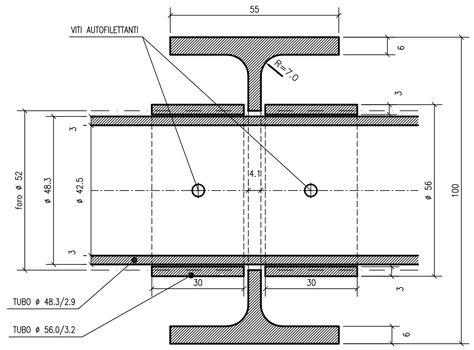

PARTICOLARE GIUNZIONE CORRIMANI
scala 1:10

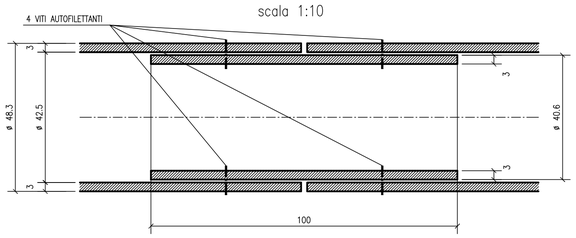

DETTAGLI IMPERMEABILIZZAZIONI

DETTAGLIO SU GIUNTO PIEDRITTI
SCALA 1:10

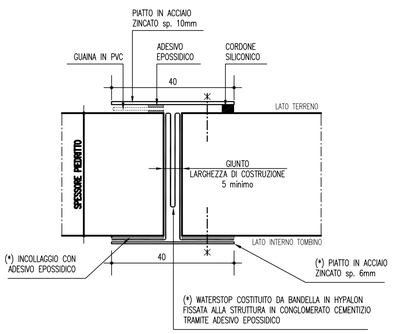

DETTAGLIO SU GIUNTO SOLETTA SUPERIORE
SCALA 1:10

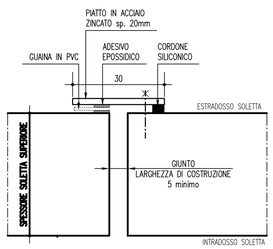

DETTAGLIO SU GIUNTO SOLETTA INFERIORE
SCALA 1:10

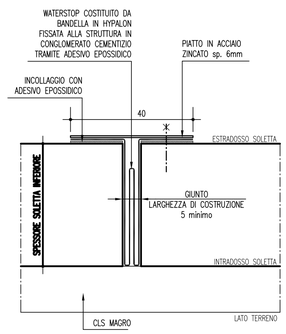

(*)= LAVORAZIONI DA REALIZZARE FINO A PIANO CAMPAGNA

KEY-PLAN

ELABORATI DI RIFERIMENTO
PD_0_000_00000_0_GE_KT_01 - ELENCO NORMATIVE DI RIFERIMENTO
PD_0_000_00000_0_GE_KT_02 - VITA UTILE E CLASSI D'USO DELLE OPERE

CARATTERISTICHE DEI MATERIALI
PER CARATTERISTICHE DEI MATERIALI VEDERE ELABORATO :
PD_0_0000_0000_0_GE_TB_01 - TABELLA MATERIALI E CLASSI DI ESPOSIZIONE CALCESTRUZZO

NOTE
LA PISTA DI TRANSITO VA PREVISTA SOLO NEI CASI DI CANALI CONSORZIALI O PER I FOSSI PRIVATI CHE PREVEDONO IL PASSAGGIO DI UNA PODERALE

IL CONCEDENTE — Regione Emilia-Romagna

IL CONCESSIONARIO — ARC AUTOSTRADA REGIONALE CISPADANA

AUTOSTRADA REGIONALE CISPADANA
DAL CASELLO DI REGGIOLO-ROLO SULLA A22 AL CASELLO DI FERRARA SUD SULLA A13

CODICE C.U.P. E81B08000060009

PROGETTO DEFINITIVO

ASSE AUTOSTRADALE
OPERE STRUTTURALI
OPERE D'ARTE MINORI: OPERE IDRAULICHE, OPERE DI SOSTEGNO
TIPOLOGICI TOMBINI SCATOLARI
TOMBINI SCATOLARI - PARTICOLARI

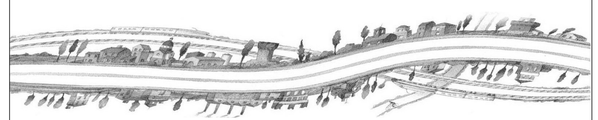

IL PROGETTISTA
PIACENTINI INGEGNERI S.r.l.
Ing. Luca Piacentini
Albo Ing. Bologna n° 4152

RESPONSABILE INTEGRAZIONE PRESTAZIONI SPECIALISTICHE
Ing. Emilio Salsi
Albo Ing. Reggio Emilia n° 945

IL CONCESSIONARIO
Autostrade Regionali Cispadane S.p.A.
IL PRESIDENTE
Graziano Pattuzzi

REV.	DATA	DESCRIZIONE	REDAZIONE	CONTROLLO	APPROVAZIONE
G					
F					
E					
D					
C					
B					
A	17.04.2012	Emissione	Marzari	Piacentini	Salsi

IDENTIFICAZIONE ELABORATO

NUM. PROGR.	FASE	LOTTO	GRUPPO	CODICE OPERA MOD.	TRATTO OPERA	AMBITO	TIPO ELABORATO	PROGRESSIVO	REV.
3 4 2 1	P D	0	0 0 0	0 T S 0 0	0	O N	T P	1 1	A

DATA: MAGGIO 2012
SCALA: 1:10

IL PRESENTE DOCUMENTO NON POTRA' ESSERE COPIATO, RIPRODOTTO O ALTRIMENTI PUBBLICATO, IN TUTTO O IN PARTE, SENZA IL CONSENSO SCRITTO DEL CONCEDENTE. OGNI UTILIZZO NON AUTORIZZATO SARA' PERSEGUITO A NORMA DI LEGGE.
THIS DOCUMENT MAY NOT BE COPIED, REPRODUCED OR PUBLISHED, EITHER IN PART OR IN ITS ENTIRETY, WITHOUT THE WRITTEN PERMISSION OF ARCCOS CONSORTIUM. UNAUTHORIZED USE WILL BE PROSECUTE BY LAW.