SCHEMA ELETTRICO UNIFILARE GENERALE LATO PRODUZIONE

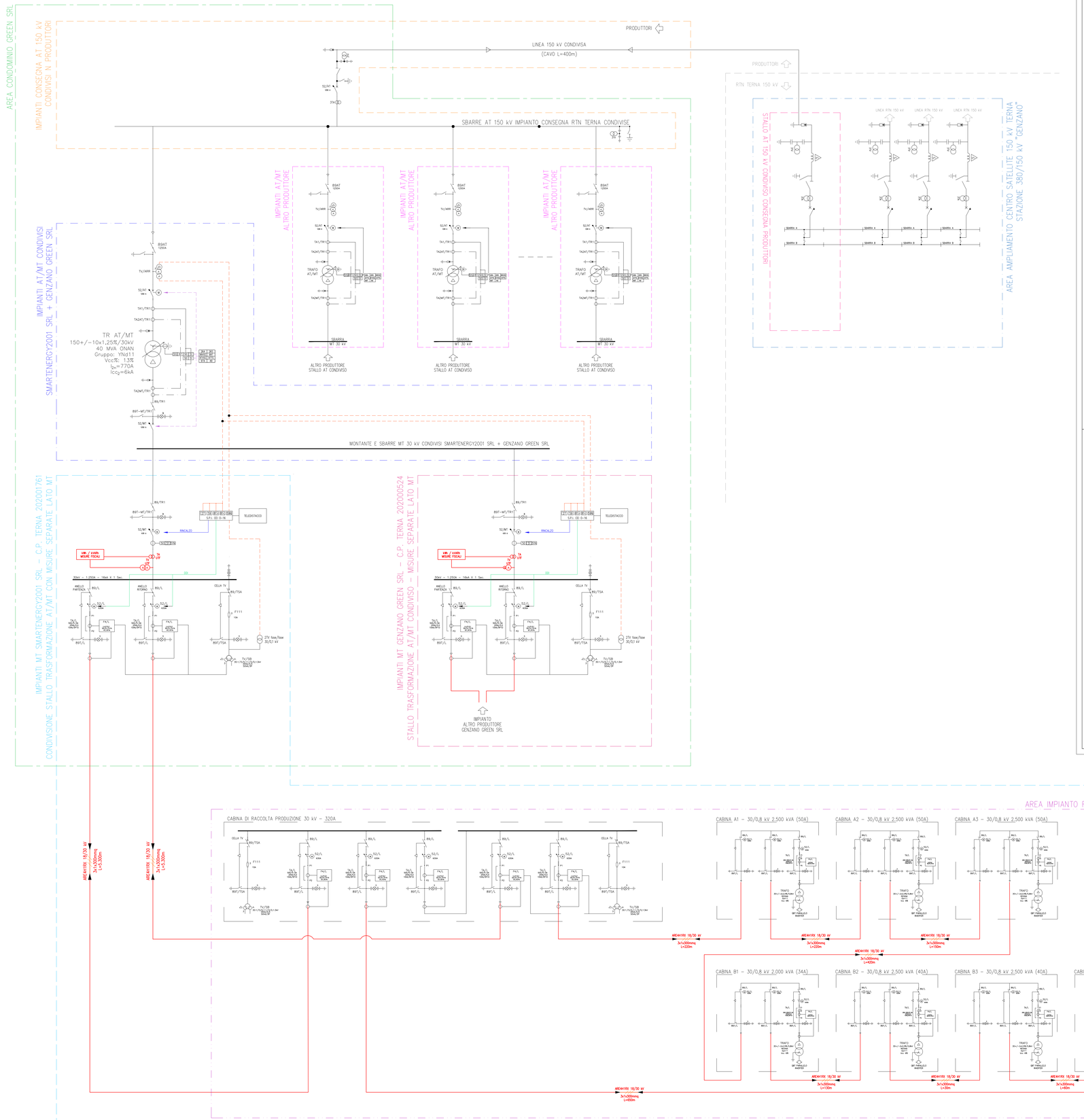

SCHEMA ELETTRICO UNIFILARE GENERALE ALIMENTAZIONE AUSILIARI DA RETE MT – LINEA DEDICATA TITOLARE CONDOMINIO GENZANO GREEN SRL + SMARTENERGY2001 SRL

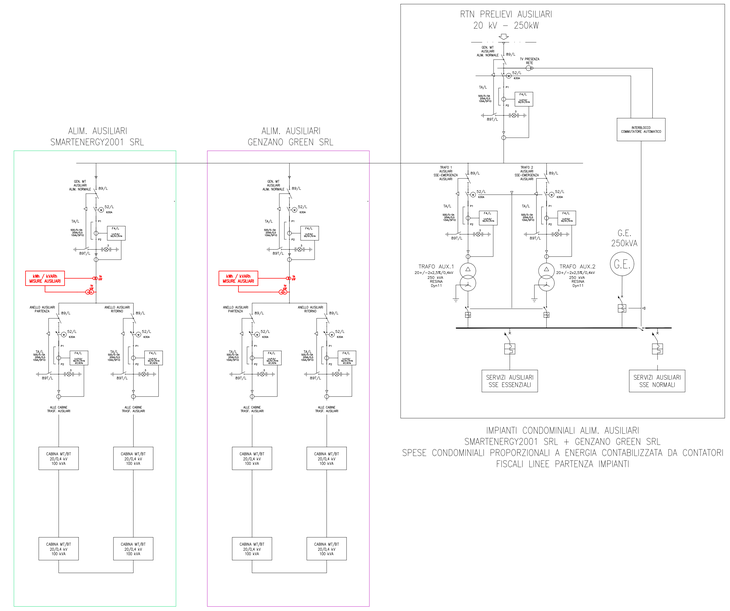

SCHEMA A BLOCCHI CABINA DI CAMPO MT/BT RICEZIONE ENERGIA PRODOTTA DA SOTTOCAMPO QUADRO DI PARALLELO INVERTER E TRASFORMAZIONE 30/0,8 kV

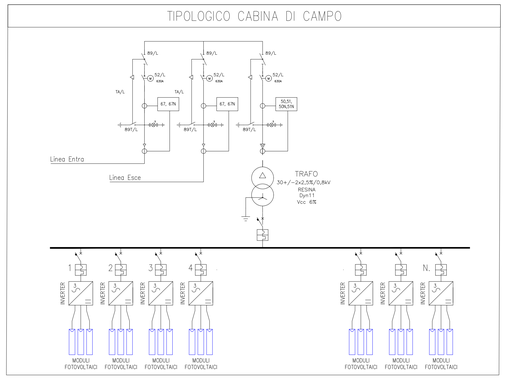

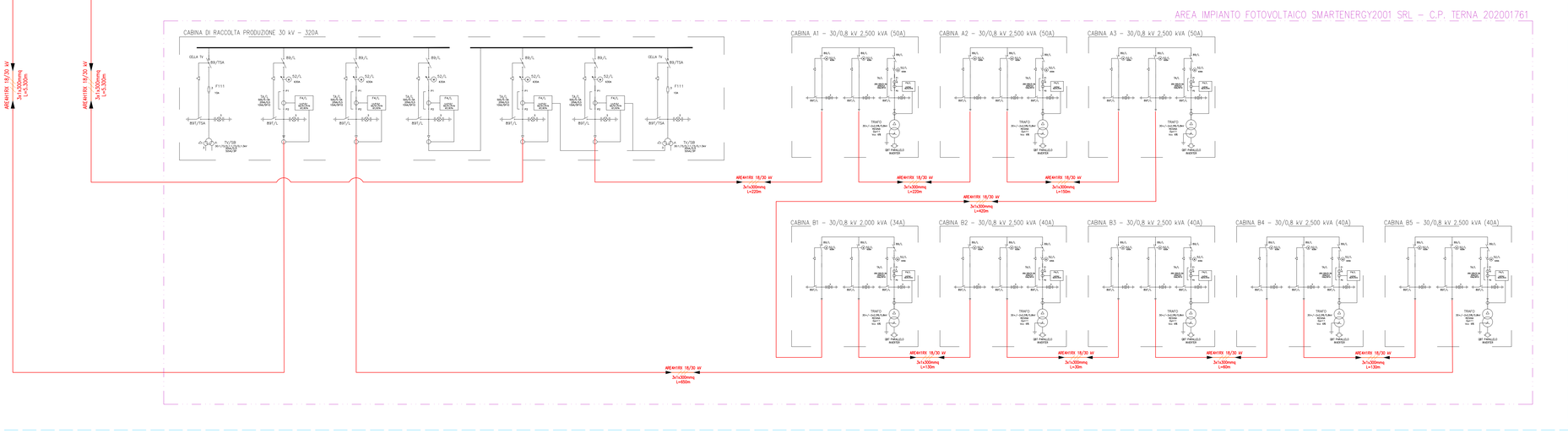

SOGGETTO PROPONENTE:

SMARTENERGY2001 S.R.L.
Via Statuto, 10
20121 Milano

COMUNE DI GENZANO DI LUCANIA (PZ)
LOC. MERCANTE
PROGETTO PER LA REALIZZAZIONE DI UN NUOVO IMPIANTO FOTOVOLTAICO
COLLEGATO ALLA RTN A 150 kV DI TERNA S.p.A.
POTENZA DI PICCO 19.98 MWp
POTENZA DI IMMISSIONE IN RETE: 16.000 kW

PROGETTO DEFINITIVO

Procedura di Autorizzazione Unica di cui all'art.12 del D.lgs 387/2003 - Linee Guida Decr. MISE 10/09/2010
PROCEDURA DI VALUTAZIONE DI IMPATTO AMBIENTALE PRESSO IL MISE
di cui all'art. 31, c.6 del DL 77/21

Serie schemi elettrici

Schema elettrico unifilare e di connessione

SE_001

PROGETTAZIONE DELLE OPERE:

INGENIUM ENGINEERING SRL

Via Matteoni, 3 - 05018 Orvieto (TR)
tel. 0763.530340 fax 0763.530344
e mail : info@ingenium-engineering.com
pec: info@pec.ingenium-engineering.com
www.ingenium-engineering.com

Azienda con sistema di gestione qualità ISO 9001:2015
certificato da Bureau Veritas Italia SpA
cert n° IT259896

Ing. Roberto Lorenzotti (PM)
Arch. Andrea Giuffrida
Arch. Giovanna Corso
Ing. Elena Crespi

firma / timbro progettista

ORDINE degli INGEGNERI
INGEGNERE
Roberto
LORENZOTTI
Settore A - Ingegneria
A 682

Con:

Energy Cliet Service srl
Uffici: Via Enrico Fermi, 52 - 24035 Curno (BG)
Sede legale: Via Ca. 12B - 24060 Brusaporto (BG)
Tel. 035.243213

firma / timbro committente

REV.	DATA	DESCRIZIONE MODIFICA	REDATTO	APPROVATO	AUTORIZZATO
02					
01					
00	09/2021	prima emissione	A.G.	A.G.	R.L.

COD. DOCUMENTO: IE_SMI_PD_SE_001_00

FOGLIO DI

E' vietata ai sensi di legge la divulgazione e la riproduzione del presente documento senza la preventiva autorizzazione