NOTA: per le caratterisiche dei materiali vedere sempre la tavola IN1A20D26TTOC0000001A

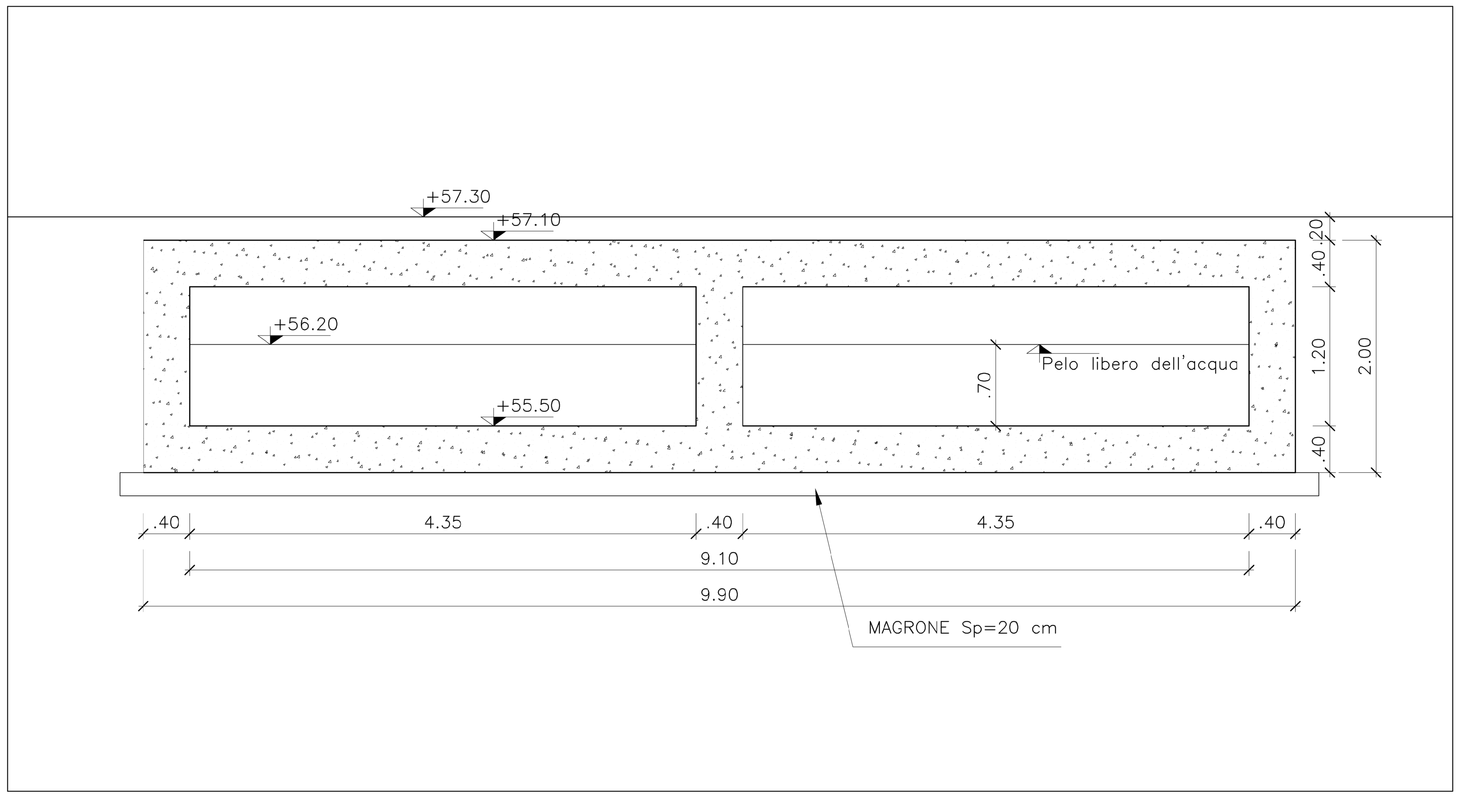

SEZIONE B-B

scala 1:50

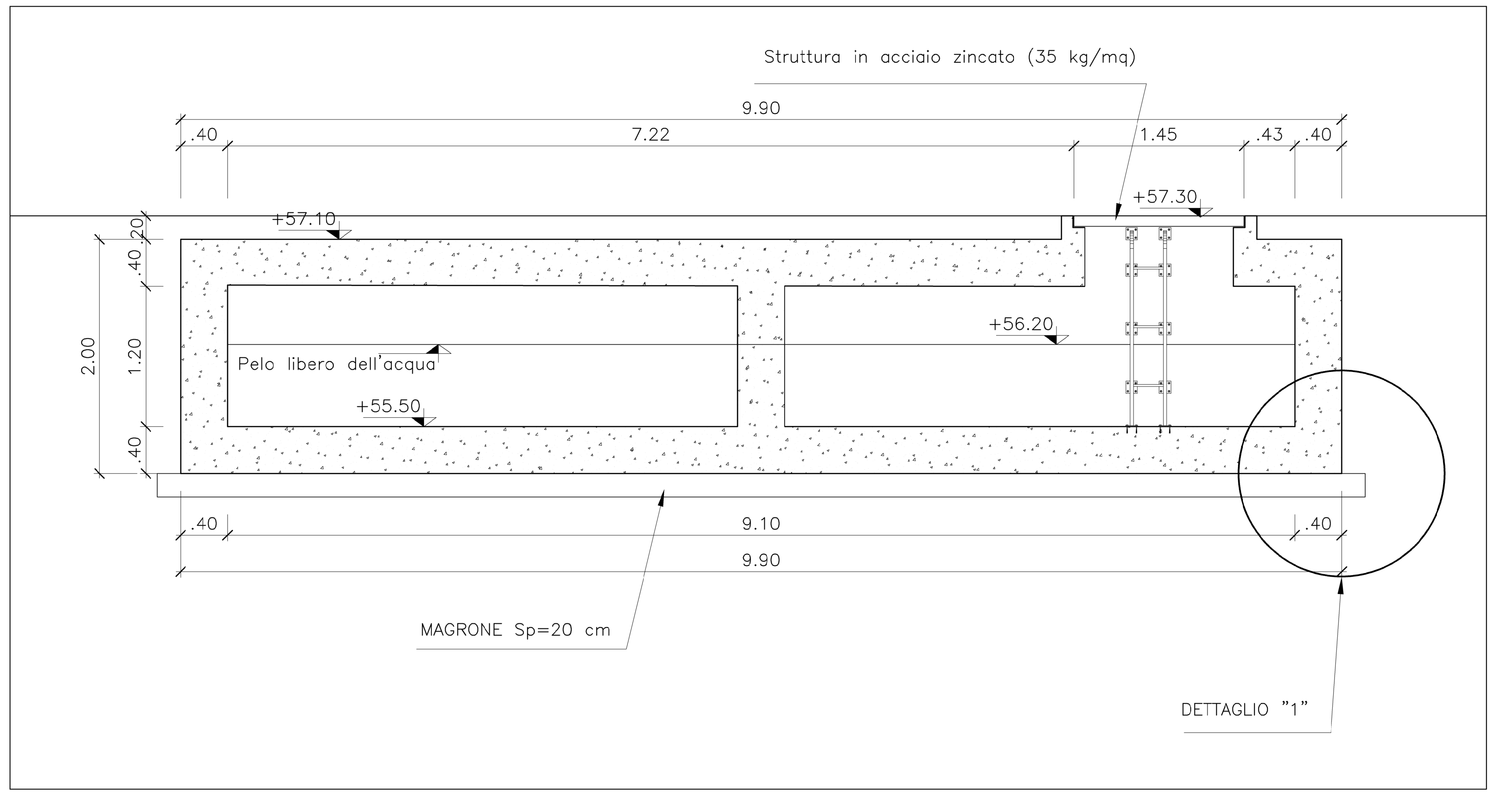

SEZIONE C-C

scala 1:50

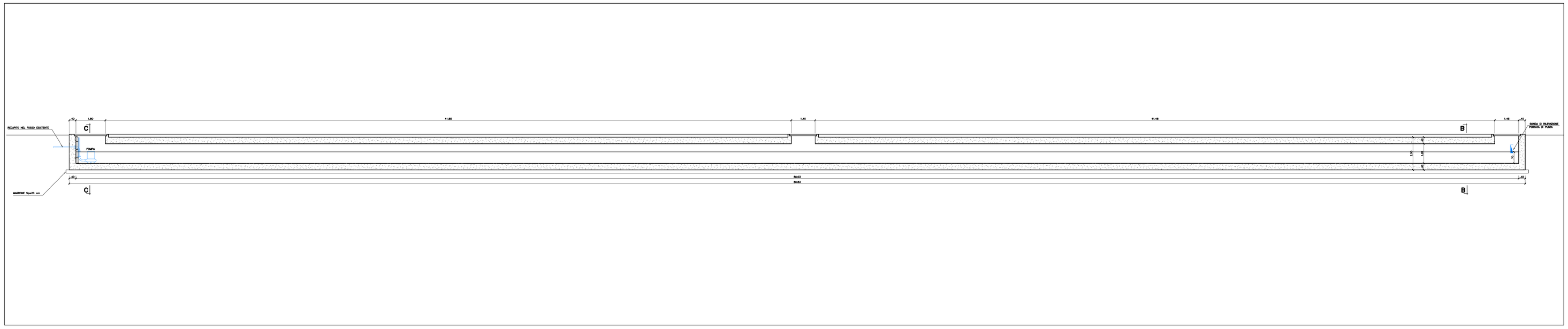

SEZIONE A-A

scala 1:100

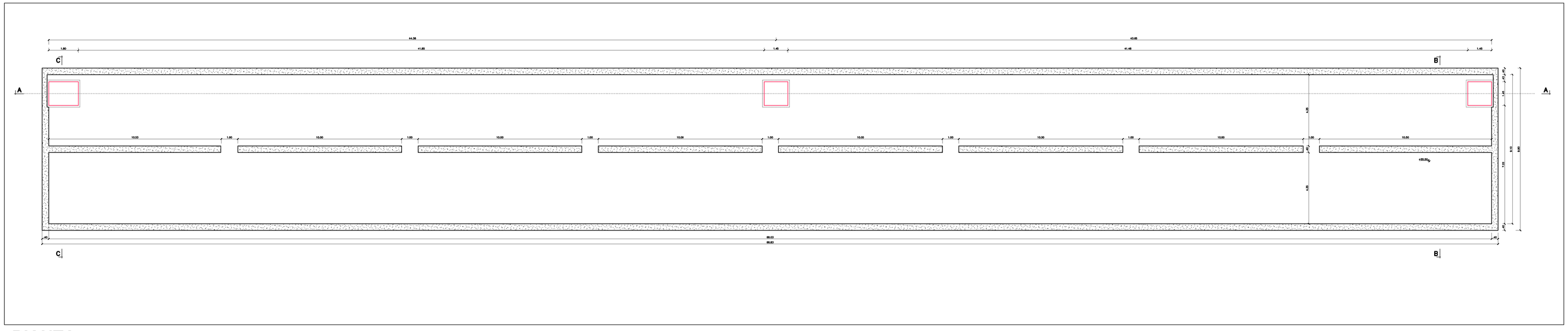

PIANTA

scala 1:100

MATERIALI:

1 - CALCESTRUZZO MAGRO PER SOTTOFONDAZIONE
- Classe C12/15
- Dimensicni massime degli inerti < 30 mm
- Rapporto A/C < 0,65
- Classe di consistenza S3
- Classe di esposizione X0

2 - CALCESTRUZZO PER STRUTTURE DI FONDAZIONE
- Classe C25/30
- Dimensicni massime degli inerti < 25 mm
- Rapporto A/C < 0,60
- Classe di consistenza S4/S5
- Classe di esposizione XC2

4 - ACCIAIO PER BARRE IN C.A.
Tipo B450C

5 - ACCIAIO PER RETI ELETTROSALDATE
Tipo B450C

NOTE RELATIVE ALLE ARMATURE:

PRESCRIZIONI RELATIVE ALLE BARRE CORRENTI
- Sovrapposizione mnima = 50 diametri
- Alle estremità risvoltare le barre (90°)

PRESCRIZIONI RELATIVE ALLE STAFFE
- La lunghezza del tratto piegato a 135° deve essere > 10 diametri

PRESCRZIONI PER IL DIAMETRO DI MANDRINO D
- Diametro barra <= 16 mm D = 4 diametri
- Diametro barra < 16 mm D = 7 diametri

NOTE RELATIVE AI COPRIFERRI:

I ricoprimenti minimi da adottare sono i seguenti
(valori riferiti al ferro più esterno)

- Vasca di laminazione 40 mm

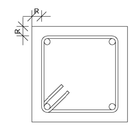

INCIDENZA ARMATURE:

- Vasca di laminazione 200 kg/m³

VOLUMI DI SCAVO

- Vasca di laminazione 4500 m³

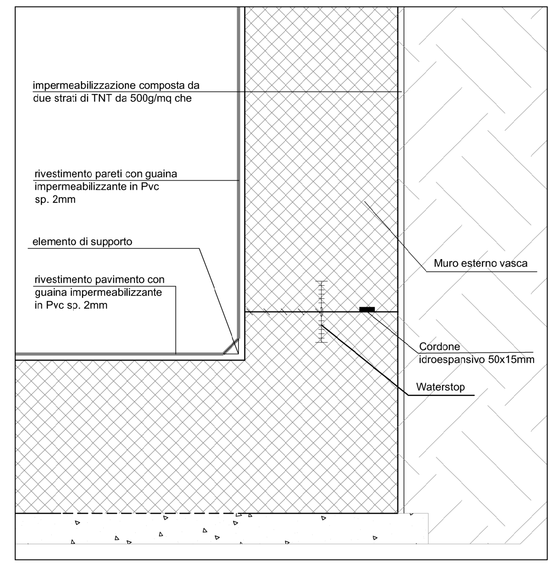

DETTAGLIO 1

scala 1:10

COMMITTENTE:

RFI RETE FERROVIARIA ITALIANA
GRUPPO FERROVIE DELLO STATO ITALIANE

PROGETTAZIONE:

ITALFERR
GRUPPO FERROVIE DELLO STATO ITALIANE

INFRASTRUTTURE FERROVIARIE STRATEGICHE DEFINITE DALLA LEGGE OBIETTIVO N. 443/01 e s.m.i

CUP: J14D20000010001

U.O. PROGETTAZIONE INTEGRATA NORD

PROGETTO DEFINITIVO

LINEA AV/AC MILANO - VENEZIA
LOTTO FUNZIONALE TRATTA AV/AC VERONA-PADOVA

NODO AV/AC DI VERONA: INGRESSO EST

RI07 - Rilevato ferroviario

Carpenteria Vasca di laminazione Fedrigoni

SCALA : varie

COMMESSA	LOTTO	FASE	ENTE	TIPO DOC.	OPERA/DISCIPLINA	PROGR.	REV.
IN1A	20	D	26	BZ	RI0701	001	A

Revis.	Descrizione	Redatto	Data	Verificato	Data	Approvato	Data	Autorizzato / Data
A	Emissione Esecutiva	T. Cassar	Feb. 2022	M. Rigo	Feb. 2022	C. Mazzocchi	Feb. 2022	A. Perego Feb. 2022

File: IN1A20D26BZRI0701001A.DWG n. Elab.: