CARPENTERIA SPALLA 1

SEZIONE A–A
SCALA 1:50

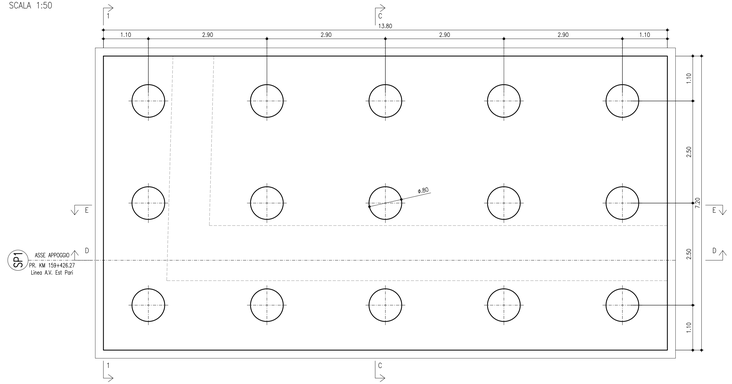

SEZIONE D–D
SCALA 1:50

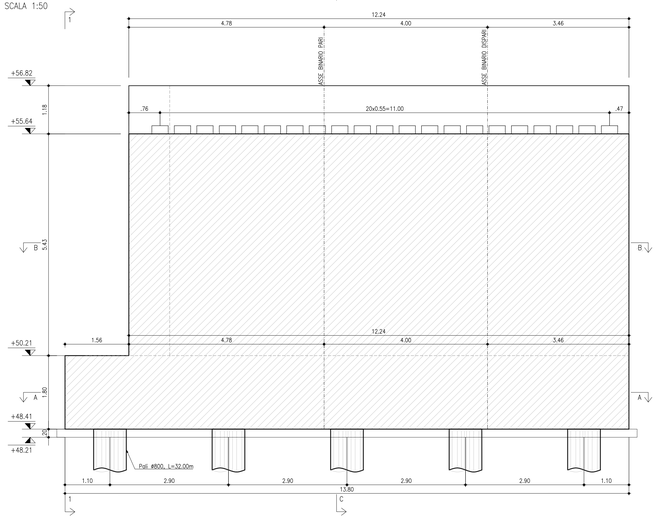

VISTA 1–1
SCALA 1:50

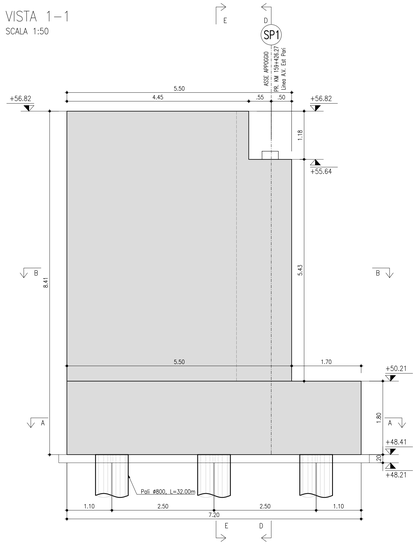

KEY PLAN
SCALA 1:20000

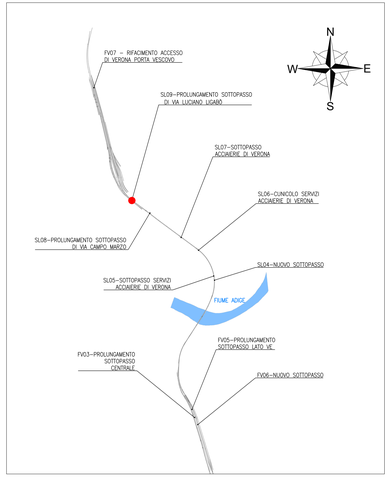

SEZIONE B–B
SCALA 1:50

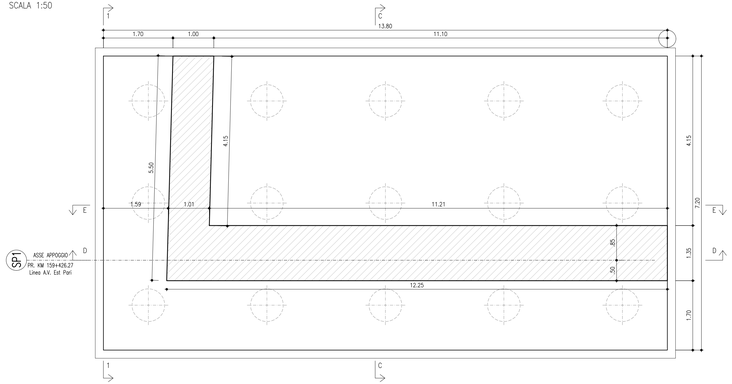

Scatolare		
Fondazione spalle	80	kg/mc
Elevaione spalle	100	kg/mc

SEZIONE E–E
SCALA 1:50

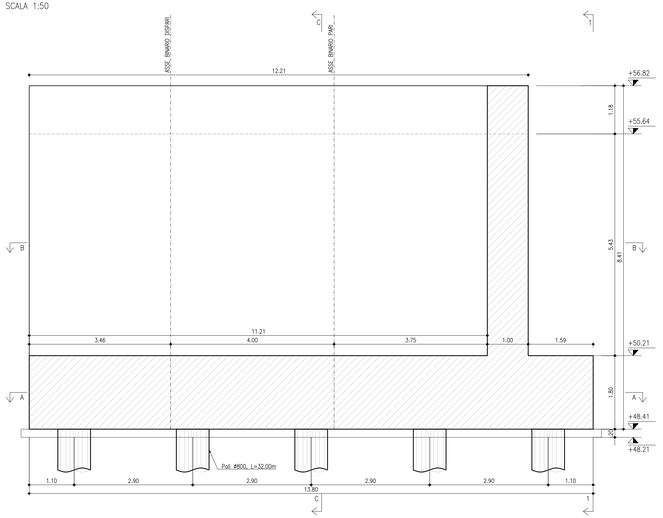

SEZIONE C–C
SCALA 1:50

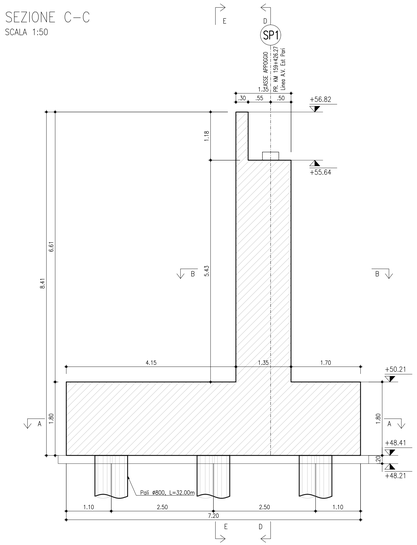

NOTA: PER LE CARATTERISTICHE DEI MATERIALI VEDERE TAVOLA IN1A20D26TTOC0000001A

COMMITTENTE:

RFI RETE FERROVIARIA ITALIANA
GRUPPO FERROVIE DELLO STATO ITALIANE

PROGETTAZIONE:

ITALFERR
GRUPPO FERROVIE DELLO STATO ITALIANE

INFRASTRUTTURE FERROVIARIE STRATEGICHE DEFINITE DALLA LEGGE OBIETTIVO N. 443/01 e s.m.i

CUP: J14D20000010001

U.O. PROGETTAZIONE INTEGRATA NORD

PROGETTO DEFINITIVO

LINEA AV/AC MILANO - VENEZIA
LOTTO FUNZIONALE TRATTA AV/AC VERONA-PADOVA

NODO AV/AC DI VERONA: INGRESSO EST

Prolungamento sottopasso Via Luciano Ligabò

SL09 - Prolungamento sottopasso di Via Luciano Ligabò
Carpenteria - Spalla 1

SCALA : 1:50

COMMESSA	LOTTO	FASE	ENTE	TIPO DOC.	OPERA/DISCIPLINA	PROGR.	REV.
IN1A	20	D	26	PB	SL0900	001	B

Revis.	Descrizione	Redatto	Data	Verificato	Data	Approvato	Data	Autorizzato / Data
A	Emissione Esecutiva	M.Galanti	Dic. 2021	M.Rigo	Dic. 2021	C.Mazzocchi	Dic. 2021	A. Perego Gen. 2022
B	Emissione Esecutiva	V.Reale	Gen. 2022	M.Rigo	Gen. 2022	C.Mazzocchi	Gen. 2022	

File: IN1A20D26PBSL0900001B.DWG

n. Elab.: