Firmato digitalmente da:
CAPOTORTO VITO
INGEGNERE
Firmato il 27/07/2022 17:33
Seriale Certificato: 1118108
Valido dal 26/01/2022 al 26/01/2025
InfoCamere Qualified Electronic Signature CA

PLANIMETRIA – SCALA 1:100

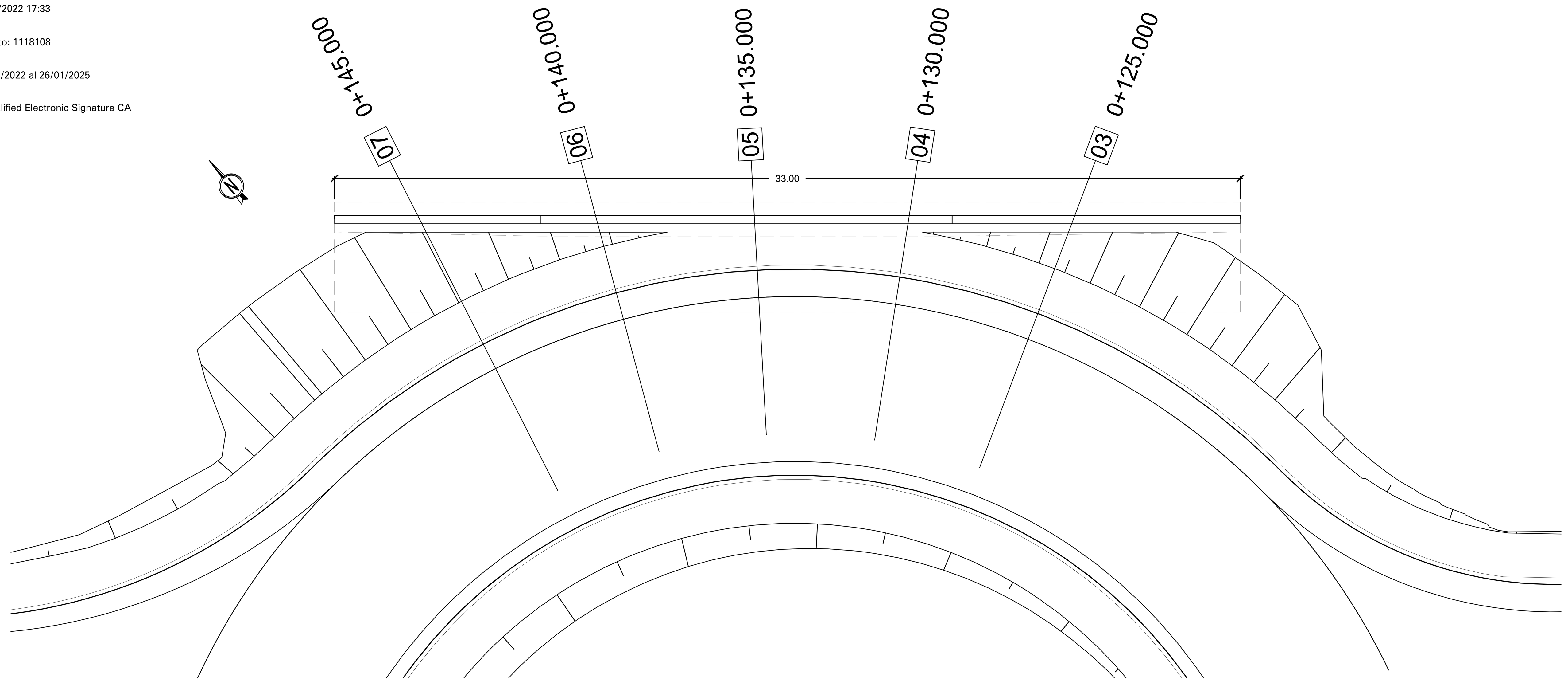

PROFILO LONGITUDINALE – SCALA 1:100

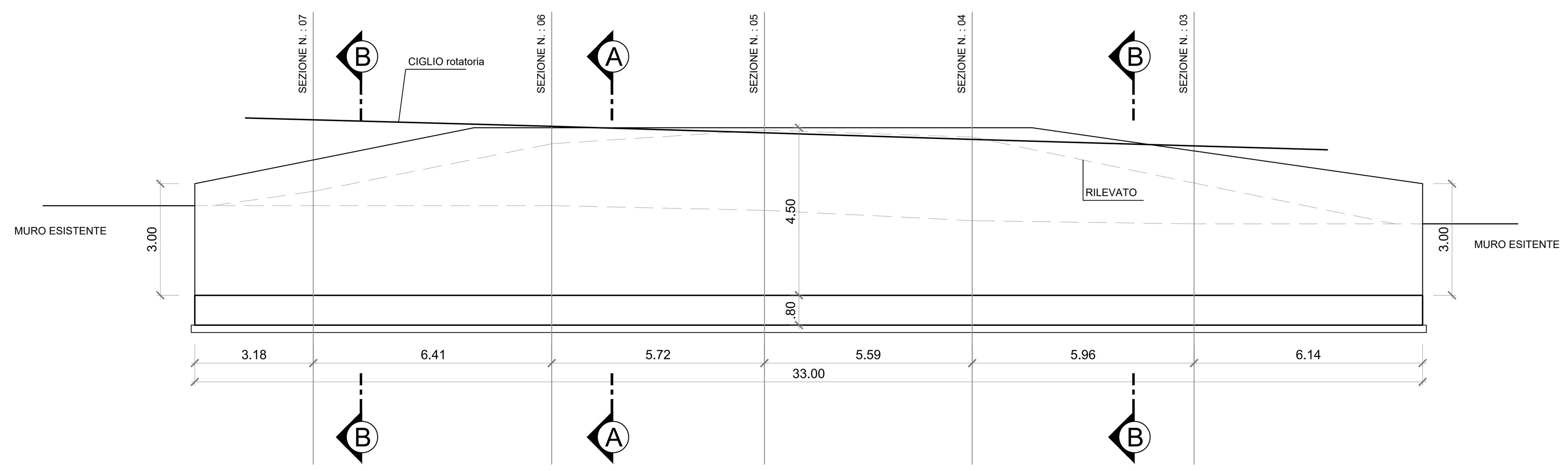

SEZIONE A–A – SCALA 1:50

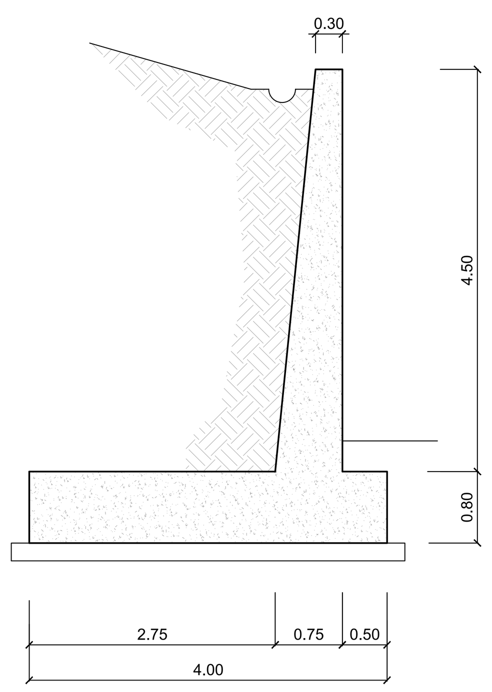

SEZIONE B–B – SCALA 1:50

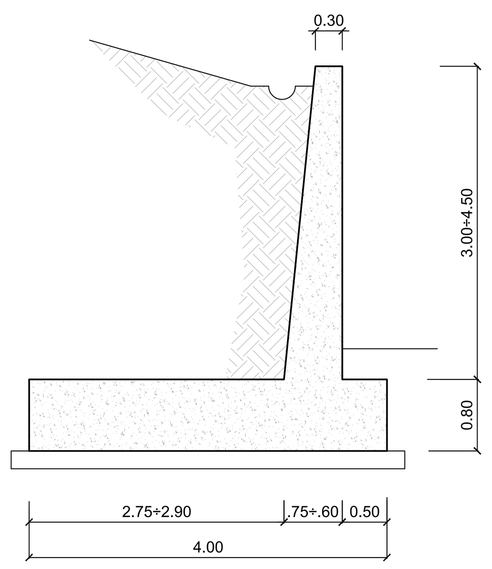

SEZIONE N. : 03
Qt. prog. : 11.73
Progr. Km : 0+125.000

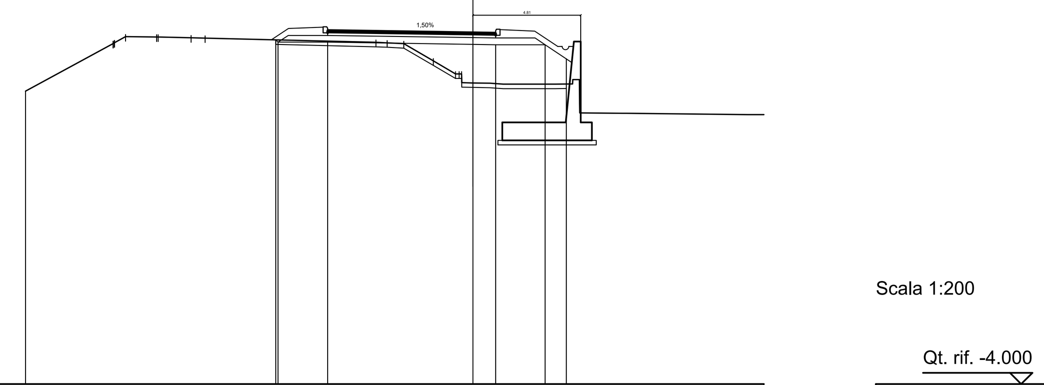

Scala 1:200

Qt. rif. -4.000

Quote Asfalto	11.40 11.90 11.96 11.83 11.82 11.73 11.73 11.72 11.85 11.79 10.85
Dist. Parz. Asfalto	0.75 1.55 0.50 6.00 1.00 1.55 1.41
Dist. Asfalto	-6.50 -6.00 0.00 0.01 1.01
Quote Progetto Sottof.	11.39 11.29 11.29 11.19 11.18 11.18 10.55
Dist. Parz. Progetto Sottof.	0.10 2.21 6.50 1.01 2.21 0.95
Dist. Progetto Sottof.	-8.81 -8.71 -6.50 0.00 1.01 3.22 4.17
Quote Terreno	9.10 11.23 11.54 11.52 11.52 11.49 11.47 11.28 11.26 11.22 10.46 9.87 9.47 9.46 9.41 9.41 9.41 9.62 8.13 8.11 8.11
Distanze Terreno	-20.00 -16.09 -15.53 -14.15 -14.07 -12.60 -11.98 -4.34 -3.84 -3.10 -1.77 -0.78 0.00 0.76 1.35 3.52 3.67 4.67 4.77 6.69 6.86

SEZIONE N. : 04
Qt. prog. : 11.91
Progr. Km : 0+130.000

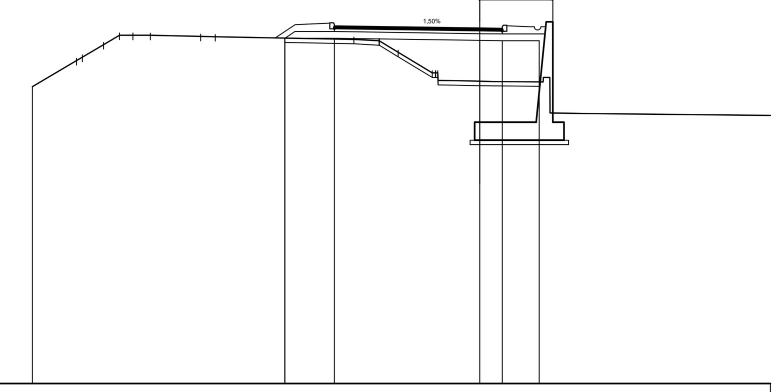

Scala 1:200

Qt. rif. -4.000

Quote Asfalto	11.48 12.07 12.14 12.01 12.00 11.91 11.91 11.89 12.02 11.97
Dist. Parz. Asfalto	0.89 1.55 0.50 6.00 1.00 1.45
Dist. Asfalto	-6.50 -6.00 0.00 0.01 1.01
Quote Progetto Sottof.	11.47 11.47 11.47 11.37 11.35 11.35
Dist. Parz. Progetto Sottof.	0.01 2.21 6.50 1.01 1.65
Dist. Progetto Sottof.	-8.72 -8.71 -6.50 0.00 1.01 2.66
Quote Terreno	9.29 10.46 10.61 11.18 11.60 11.60 11.59 11.55 11.53 11.41 11.35 11.35 10.83 9.91 9.58 9.56 9.54 9.53 9.53 9.51 8.12 8.10
Distanze Terreno	-20.00 -18.03 -17.77 -16.82 -16.11 -15.51 -14.73 -12.48 -11.83 -5.63 -4.50 -4.48 -3.64 -2.13 -1.86 -1.10 0.00 0.62 0.81 2.84 3.14 4.72

SEZIONE N. : 05
Qt. prog. : 12.08
Progr. Km : 0+135.000

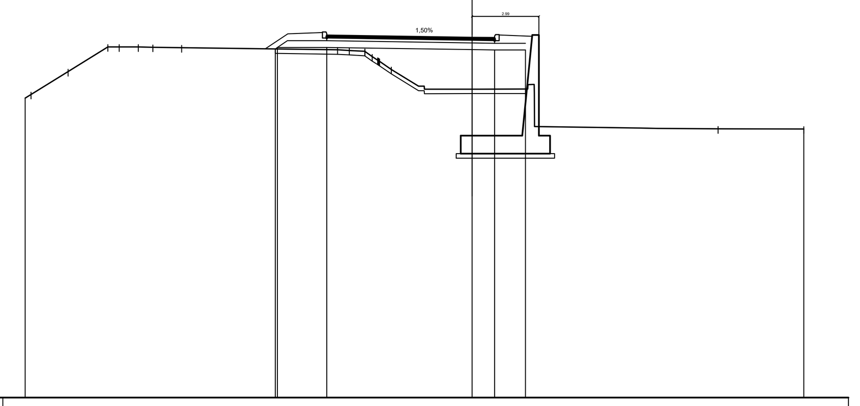

Scala 1:200

Qt. rif. -4.000

Quote Asfalto	11.58 12.25 12.31 12.18 12.17 12.08 12.08 12.07 12.20 12.15
Dist. Parz. Asfalto	1.00 1.55 0.50 6.00 1.00 1.17
Dist. Asfalto	-6.50 -6.00 0.00 0.01 1.01
Quote Progetto Sottof.	11.58 11.64 11.64 11.54 11.53 11.53
Dist. Parz. Progetto Sottof.	0.10 2.21 6.50 1.01 1.37
Dist. Progetto Sottof.	-8.81 -8.71 -6.50 0.00 1.01 2.38
Quote Terreno	9.38 9.54 10.57 11.67 11.67 11.67 11.65 11.63 11.54 11.51 11.47 11.08 10.66 9.91 9.78 9.78 9.78 9.79 8.11 8.04 8.03 8.01 8.00
Distanze Terreno	-20.00 -19.74 -18.08 -16.30 -15.79 -14.94 -14.29 -12.99 -6.02 -5.49 -4.80 -4.23 -3.62 -2.39 -2.13 0.00 0.36 2.49 2.79 7.54 8.30 11.00 14.84

SEZIONE N. : 06
Qt. prog. : 12.26
Progr. Km : 0+140.000

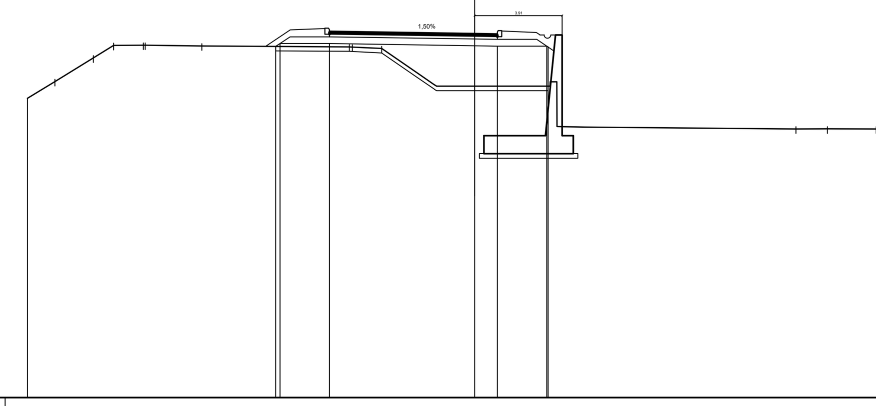

Scala 1:200

Qt. rif. -4.000

Quote Asfalto	11.69 12.42 12.49 12.36 12.35 12.26 12.26 12.24 12.37 12.31 11.96
Dist. Parz. Asfalto	1.10 1.55 0.50 6.00 1.00 1.55 0.52
Dist. Asfalto	-6.50 -6.00 0.00 0.01 1.01
Quote Progetto Sottof.	11.69 11.82 11.82 11.72 11.70 11.70 11.66
Dist. Parz. Progetto Sottof.	0.19 2.21 6.50 1.01 2.21 0.06
Dist. Progetto Sottof.	-8.90 -8.71 -6.50 0.00 1.01 3.22 3.28
Quote Terreno	9.37 10.12 11.18 11.73 11.74 11.74 11.71 11.67 11.66 11.60 10.50 9.98 9.91 9.91 9.91 9.91 9.92 8.10 8.10 8.09 8.00 8.00 8.00 8.00
Distanze Terreno	-20.00 -18.77 -17.05 -16.15 -14.82 -14.73 -12.20 -5.61 -5.47 -4.16 -2.56 -1.82 -0.91 -0.89 0.00 2.87 3.37 3.99 4.03 4.91 14.36 15.77 17.96 19.55

SEZIONE N. : 07
Qt. prog. : 12.43
Progr. Km : 0+145.000

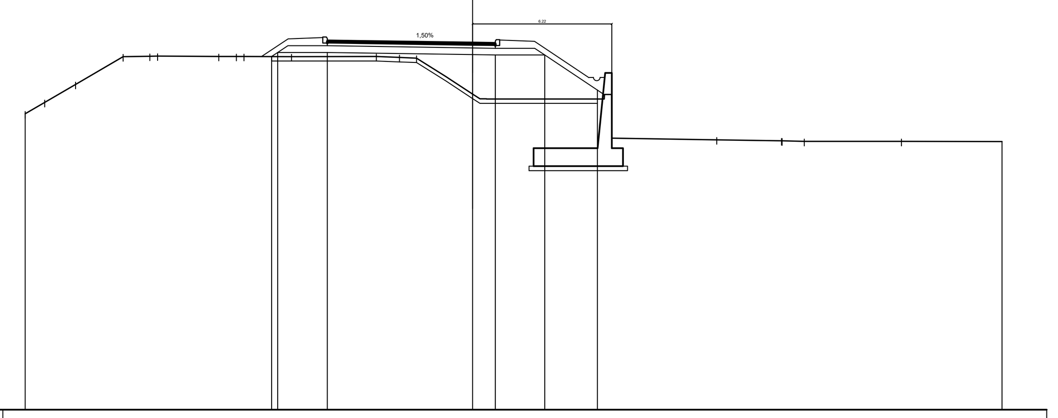

Scala 1:200

Qt. rif. -4.000

Quote Asfalto	11.81 12.60 12.66 12.53 12.52 12.43 12.43 12.42 12.55 12.49 10.61
Dist. Parz. Asfalto	1.18 1.55 0.50 6.00 1.00 1.55 2.81
Dist. Asfalto	-6.50 -6.00 0.00 0.01 1.01
Quote Progetto Sottof.	11.81 11.99 11.99 11.89 11.88 11.88 10.31
Dist. Parz. Progetto Sottof.	0.27 2.21 6.50 1.01 2.21 2.35
Dist. Progetto Sottof.	-8.98 -8.71 -6.50 0.00 1.01 3.22 5.57
Quote Terreno	9.25 9.75 10.56 11.80 11.82 11.83 11.82 11.81 11.81 11.81 11.81 11.77 11.74 10.91 10.82 10.13 9.91 9.91 9.91 9.91 9.91 8.15 8.08 8.04 8.04 8.01 8.01 8.00
Distanze Terreno	-20.00 -19.13 -17.75 -15.63 -14.43 -14.08 -11.35 -10.56 -10.22 -8.10 -4.30 -3.27 -2.51 -1.19 -1.06 0.00 0.46 0.62 2.59 2.69 5.88 6.22 10.91 13.80 13.83 14.82 19.16 23.66

anas
GRUPPO FS ITALIANE

Direzione Progettazione e Realizzazione Lavori

S.S.80 – "Raccordo di Teramo"

Tratta stradale Teramo mare
Variante alla S.S. 80 dalla A14 (Mosciano S. Angelo) alla S.S. 16 (Giulianova) – LOTTO IV

PROGETTO DEFINITIVO

COD. AQ–16

PROGETTAZIONE:
RINA
AMBERG ENGINEERING
ETACONS S.r.l. Società di ingegneria
cdb INGEGNERI ASSOCIATI capotorto & di bari
LAND LANDSCAPE ARCHITECTURE NATURE DEVELOPMENT

PROGETTISTI:
Prof. Ing. Andrea Del Grosso – Ordine Ingg. Genova n. 3611
Ing. Tommaso Di Bari – Ordine Ingg. Taranto n. 1083
Ing. Vito Capotorto – Ordine Ingg. Taranto n. 1080
Arch. Andreas Kipar – Ordine Arch. Milano n.13359 – Progettista e Direttore Tecnico LAND Italia Srl
Ing. Primo Stasi – Ordine Ingg. Lecce n. 842

GEOLOGO:
Geol. Roberto Pedone
Ordine Geol. Liguria n. 183

RESPONSABILE DELL'INTEGRAZIONE DELLE DISCIPLINE SPECIALISTICHE:
Ing. Alessandro Aliotta
Oridne Ingg. Genova n.7995A

COORDINATORE DELLA SICUREZZA:
Arch. Giorgio Villa
Ordine Arch. Pavia n.645

VISTO: IL RESPONSABILE DEL PROCEDIMENTO
Ing. CLAUDIO BUCCI

OPERE D'ARTE MINORI

Svincolo Rotatoria su SS16 – Muro di Sostegno in c.a. L 33.00 m
Pk 0+119.50 – 0+148.00 – Pianta, prospetto e sezioni

CODICE PROGETTO (PROGETTO / LIV. PROG. / ANNO)	NOME FILE / CODICE ELAB.	REVISIONE	SCALA:
DPAQ0016 D 22	V020S02STRPP01_B / V02 0S02 STR PP01	B	1:50

REV.	DESCRIZIONE	DATA	REDATTO	VERIFICATO	APPROVATO
C					
B	A seguito istruttoria ANAS Luglio 2022	LUGLIO 2022	V. CAPOTORTO	T. DI BARI	V. CAPOTORTO
A	EMISSIONE	APRILE 2022	V. CAPOTORTO	T. DI BARI	V. CAPOTORTO

SCALA DI STAMPA: 1=1