FASI DI SCAVO

SCALA 1:250

SCHEMA DI AVANZAMENTO - PLANIMETRIA

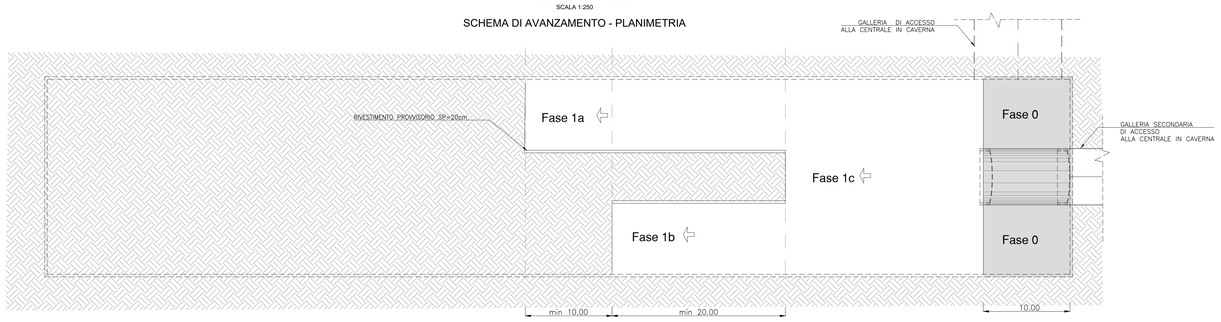

SCHEMA DI AVANZAMENTO - SEZIONI

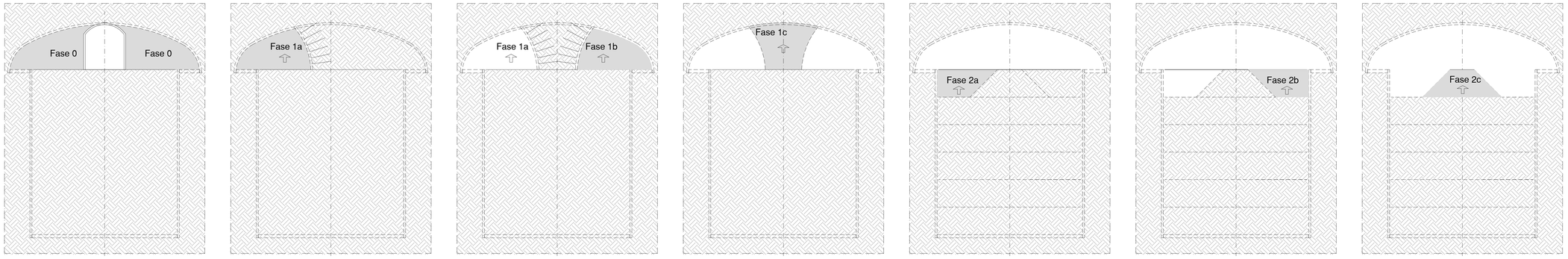

CENTRALE IN CAVERNA: FASI ESECUTIVE

- FASE 0 – LE FASI ESECUTIVE DI SCAVO DELLA CENTRALE IN CAVERNA SONO PRECEDUTE DALLO SCAVO DELLA GALLERIA DI ACCESSO ALLA CENTRALE CHE NEL TRATTO TERMINALE, PER UNA LUNGHEZZA PARI A 10 m ALL'INTERNO DELLA CAVERNA, VERRÀ ALLARGATA FINO A RAGGIUNGERE LA LARGHEZZA DELLA CALOTTA DELLA CAVERNA.
- FASE 1 – PARTENDO DAL TRATTO DELLA GALLERIA DI ACCESSO ALLARGATO DURANTE LA FASE PRECEDENTE, LO SCAVO DELLA CAVERNA VIENE REALIZZATO CON SEZIONE PARZIALIZZATA PER AVANZAMENTO CON CUNICOLI LATERALI (FASI 1a E 1b) E SUCCESSIVO SCAVO DEL NUCLEO CENTRALE (FASE 1c) SECONDO LE SEGUENTI MODALITA':
  - IL FRONTE DI SCAVO DELLA FASE 1b DOVRA' ESSERE ARRETRATO DI UNA DISTANZA MINIMA PARI A 10m RISPETTO AL FRONTE DI SCAVO DELLA SEZIONE 1a;
  - IL FRONTE DI SCAVO DELLA FASE 1c DOVRA' ESSERE ARRETRATO DI UNA DISTANZA MINIMA PARI A 20m RISPETTO AL FRONTE DI SCAVO DELLA SEZIONE 1b;
  - LA REALIZZAZIONE DELLA FASE 1 PROSEGUE FINO AL COMPLETAMENTO DELLO SCAVO DELL'INTERO LIVELLO DELLA CENTRALE.
- FASI DA 2 A 7 – PER OGNI LIVELLO DI SCAVO VENGONO RIPETUTE LE FASI Xa, Xb E Xc CON MODALITA' ANALOGHE ALLA FASE 1 FINO AL COMPLETAMENTO DELLO SCAVO DELL'INTERA CAVERNA.

NOTA: LE LUNGHEZZE DI AVANZAMENTO DEI SINGOLI CAMPI DI SCAVO ED I TEMPI DI POSA DELLE STRUTTURE DI SOSTEGNO DOVRANNO ESSERE DEFINITI IN SEDE DI PROGETTO ESECUTIVO E CONFERMATI IN FUNZIONE DELLE CARATTERISTICHE DELL'AMMASSO ROCCIOSO EFFETTIVAMENTE RISCONTRATE IN SITO.

FASI DI SCAVO

SCALA 1:100

SEZIONE

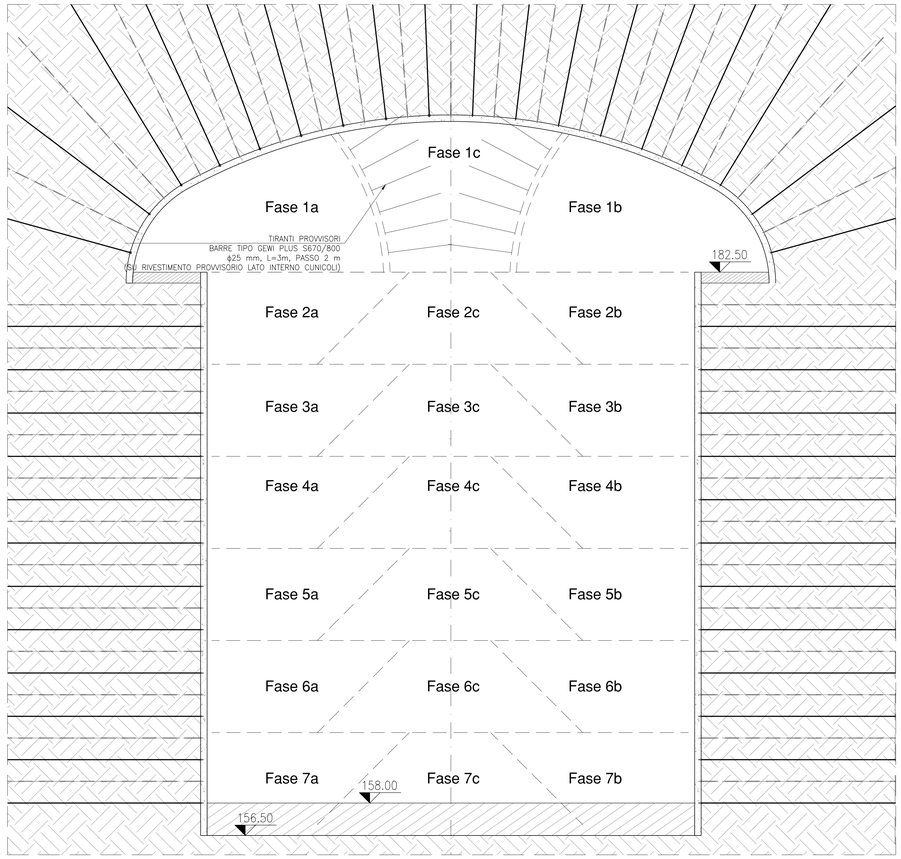

CARATTERISTICHE MATERIALI CAVERNA CENTRALE

CALCESTRUZZO PROIETTATO
- classe C32/40 FIBRORINFORZATO

FIBRE CON BASSO CONTENUTO DI CARBONIO
- in filo di acciaio trafilato a freddo ϕ > 0,5 mm
- resistenza a trazione > 700 N/mmq
- rapporto di aspetto l/ϕ compreso tra 50 e 80
- dosaggio in fibre 30 kg/m3
- energia assorbita ≥ 500 Joule (da prove di punzonamento)

BULLONI DI ANCORAGGIO PROVVISORI
Bulloni tipo GewiPLUS S670/800
- carico di rottura > 800 kN
- carico di snervamento > 670 kN
- diametro nominale 25 mm

BULLONI DI ANCORAGGIO DEFINITIVI
Bulloni tipo Dywidag Y1050H
- carico di rottura > 1050 kN
- carico di snervamento > 950 kN
- diametro nominale 36 mm

CALCESTRUZZO PER GETTI IN OPERA
- classe C30/37

ARMATURE IN BARRE
- acciaio B450C

CENTRALE IN CAVERNA

SCALA 1:200

GEOMETRIA SEZIONE TRASVERSALE

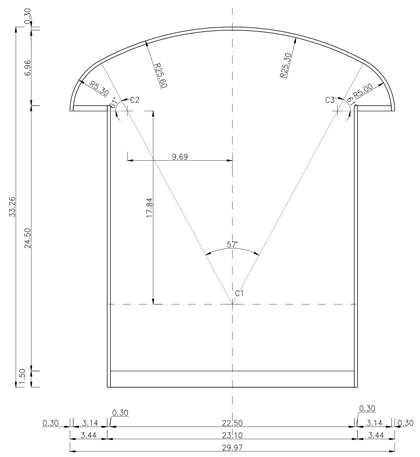

"TACCU SA PRUNA"

Impianto di accumulo idroelettrico mediante pompaggio ad alta flessibilità

Comune di Esterzili (SU)

COMMITTENTE: EDISON EDF GROUP

COORDINAMENTO / MANDANTE: STRATEGIES FOR WATER FROSIO next

PROGETTAZIONE GEOTECNICA / MANDATARIA: GEODES
Piazza A. Graf n. 124 – 10126 TORINO
tel. +39.011.696.08.36, fax +39.011.670.70.86
E-mail: mail@geodes.it

TITOLO ELABORATO: **Centrale in Caverna**
Sezioni
Fasi di Scavo

SCALA	**1:100**
COMMESSA	**1351**
CODIFICA DOCUMENTO	**1351-I-GD-D-02**

REV.	DESCRIZIONE	DATA	REDATTO	VERIFICATO	APPROVATO
0	**PRIMA EMISSIONE**	**Maggio 2022**	**PM**	**LV**	**PAC**

Questo disegno non può essere riprodotto, nè utilizzato altrove, nè ceduto a terzi in tutto o in parte senza il consenso scritto degli autori