S5116
SOSTEGNO PER ISOLATORE 150 KV

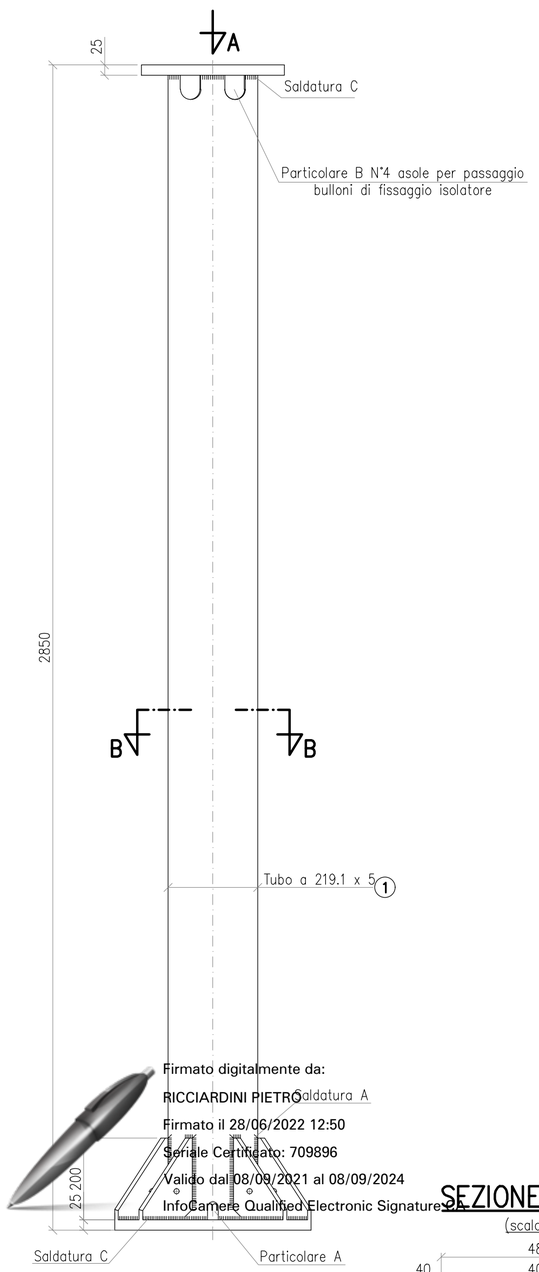

PARTIC. 5
(scala 1:5)

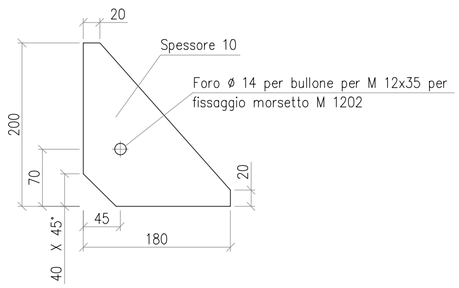

PARTIC. A
(scala 1:5)

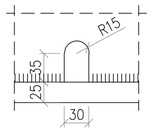

PARTIC. B
(scala 1:5)

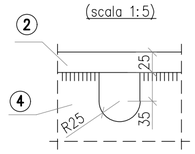

Questo sostegno è adeguato per:

- sisma con:
  - periodo di ritorno 2475 anni
  - $a_g \leq 0{,}62$ g
  - accelerazione spettrale:
    - orizzontale ≤ 0,728 g – fattore di comportamento $q_{lim} = 2$
    - verticale ≤ 0,673 g – fattore di comportamento $q_{lim} = 1{,}5$
- momento statico massimo dell'apparecchiatura (rispetto alla superficie superiore della flangia di interfaccia con la carpenteria) ≤ 75 kgm
- corto circuito con:
  - Icc ≤ di 40 kA
  - carico da corto tale che:

$$F_{cc} \leq \frac{77500}{H + 2{,}85} \text{ dove}$$

  - H è l'altezza dell'apparecchiatura in metri
  - F_{cc}: forza massima orizzontale di corto circuito in N.

POS.	N° PEZZI	PROFILO	PESO Kg.	MATERIALE UNI EN 10027-1
1	1	TUBO ø 219.1 x 5 lg. 2800	73.92	S355JR
2	1	⊏ 350 x 25 lg.350	24.04	S355JR
3	1	⊏ 480 x 25 lg.480	41.27	S355JR
4	8	⊏ 200 x 10 lg.180	11.30	S355JR
		TOTALE	150.54	
		TOTALE CON ZINCATURA	155.05	

1 – Tutti i materiali dopo la lavorazione devono essere zincati a caldo a norma CEI 7 – 6

2 – Tirafondo S6100/20

DIMENSIONI DELLE SALDATURE
(elettrodo E 44 / L / 3 UNI 5132:1974)
(scala 1:2)

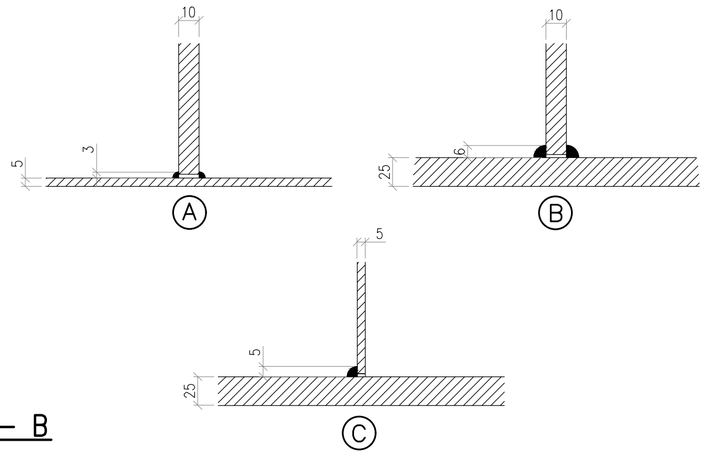

Firmato digitalmente da:
RICCIARDINI PIETRO
Firmato il 28/06/2022 12:50
Seriale Certificato: 709896
Valido dal 08/09/2021 al 08/09/2024
InfoCamere Qualified Electronic Signature CA

SEZIONE B – B
(scala 1:10)

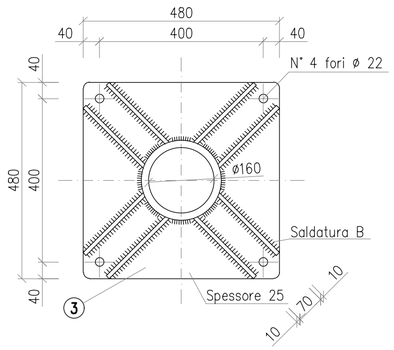

VISTA A
(scala 1:10)

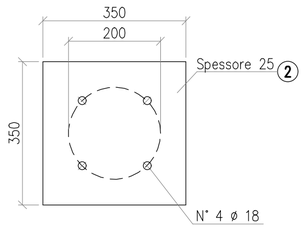

"TACCU SA PRUNA"

Progetto di impianto di accumulo idroelettrico ad alta flessibilità
Connessione alla RTN - Piano Tecnico delle Opere RTN

COMMITTENTE: EDISON – EDF GROUP

PROGETTAZIONE: GEOTECH S.r.l.
SOCIETA' DI INGEGNERIA
Via T.Nani, 7 Morbegno (SO)
Tel. +39 0342610774
E-mail: info@geotech-srl.it
Sito: www.geotech-srl.it

TITOLO ELABORATO
Carpenteria
Stazione Elettrica Nurri

SCALA	varie
COMMESSA	G929
CODIFICA DOCUMENTO	G929_DEF_T_043_RTN_carp_SE_N_17-24_REV00

REV.	DESCRIZIONE	DATA	REDATTO	VERIFICATO	APPROVATO
4					
3					
2					
1					
0	PRIMA EMISSIONE	Giugno 2022	Geotech S.r.l	Geotech S.r.l	Edison S.p.A

Questo disegno non può essere riprodotto, nè utilizzato altrove, nè ceduto a terzi in tutto o in parte senza il consenso scritto degli autori