SOSTEGNO PER PORTALE SBARRE SENZA ARMADIO 150 KV

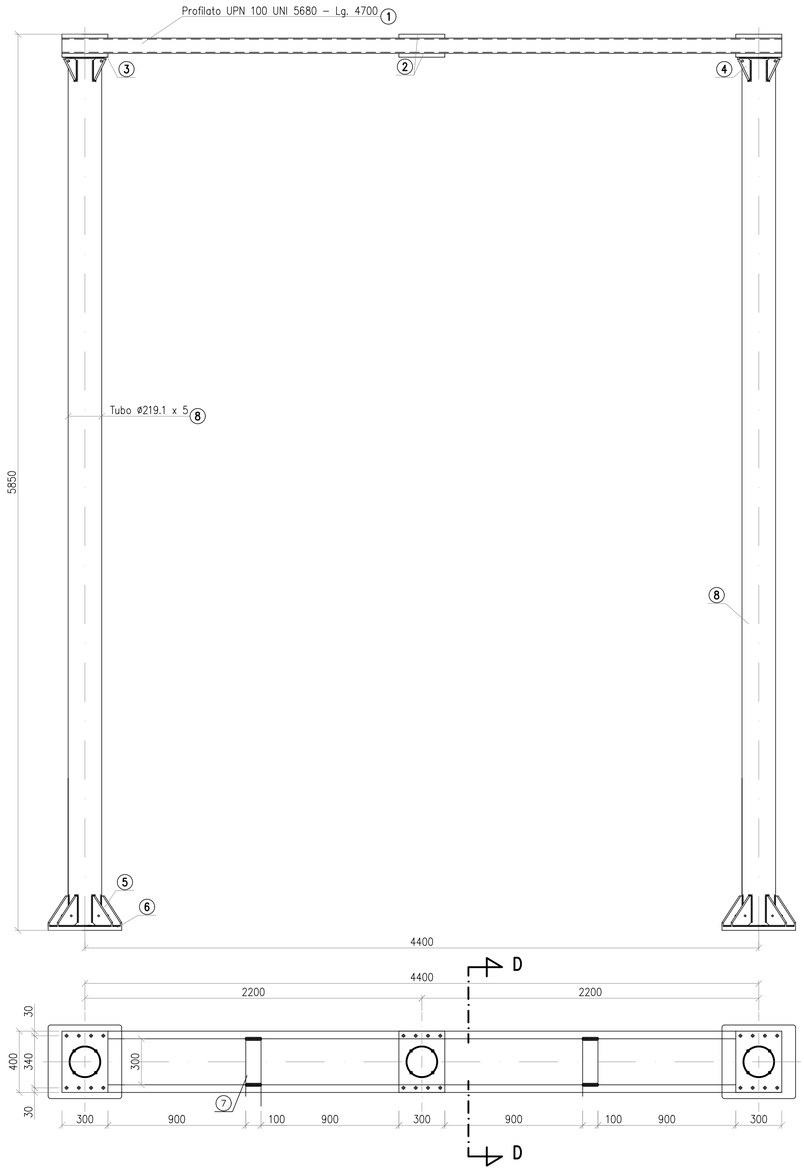

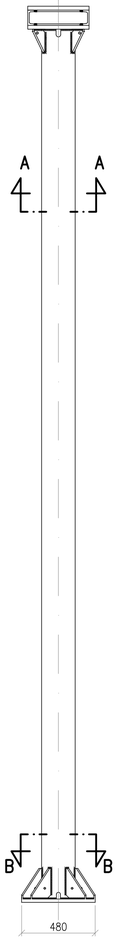

SEZIONE D – D

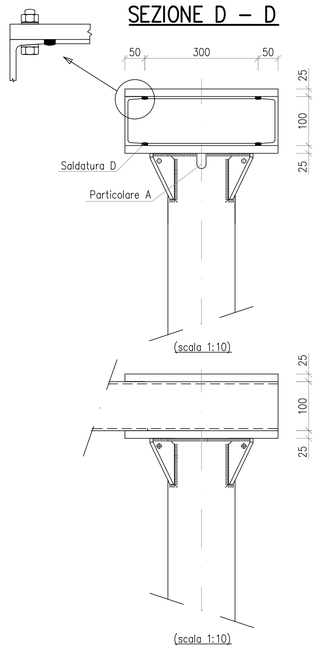

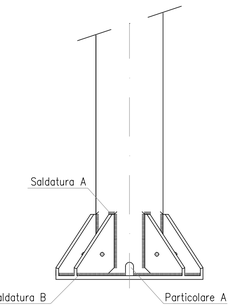

SEZIONE B – B

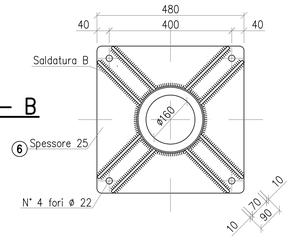

SEZIONE A – A

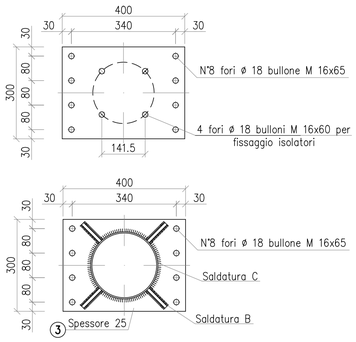

Questo sostegno è adeguato per:

- sisma con:
  - periodo di ritorno 2475 anni
  - $a_g \leq 0{,}62$ g
  - accelerazione spettrale massima:
    - orizzontale ≤ 0,728 g – fattore di comportamento $q_{lim} = 2$
    - verticale ≤ 1,066 g – fattore di comportamento $q_{lim} = 1{,}5$
- velocità di riferimento del vento v_r = 48 m/s con categoria di esposizione III.
- momento statico massimo dell'apparecchiatura (rispetto alla superficie superiore dell'elemento di interfaccia con la carpenteria) ≤ 75 kgm
- corto circuito con:
  - Icc ≤ di 40 kA
  - carico da corto tale che:
    $F_{CC} \leq 5690$ N dove
    - F_{CC}: forza massima orizzontale di corto circuito.

POS.	N° PEZZI	PROFILO	PESO Kg.	MATERIALE UNI EN 10027–1
1	2	UPN 100 UNI 5680 lg. 4700	100.00	S355JR
2	4	⊏/⊏ 300 x 25 lg.400	94.20	S355JR
3	2	⊏/⊏ 300 x 25 lg.400	47.10	S355JR
4	8	⊏/⊏ 100 x 10 lg.150	5.80	S355JR
5	16	⊏/⊏ 200 x 10 lg.180	27.13	S355JR
6	2	⊏/⊏ 480 x 25 lg.480	90.43	S355JR
7	4	⊏/⊏ 100 x 10 lg.300	9.50	S355JR
8	2	TUBO ø 219.1 x A lg. 5675	299.57	S355JR
	48	BULL.ZINC. TDE M 16X65 UE LS 10011	7.78	VITE 8.8 DADO 8
	12	BULL.ZINC. TDE M 16X60 UE LS 10011	1.85	VITE 8.8 DADO 8
	60	ROSETTA A 17 UNI 1751	1.07	
	48	PIASTRINA 18 UNI 6598	1.75	
		TOTALE	686.18	
		TOTALE CON ZINCATURA	707.00	

1 – Tutti i materiali dopo la lavorazione devono essere zincati a caldo a norma CEI 7 – 6

2 – Tirafondo S6100/20 (vedere D E DS1000 U ST 00017)

3 – I bulloni M 16 x 50 riportati nella tabella devono essere utilizzati per il montaggio degli isolatori

DIMENSIONI DELLE SALDATURE

(Elettrodo E 44 L / 3 UNI 5132:1974)

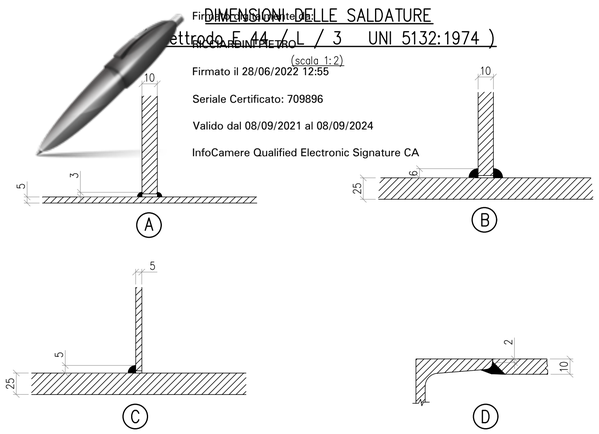

Firmato digitalmente da: NICOLA RICCIARDINI
Firmato il 28/06/2022 12:55
Seriale Certificato: 709896
Valido dal 08/09/2021 al 08/09/2024
InfoCamere Qualified Electronic Signature CA

PARTIC. 4

(scala 1:5)

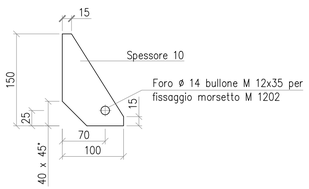

PARTIC. A

(scala 1:5)

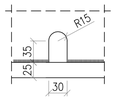

PARTIC. 5

(scala 1:5)

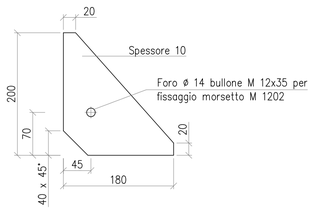

PARTIC. 2

(scala 1:10)

ORDINE DEI GEOLOGI della LOMBARDIA
NICOLA RICCIARDINI
geologo specialista
Albo n. 1293 AP.
sezione A
Dott. Ing. PIETRO RICCIARDINI
n. 449 Sezione A
a-Civile e ambientale
b-Industriale
c-Dell'informazione
ORDINE INGEGNERI DELLA PROVINCIA DI SONDRIO

"TACCU SA PRUNA"

Progetto di impianto di accumulo idroelettrico ad alta flessibilità
Connessione alla RTN - Piano Tecnico delle Opere RTN

COMMITTENTE

EDISON
EDF GROUP

PROGETTAZIONE

GEOTECH S.r.l.
SOCIETA' DI INGEGNERIA
Via T.Nani, 7 Morbegno (SO)
Tel. +39 0342610774
E-mail: info@geotech-srl.it
Sito: www.geotech-srl.it

TITOLO ELABORATO

Sostegno apparecchiature unipolari
Stazione Elettrica Sanluri

SCALA	varie
COMMESSA	G929
CODIFICA DOCUMENTO	G929_DEF_T_108_RTN_S_sost_app_unip_SE_11-13_REV00

REV.	DESCRIZIONE	DATA	REDATTO	VERIFICATO	APPROVATO
2					
1					
0	PRIMA EMISSIONE A SEGUITO DI PERMESSO ALL'UTILIZZO DEL PROGETTO SE SANLURI DA PARTE DI TERNA RETE ITALIA IN DATA 10/06/2022	Giugno 2022	Geotech S.r.l	Geotech S.r.l	Edison S.p.A
0	PRIMA EMISSIONE	Dicembre 2021	Geotech S.r.l	Geotech S.r.l	Geotech S.r.l.

Questo disegno non può essere riprodotto, nè utilizzato altrove, nè ceduto a terzi in tutto o in parte senza il consenso scritto degli autori