LEGENDA

	SEZIONATORE TRIPOLARE ORIZZONTALE 245 kV CON LAME DI TERRA
	ELEMENTO TRIPOLARE SBARRA CON SOSTEGNO
	SOSTEGNO UNIPOLARE AT
	SCARICATORE PER RETI A 220 kV CON SOSTEGNO
	INTERRUTTORE TRIPOLARE 245 kV
a) b)	a) TRASFORMATORE DI TENSIONE CON SOSTEGNO (ANCHE USO PROTEZIONI) b) TRASFORMATORE DI TENSIONE CAPACITIVO CON BOBINA DISBARRAMENTO (POSIZIONATO POCO PRIMA DELLA LINEA AT)
a) b)	a) TRASFORMATORE DI CORRENTE CON SOSTEGNO (ANCHE USO PROTEZIONI) b) TRASFORMATORE DI CORRENTE CON SOSTEGNO (POSIZIONATO POCO PRIMA DELLA LINEA AT)
	ARMADIO SMISTAMENTO

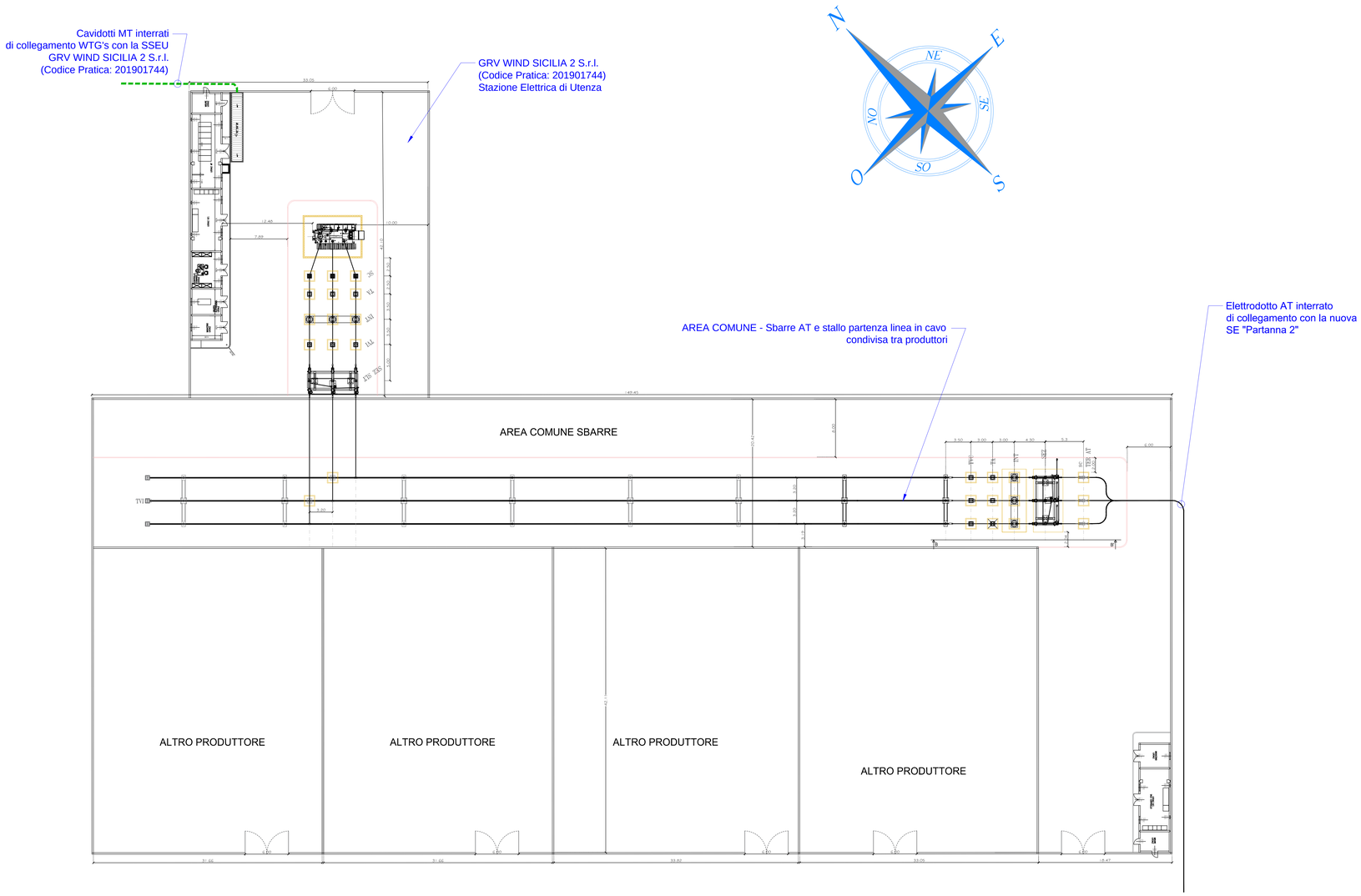

PLANIMETRIA ELETTROMECCANICA

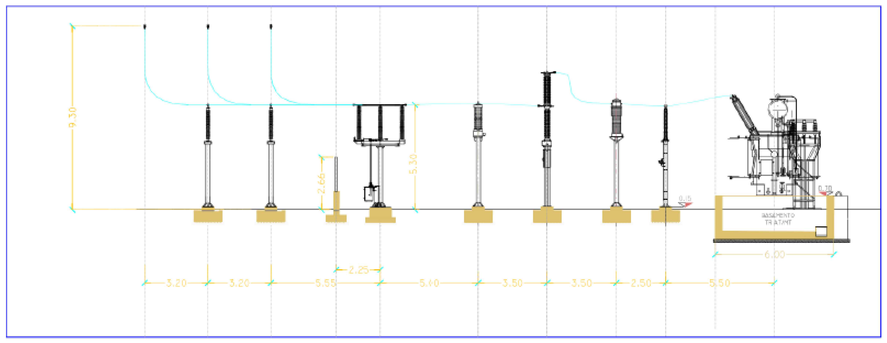

SEZIONE A-A'

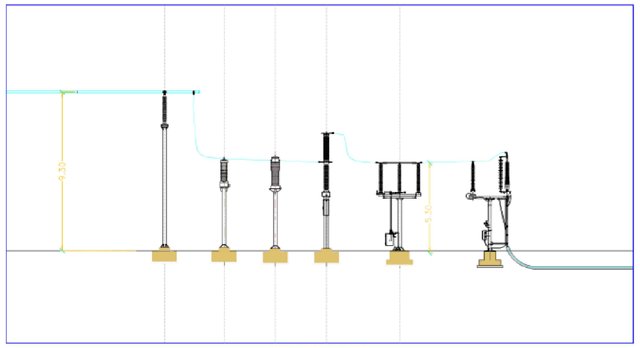

SEZIONE B-B'

SEZIONI ELETTROMECCANICHE

REGIONE SICILIANA

PROVINCIA DI TRAPANI

COMUNE DI MARSALA

REGIONE SICILIA

PROGETTO DI UN IMPIANTO EOLICO E DELLE RELATIVE OPERE DI CONNESSIONE DA REALIZZARE IN AGRO DI MARSALA (TP) IN LOCALITA' C.DA MESSINELLO DI POTENZA COMPLESSIVA DI 56,00 MW DENOMINATO "Marsa-Allah"

PROGETTO DEFINITIVO

COMMESSA	FASE	ELABORATO	REV.
MRS	PD	E_04	0

ELABORATO: PLANIMETRIA & SEZIONI ELETTROMECCANICHE IMPIANTI DI RETE E RTN

SCALA:

DATA	DESCRIZIONE	REDATTO	VERIFICATO	APPROVATO
Novembre 2021	Prima emissione	GB	MD	LG

Richiedente
GRV WIND SICILIA 2 S.r.l.
Sede Legale: Via Durini 9 , 20122 Milano
PEC: grwindsicilia2@legalmail.it
Cod. Fisc. e P.IVA: 11643110965

Progettazione
Antex Group
Firmato digitalmente da
Giuseppe Basso
O = Ordine degli Ingegneri della Provincia di Siracusa
T = Ingegnere
C = IT
Data: 2021.12.03 12:00:00 +01'00'
Sede legale: via Salaborsa, 8 - 96013 Carlentini (SR)
Ufficio: via Jonica, 9- Loc. Belvedere - 96100 Siracusa
web: www.antexgroup.it

Responsabile Tecnico
Arch. Luigi Giocondo