anas
GRUPPO FS ITALIANE

Direzione Progettazione e Realizzazione Lavori

S.S. 131 di "Carlo Felice"

Adeguamento e messa in sicurezza della S.S.131

Risoluzione dei nodi critici - 2° stralcio dal km 108+300 al km 158+000

Intervento nuovo Svincolo di Paulilatino al km 120+000

PROGETTO ESECUTIVO

CA284

R.T.I. di PROGETTAZIONE:

Mandataria

PRO ITER Progetto Infrastrutture Territorio s.r.l.
Via G.B. Sammartini n°5
20125 – Milano
Tel. 02 6787911
email:mail@proiter.it

Mandante

delta ingegneria
Via Artemide n°3
92100 Agrigento
Tel. 0922 421007
email: deltaingegneria@pec.it

PROGETTISTI:
Ing. Riccardo Formichi – Pro Iter srl (Integratore prestazioni specialistiche)
Ordine Ing. di Milano n. 18045

Ing. Nicola D'Alessandro – Delta Ingegneria srl
Ordine Ing. di Agrigento n. A995

IL GEOLOGO
Dott. Geol. Massimo Mezzanzanica – Pro Iter srl
Albo Geol. Lombardia n. A762

COORDINATORE PER LA SICUREZZA IN FASE DI PROGETTAZIONE
Ing. Diego Ceccherelli
Ordine Ing. di Milano n. 15813

VISTO: IL RESP. DEL PROCEDIMENTO
Ing. Francesca Martina Tedde

PROTOCOLLO | DATA

ORDINE DEGLI INGEGNERI DELLA PROVINCIA DI MILANO
DOTT.ING. FORMICHI RICCARDO
Sez.A Settori: a) civile e ambientale b) industriale c) dell'informazione
n° A 18045

Ordine degli Ingegneri della Provincia di Agrigento
Sez. A N. A 995
Dott. Ing. Nicola D'Alessandro
Settori: civile ambientale, industriale, dell'informazione

NUOVI SVINCOLI

Nuovo svincolo di Paulilatino al km 120+000

Sezioni trasversali viabilità interpoderali A, B, C, via nazionale e viab. N. e S

CODICE PROGETTO			NOME FILE	REVISIONE	SCALA:
PROGETTO	LIV. PROG.	N. PROG.	V01PS00TRASZ02A		
LOPLSQ	E	1901	CODICE ELAB. V01PS00TRASZ02	A	1:200

REV.	DESCRIZIONE	DATA	REDATTO	VERIFICATO	APPROVATO
E					
D					
C					
A	VERIFICA DI ATTUAZIONE SVINCOLO DI PAULILATINO	Luglio 2022	Ing. D. D'ALESSANDRO	Ing. M. CARLINO	Ing. N. D'ALESSANDRO

Nuovo Svincolo Paulilatino

Interpoderale A sud-est

SCAVI E BONIFICHE	
STERRO	2,224 m²
RILEVATI	
RILEVATO	1,625 m²
SOVRASTRUTTURA STRADALE	
STRATI LEGATI	40,000 m

SEZIONE N.: 1
QT. PROGETTO: 292,776
DIST.PROG.: 0,000
DIST.SUCC.: 3,498

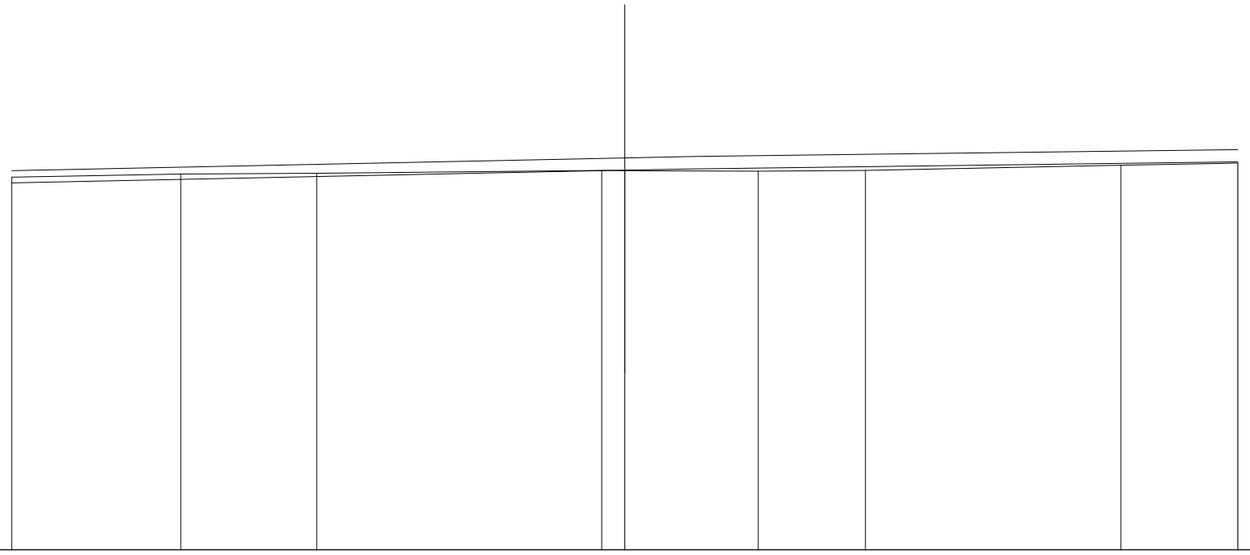

SCALA 1:200

QT.RIF. 280,000

QUOTE TERRENO	292,152	292,251	292,281	292,371	292,367	292,344	292,374	292,539	292,613		
DIST.PARZIALI TERRENO		5,510	4,433	9,301	0,756	4,354	3,494	8,334	3,817		
QUOTE PROGETTO	291,962				292,376	292,426			292,651		
DIST.PARZIALI PROGETTO		20,000				2,380	17,620				
QUOTE PAVIMENTATO	292,362				292,776	292,826			293,051		
DIST.PARZIALI PAVIMENTATO		20,000				2,380	17,620				

SCAVI E BONIFICHE	
STERRO	3,754 m²
RILEVATI	
RILEVATO	1,801 m²
SOVRASTRUTTURA STRADALE	
STRATI LEGATI	40,000 m

SEZIONE N.: 2
QT. PROGETTO: 292,689
DIST.PROG.: 3,498
DIST.PREC.: 3,498
DIST.SUCC.: 16,500

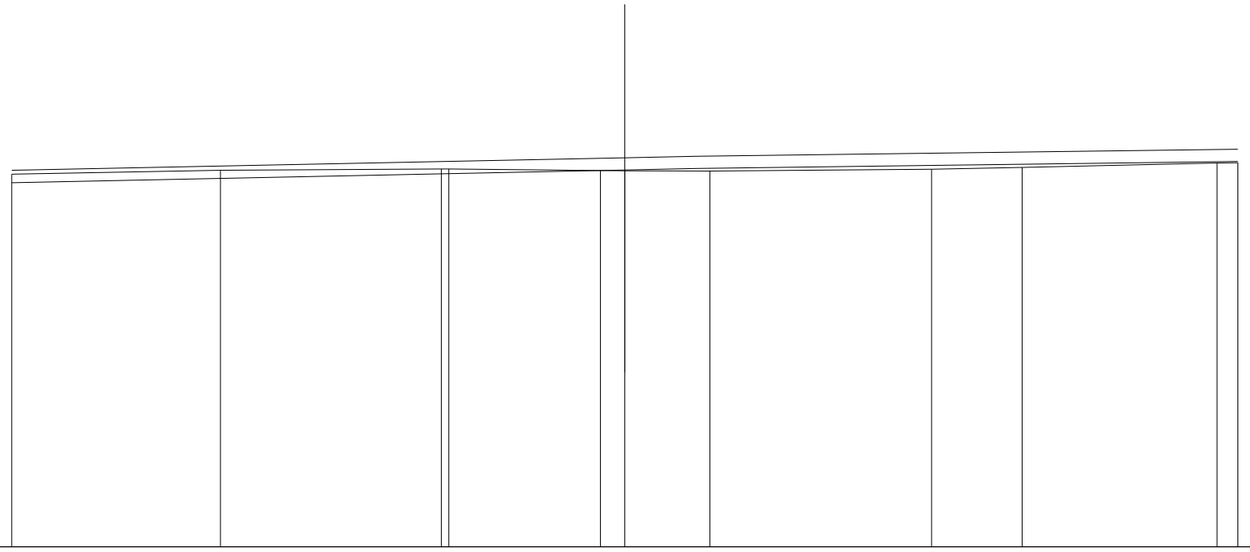

SCALA 1:200

QT.RIF. 280,000

QUOTE TERRENO	292,153			292,276			292,325	292,323	292,268	292,264	292,250			292,312	292,369		292,513	292,524
DIST.PARZIALI TERRENO		6,804		7,209			4,945		0,800	2,774		7,236		2,957		6,358	0,676	
QUOTE PROGETTO	291,875								292,289		292,338							292,564
DIST.PARZIALI PROGETTO				20,000						2,361		17,639						
QUOTE PAVIMENTATO	292,275								292,689		292,738							292,964
DIST.PARZIALI PAVIMENTATO				20,000						2,361		17,639						

SCAVI E BONIFICHE	
STERRO	3,698 m²
SCOTICO IN TRINCEA	6,250 m
RILEVATI	
TERRENO VEGETALE	1,724 m
SOVRASTRUTTURA STRADALE	
STRATI LEGATI	9,862 m
STRATO DI FONDAZIONE	1,479 m²

SEZIONE N.: 3
QT. PROGETTO: 292,265
DIST.PROG.: 19,997
DIST.PREC.: 16,500
DIST.SUCC.: 4,131

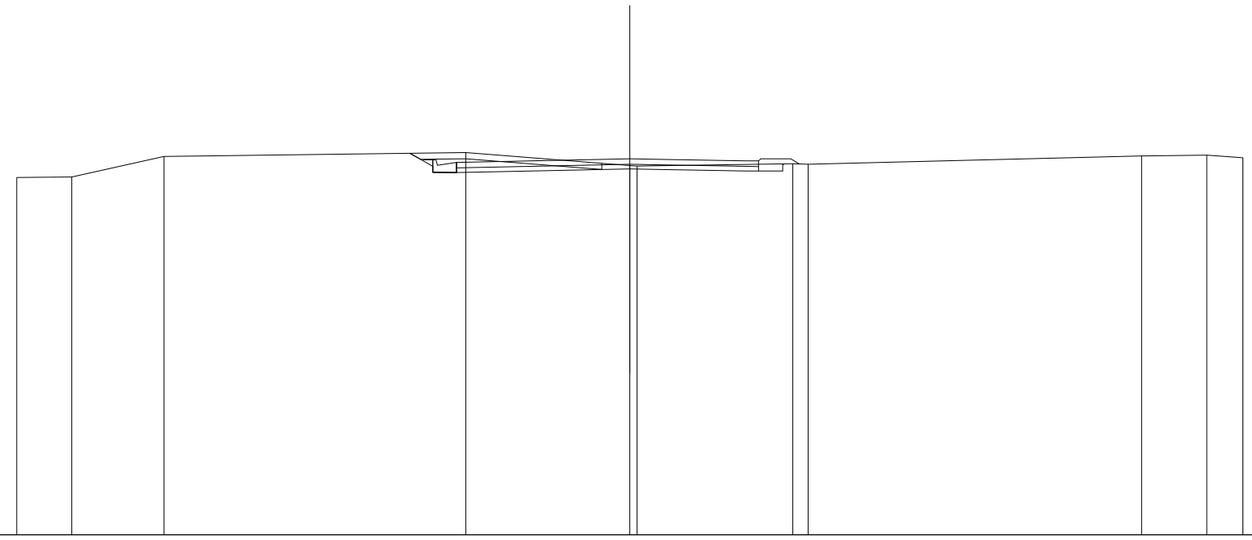

SCALA 1:200

QT.RIF. 280,000

QUOTE TERRENO	291,649 291,671 292,335 292,463 292,043 292,025 292,103 292,084 292,356 292,377 292,292
DIST.PARZIALI TERRENO	1,795 3,004 9,850 5,351 5,078 0,508 10,882 2,121 1,179
QUOTE PROGETTO	292,439 292,019 291,919 291,815 291,883 291,935 291,909 291,867 291,861 291,868 292,085 292,095
DIST.PARZIALI PROGETTO	0,744 0,764 3,263 2,399 1,355 2,430 0,415 0,789
QUOTE PAVIMENTATO	291,965 292,145 292,213 292,265 292,239 292,197 292,191 292,011
DIST.PARZIALI PAVIMENTATO	3,263 2,399 1,355 2,430 0,415

SCAVI E BONIFICHE	
STERRO	2,498 m²
SCOTICO IN TRINCEA	5,707 m
RILEVATI	
TERRENO VEGETALE	2,458 m
SOVRASTRUTTURA STRADALE	
STRATI LEGATI	8,570 m
STRATO DI FONDAZIONE	1,285 m²

SEZIONE N.: 4
QT. PROGETTO: 292,158
DIST.PROG.: 24,128
DIST.PREC.: 4,131
DIST.SUCC.: 4,981

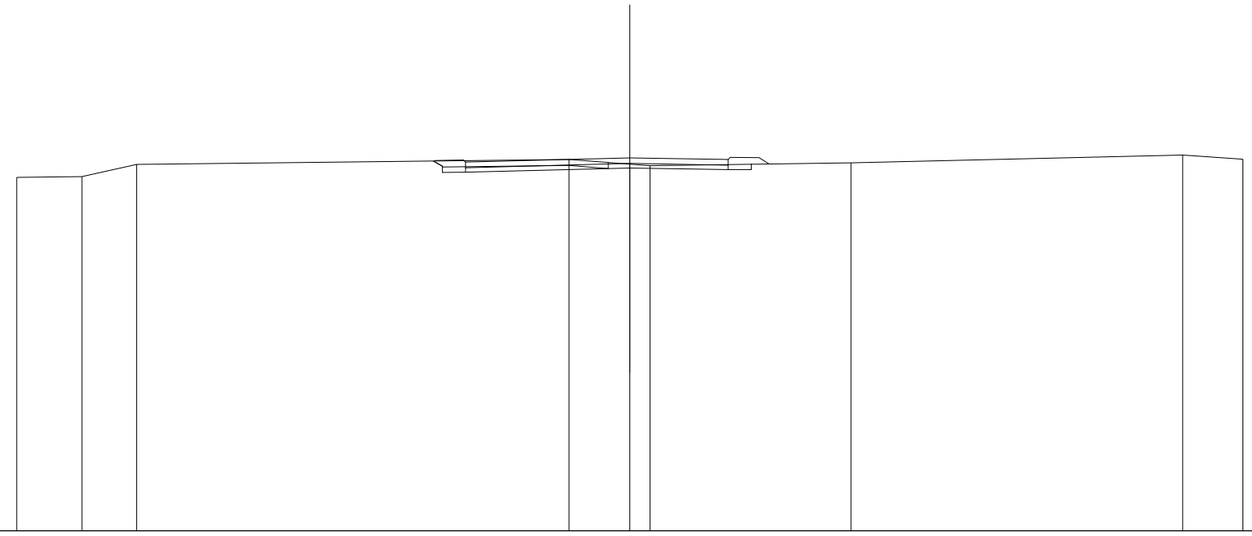

SCALA 1:200

QT.RIF. 280,000

QUOTE TERRENO	291,527 · 291,553 · 291,946 · 292,111 · 291,955 · 291,903 · 292,002 · 292,257 · 292,114
DIST.PARZIALI TERRENO	2,120 · 1,787 · 14,106 · 1,987 · 0,660 · 6,551 · 10,826 · 1,963
QUOTE PROGETTO	292,060 · 291,690 · 291,690 · 291,690 · 291,828 · 291,775 · 291,978 · 291,778
DIST.PARZIALI PROGETTO	0,750 · 5,362 · 3,208 · 0,758
QUOTE PAVIMENTATO	291,840 · 292,020 · 292,158 · 291,925 · 292,105
DIST.PARZIALI PAVIMENTATO	5,362 · 3,208

SCAVI E BONIFICHE	
STERRO	0,271 m²
SCOTICO	9,343 m
BONIFICA	9,343 m
RILEVATI	
RILEVATO	0,271 m²
TERRENO VEGETALE	3,091 m
SOVRASTRUTTURA STRADALE	
STRATI LEGATI	8,743 m
STRATO DI FONDAZIONE	1,402 m²

SEZIONE N.: 5
QT. PROGETTO: 292,030
DIST.PROG.: 29,109
DIST.PREC.: 4,981
DIST.SUCC.: 10,423

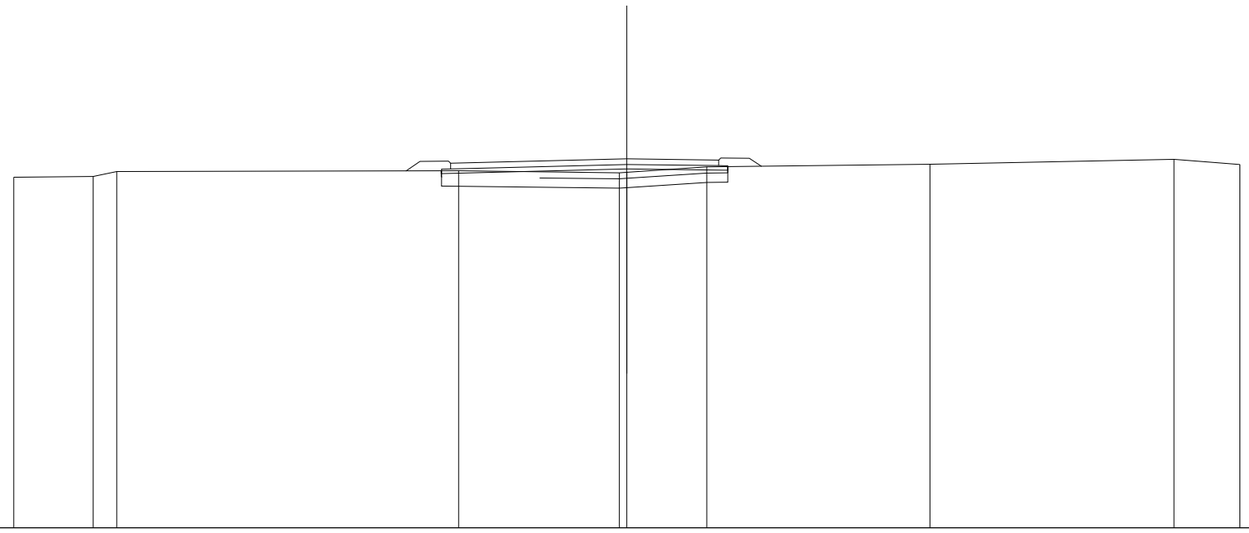

SCALA 1:200

QT.RIF. 280,000

QUOTE TERRENO	291,431 291,454 291,618 291,641 291,580 291,596 291,766 291,855 292,014 291,850
DIST.PARZIALI TERRENO	2,592 0,769 11,150 5,240 2,603 7,285 7,964 2,148
QUOTE PROGETTO	291,548 291,640 291,700 291,658
DIST.PARZIALI PROGETTO	6,048 3,296
QUOTE PAVIMENTATO	291,706 291,886 292,030 291,812 291,992
DIST.PARZIALI PAVIMENTATO	5,748 2,995

SCAVI E BONIFICHE	
SCOTICO	13,848 m
BONIFICA	13,848 m
RILEVATI	
RILEVATO	7,940 m²
TERRENO VEGETALE	5,314 m
SOVRASTRUTTURA STRADALE	
STRATI LEGATI	10,156 m
STRATO DI FONDAZIONE	1,613 m²

SEZIONE N.: 6
QT. PROGETTO: 291,761
DIST.PROG.: 39,532
DIST.PREC.: 10,423
DIST.SUCC.: 19,612

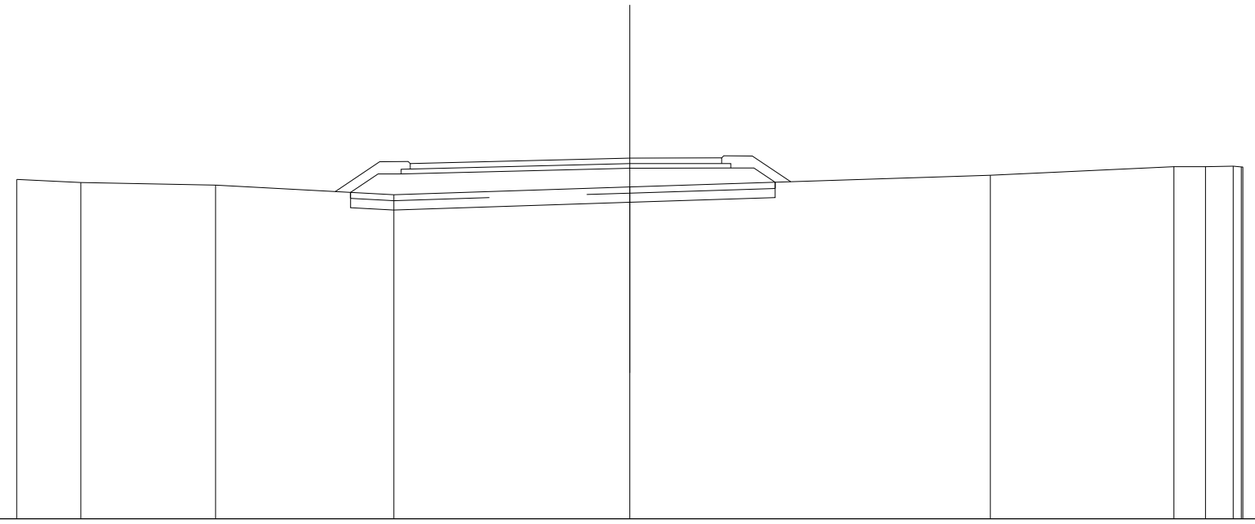

SCALA 1:200

QT.RIF. 280,000

QUOTE TERRENO	291,064; 290,963; 290,883; 290,571; 290,820; 291,201; 291,480; 291,486; 291,497; 291,475; 291,476
DIST.PARZIALI TERRENO	2,091; 4,390; 5,820; 7,700; 11,763; 5,988; 1,033; 0,901
QUOTE PROGETTO	290,646; 291,244; 291,244; 291,431; 291,437; 291,437; 290,974
DIST.PARZIALI PROGETTO	0,897; 0,750; 7,462; 3,294; 0,750; 0,685
QUOTE PAVIMENTATO	291,582; 291,402; 291,761; 291,587; 291,767
DIST.PARZIALI PAVIMENTATO	7,162; 2,994

SCAVI E BONIFICHE	
SCOTICO	15,957 m
BONIFICA	15,957 m
RILEVATI	
RILEVATO	8,914 m²
TERRENO VEGETALE	5,636 m
SOVRASTRUTTURA STRADALE	
STRATI LEGATI	12,054 m
STRATO DI FONDAZIONE	1,898 m²

SEZIONE N.: 7
QT. PROGETTO: 291,255
DIST.PROG.: 59,144
DIST.PREC.: 19,612
DIST.SUCC.: 17,184

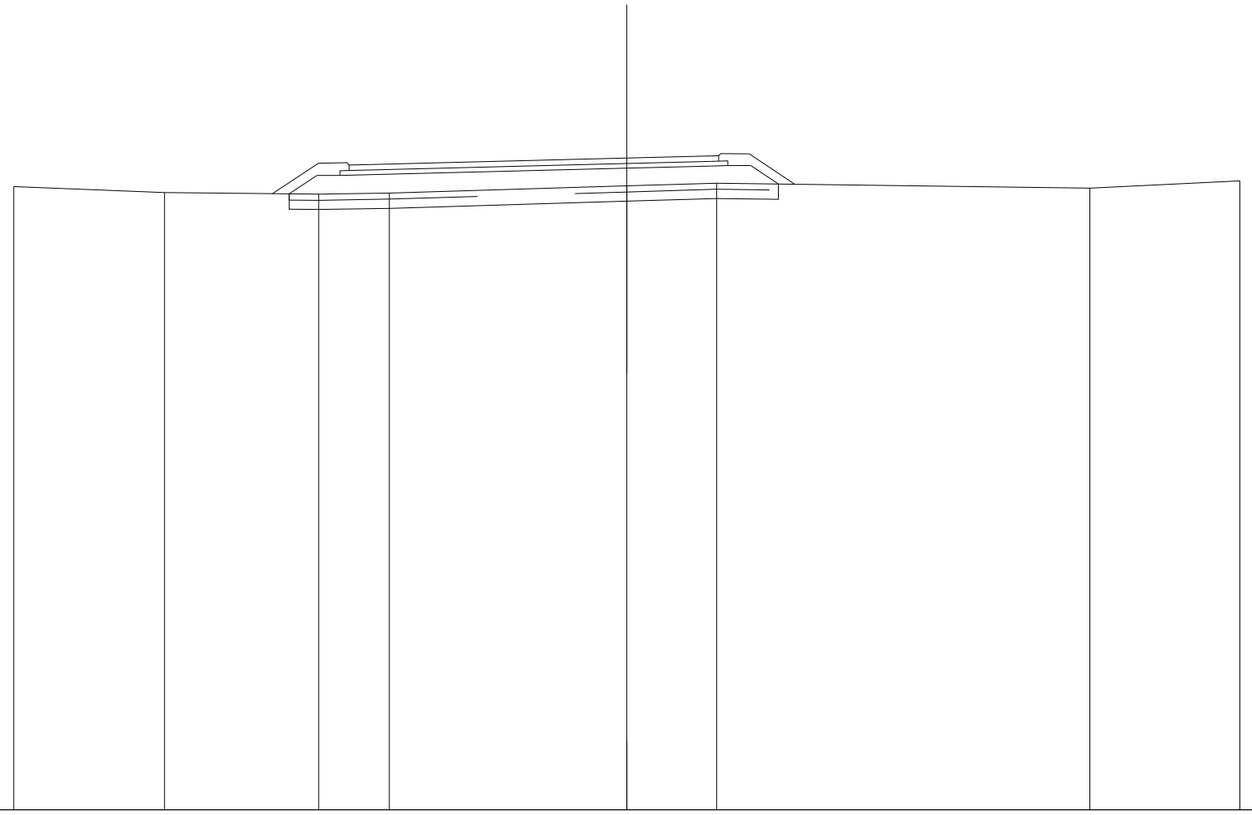

SCALA 1:200

QT.RIF. 270,000

QUOTE TERRENO	290,327 — 290,130 — 290,076 — 290,115 — 290,348 — 290,437 — 290,274 — 290,512
DIST.PARZIALI TERRENO	4,917 — 5,033 — 2,299 — 7,751 — 2,930 — 12,178 — 4,893
QUOTE PROGETTO	290,086 — 290,691 — 290,691 — 290,716 — 290,925 — 290,994 — 291,007 — 291,007 — 290,410
DIST.PARZIALI PROGETTO	0,907 — 0,750 — 0,989 — 8,362 — 2,743 — 0,550 — 0,750 — 0,986
QUOTE PAVIMENTATO	291,029 — 290,849 — 291,046 — 291,255 — 291,324 — 291,150 — 291,330
DIST.PARZIALI PAVIMENTATO	0,699 — 8,362 — 2,743

SCAVI E BONIFICHE	
SCOTICO	17,007 m
BONIFICA	17,007 m
RILEVATI	
RILEVATO	10,477 m²
TERRENO VEGETALE	6,005 m
SOVRASTRUTTURA STRADALE	
STRATI LEGATI	12,811 m
STRATO DI FONDAZIONE	2,012 m²

SEZIONE N.: 8
QT. PROGETTO: 290,812
DIST.PROG.: 76,329
DIST.PREC.: 17,184
DIST.SUCC.: 7,382

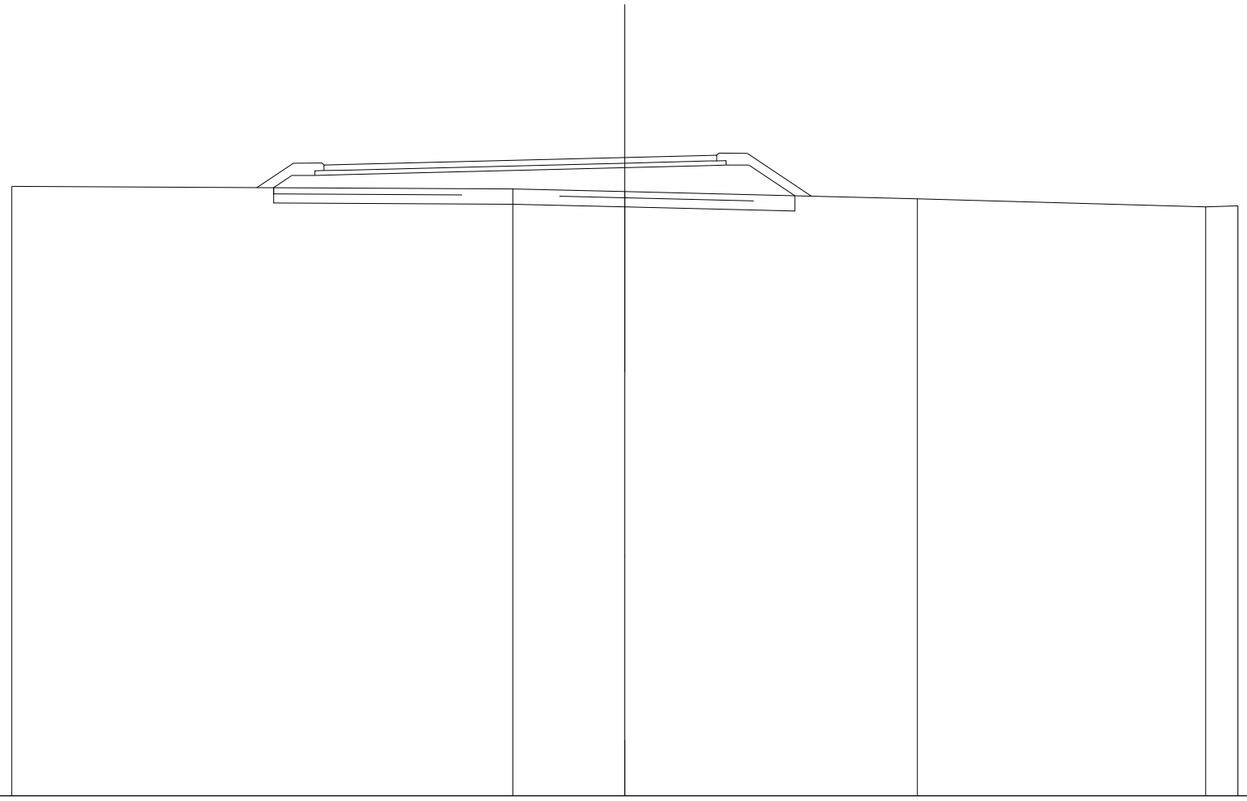

SCALA 1:200

QT.RIF. 270,000

QUOTE TERRENO	289,871 · 289,790 · 289,702 · 289,470 · 289,205 · 289,237
DIST.PARZIALI TERRENO	16,347 · 3,653 · 9,541 · 9,411 · 1,048
QUOTE PROGETTO	289,829 · 290,229 · 290,229 · 290,252 · 290,482 · 290,551 · 290,565 · 290,565 · 289,567
DIST.PARZIALI PROGETTO	0,600 · 0,750 · 0,915 · 9,197 · 2,749 · 0,550 · 0,750 · 1,496
QUOTE PAVIMENTATO	290,387 · 290,567 · 290,582 · 290,812 · 290,881 · 290,857 · 290,707
DIST.PARZIALI PAVIMENTATO	0,615 · 9,197 · 2,749

SCAVI E BONIFICHE	
SCOTICO	17,488 m
BONIFICA	17,488 m
RILEVATI	
RILEVATO	13,068 m²
TERRENO VEGETALE	6,533 m
SOVRASTRUTTURA STRADALE	
STRATI LEGATI	12,854 m
STRATO DI FONDAZIONE	2,018 m²

SEZIONE N.: 9
QT. PROGETTO: 290,622
DIST.PROG.: 83,710
DIST.PREC.: 7,382
DIST.SUCC.: 19,137

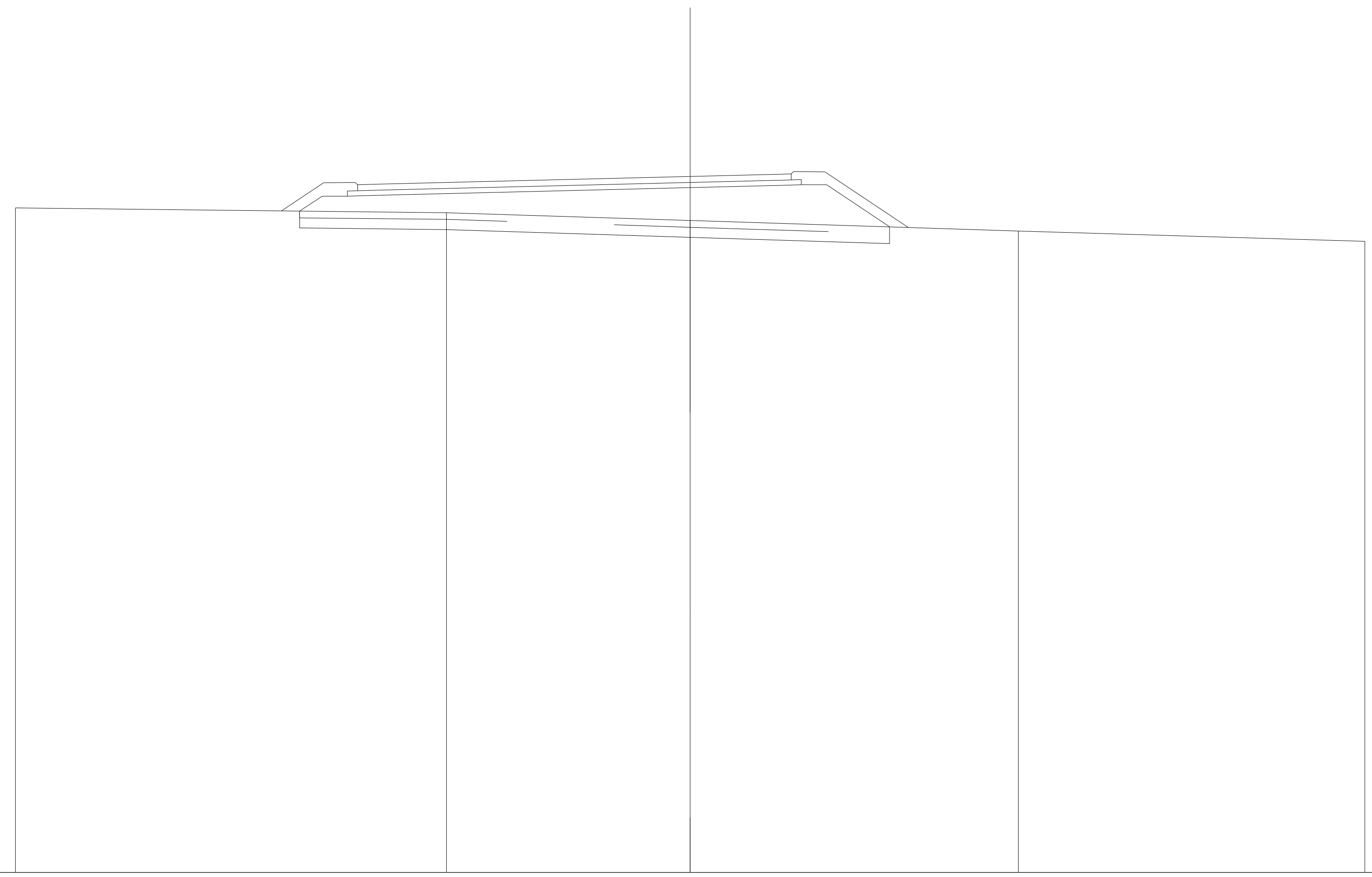

SCALA 1:200

QT.RIF. 270,000

QUOTE TERRENO	289,688 289,547 289,316 289,005 288,694
DIST.PARZIALI TERRENO	12,772 7,228 9,728 10,272
QUOTE PROGETTO	289,595 290,038 290,038 290,060 290,292 290,360 290,374 290,374 289,127
DIST.PARZIALI PROGETTO	0,664 0,750 0,877 9,285 2,742 0,550 0,750 1,870
QUOTE PAVIMENTATO	290,375 290,195 290,390 290,622 290,690 290,516 290,696
DIST.PARZIALI PAVIMENTATO	0,577 9,285 2,742

SCAVI E BONIFICHE	
SCOTICO	17,610 m
BONIFICA	17,610 m
RILEVATI	
RILEVATO	17,366 m²
TERRENO VEGETALE	7,447 m
SOVRASTRUTTURA STRADALE	
STRATI LEGATI	12,216 m
STRATO DI FONDAZIONE	1,922 m²

SEZIONE N.: 10
QT. PROGETTO: 290,128
DIST.PROG.: 102,848
DIST.PREC.: 19,137
DIST.SUCC.: 18,030

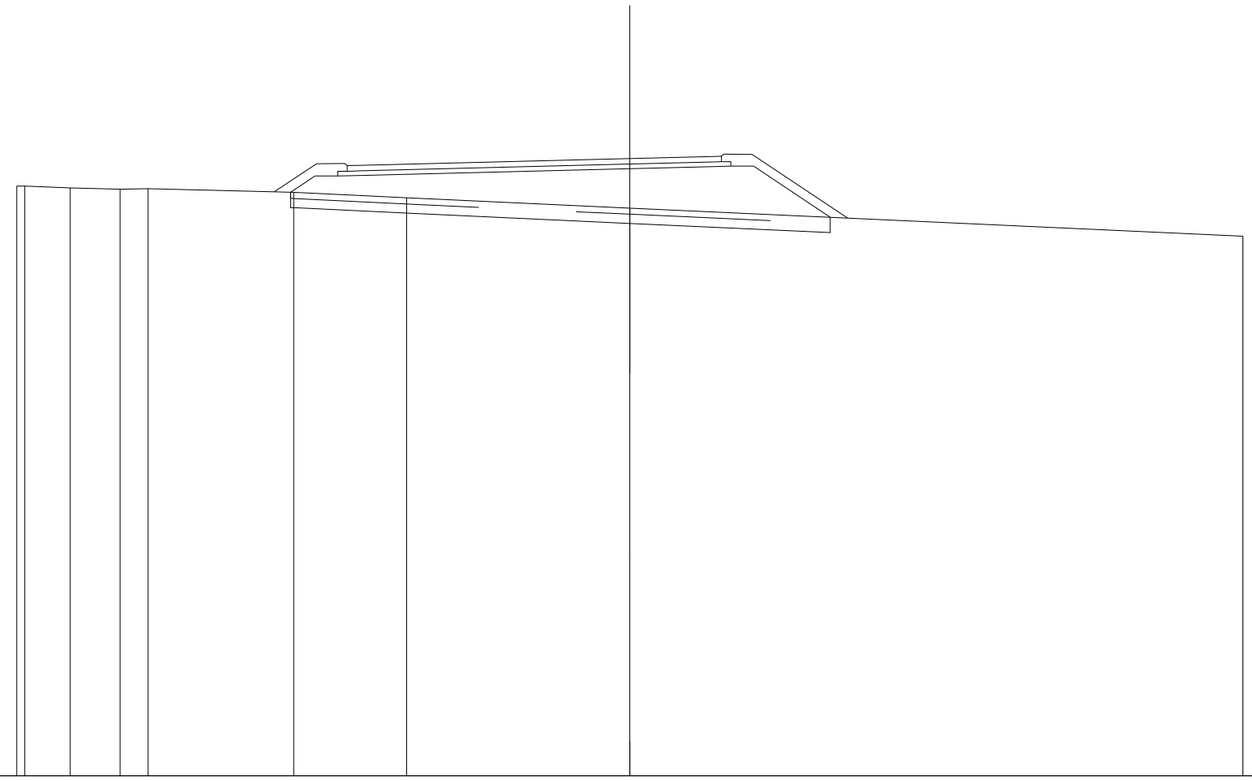

SCALA 1:200

QT.RIF. 270,000

QUOTE TERRENO	289,232; 289,233; 289,170; 289,127; 289,148; 289,027; 288,849; 288,514; 287,596
DIST.PARZIALI TERRENO	1,488; 1,624; 0,911; 4,752; 3,686; 7,284; 20,000
QUOTE PROGETTO	289,030; 289,560; 289,560; 289,580; 289,798; 289,867; 289,880; 289,880; 288,214
DIST.PARZIALI PROGETTO	0,795; 0,760; 0,779; 8,747; 2,740; 0,550; 0,750; 2,498
QUOTE PAVIMENTATO	289,718; 289,898; 289,910; 290,128; 290,197; 290,023; 290,203
DIST.PARZIALI PAVIMENTATO	0,479; 8,747; 2,740

SCAVI E BONIFICHE	
SCOTICO	15,898 m
BONIFICA	15,898 m
RILEVATI	
RILEVATO	14,805 m²
TERRENO VEGETALE	7,289 m
SOVRASTRUTTURA STRADALE	
STRATI LEGATI	10,639 m
STRATO DI FONDAZIONE	1,686 m²

SEZIONE N.: 11
QT. PROGETTO: 289,663
DIST.PROG.: 120,878
DIST.PREC.: 18,030
DIST.SUCC.: 13,139

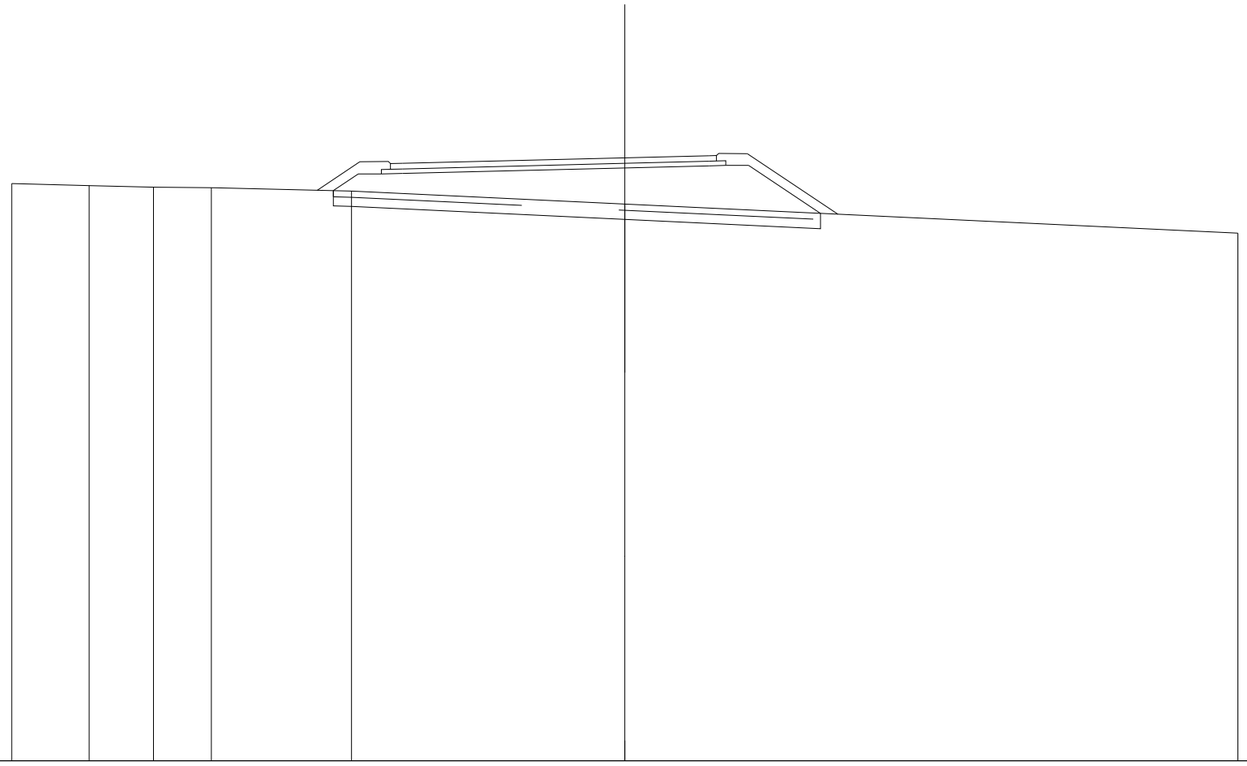

SCALA 1:200

QT.RIF. 270,000

QUOTE TERRENO	288,826; 288,757; 288,706; 288,688; 288,577; 288,154; 287,205
DIST.PARZIALI TERRENO	2,518; 2,098; 1,893; 4,576; 8,914; 20,000
QUOTE PROGETTO	288,592; 289,135; 289,135; 289,152; 289,333; 289,402; 289,416; 289,416; 287,851
DIST.PARZIALI PROGETTO	0,514; 0,750; 0,690; 7,257; 2,742; 0,550; 0,750; 2,346
QUOTE PAVIMENTATO	289,472; 289,292; 289,482; 289,663; 289,732; 289,738; 289,738; 289,558
DIST.PARZIALI PAVIMENTATO	0,390; 7,257; 2,742

SCAVI E BONIFICHE	
SCOTICO	13,870 m
BONIFICA	13,870 m
RILEVATI	
RILEVATO	11,397 m²
TERRENO VEGETALE	6,896 m
SOVRASTRUTTURA STRADALE	
STRATI LEGATI	8,947 m
STRATO DI FONDAZIONE	1,432 m²

SEZIONE N.: 12
QT. PROGETTO: 289,379
DIST.PROG.: 134,017
DIST.PREC.: 13,139
DIST.SUCC.: 12,388

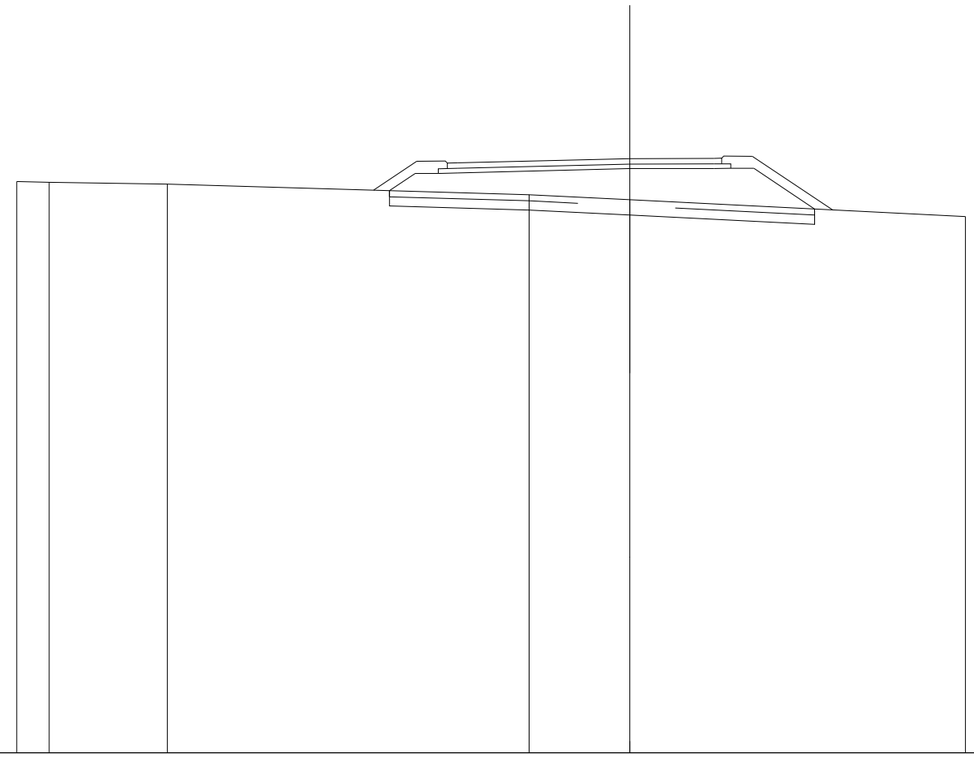

SCALA 1:200

QT.RIF. 270,000

QUOTE TERRENO	288,633 · 288,601 · 288,546 · 288,199 · 288,036 · 287,490
DIST.PARZIALI TERRENO	1,053 · 3,853 · 11,807 · 3,288 · 10,949
QUOTE PROGETTO	288,333 · 288,892 · 288,892 · 288,908 · 289,049 · 289,057 · 289,058 · 289,058 · 287,735
DIST.PARZIALI PROGETTO	0,839 · 0,750 · 0,630 · 5,621 · 2,746 · 0,550 · 0,750 · 1,984
QUOTE PAVIMENTATO	289,050 · 289,230 · 289,238 · 289,379 · 289,387 · 289,208 · 289,388
DIST.PARZIALI PAVIMENTATO	5,621 · 2,746

SCAVI E BONIFICHE	
SCOTICO	11,730 m
BONIFICA	11,730 m
RILEVATI	
RILEVATO	9,569 m²
TERRENO VEGETALE	9,289 m
SOVRASTRUTTURA STRADALE	
STRATI LEGATI	6,998 m
STRATO DI FONDAZIONE	1,140 m²

SEZIONE N.: 13
QT. PROGETTO: 289,265
DIST.PROG.: 146,405
DIST.PREC.: 12,388
DIST.SUCC.: 11,067

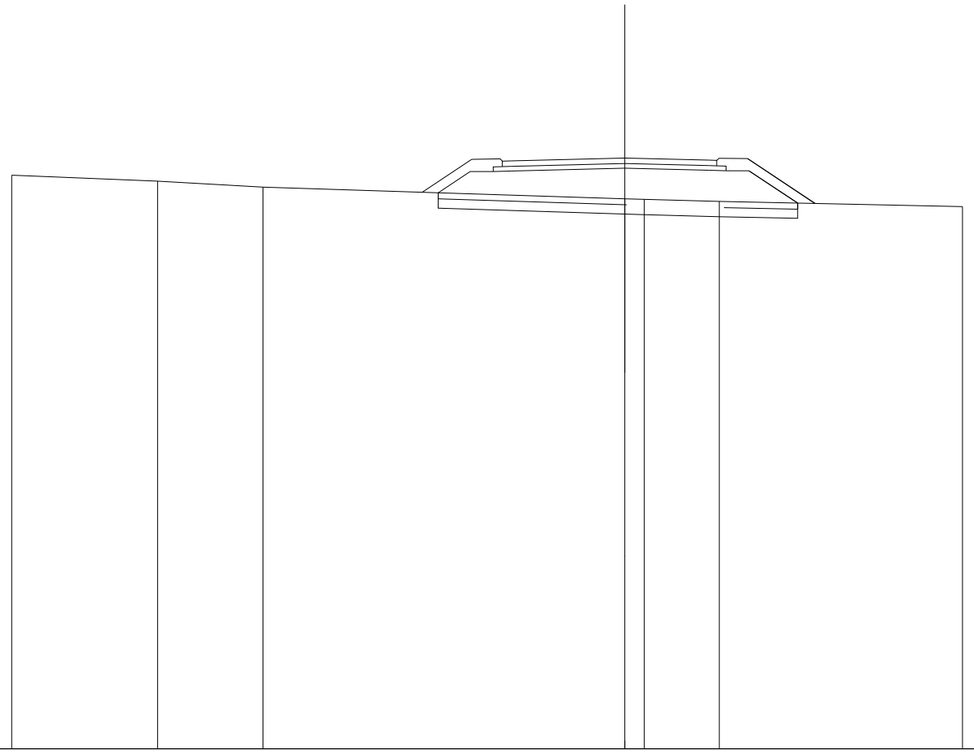

SCALA 1:200

QT.RIF. 270,000

QUOTE TERRENO	288,704 · 288,508 · 288,317 · 287,939 · 287,918 · 287,852 · 287,682
DIST.PARZIALI TERRENO	4,760 · 3,434 · 11,806 · 0,634 · 2,447 · 7,933
QUOTE PROGETTO	288,134 · 288,828 · 288,828 · 288,842 · 288,935 · 288,866 · 288,852 · 288,852 · 287,797 · 287,797
DIST.PARZIALI PROGETTO	1,041 · 0,750 · 0,578 · 3,720 · 2,750 · 0,550 · 0,750 · 1,582
QUOTE PAVIMENTATO	289,165 · 288,985 · 289,172 · 289,265 · 289,196 · 289,010 · 289,190
DIST.PARZIALI PAVIMENTATO	3,720 · 2,750

SCAVI E BONIFICHE	
SCOTICO	12,309 m
BONIFICA	12,309 m
RILEVATI	
RILEVATO	10,533 m²
TERRENO VEGETALE	6,905 m
SOVRASTRUTTURA STRADALE	
STRATI LEGATI	7,358 m
STRATO DI FONDAZIONE	1,194 m²

SEZIONE N.: 14
QT. PROGETTO: 289,293
DIST.PROG.: 157,472
DIST.PREC.: 11,067
DIST.SUCC.: 17,882

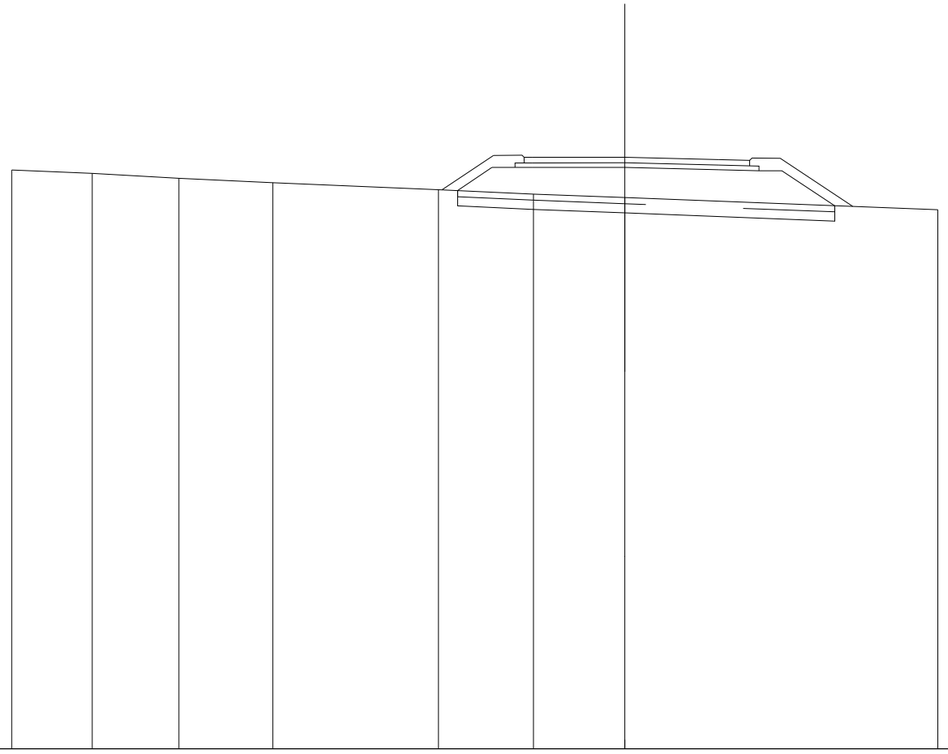

SCALA 1:200

QT.RIF. 270,000

QUOTE TERRENO	288,873; 288,765; 288,608; 288,461; 288,236; 288,090; 287,974; 287,579
DIST.PARZIALI TERRENO	2,626; 2,821; 3,068; 5,404; 3,096; 2,984; 10,214
QUOTE PROGETTO	288,206; 288,957; 288,957; 288,958; 288,963; 288,887; 288,854; 288,854; 287,709
DIST.PARZIALI PROGETTO	1,125; 0,750; 0,550; 3,034; 3,057; 1,316; 0,750; 1,726
QUOTE PAVIMENTATO	289,287; 289,107; 289,288; 289,293; 289,217; 289,191; 289,011
DIST.PARZIALI PAVIMENTATO	3,034; 3,057; 1,016

SCAVI E BONIFICHE	
SCOTICO	13,674 m
BONIFICA	13,674 m
RILEVATI	
RILEVATO	10,588 m²
TERRENO VEGETALE	6,562 m
SOVRASTRUTTURA STRADALE	
STRATI LEGATI	8,997 m
STRATO DI FONDAZIONE	1,440 m²

SEZIONE N.: 15
QT. PROGETTO: 289,576
DIST.PROG.: 175,354
DIST.PREC.: 17,882
DIST.SUCC.: 13,778

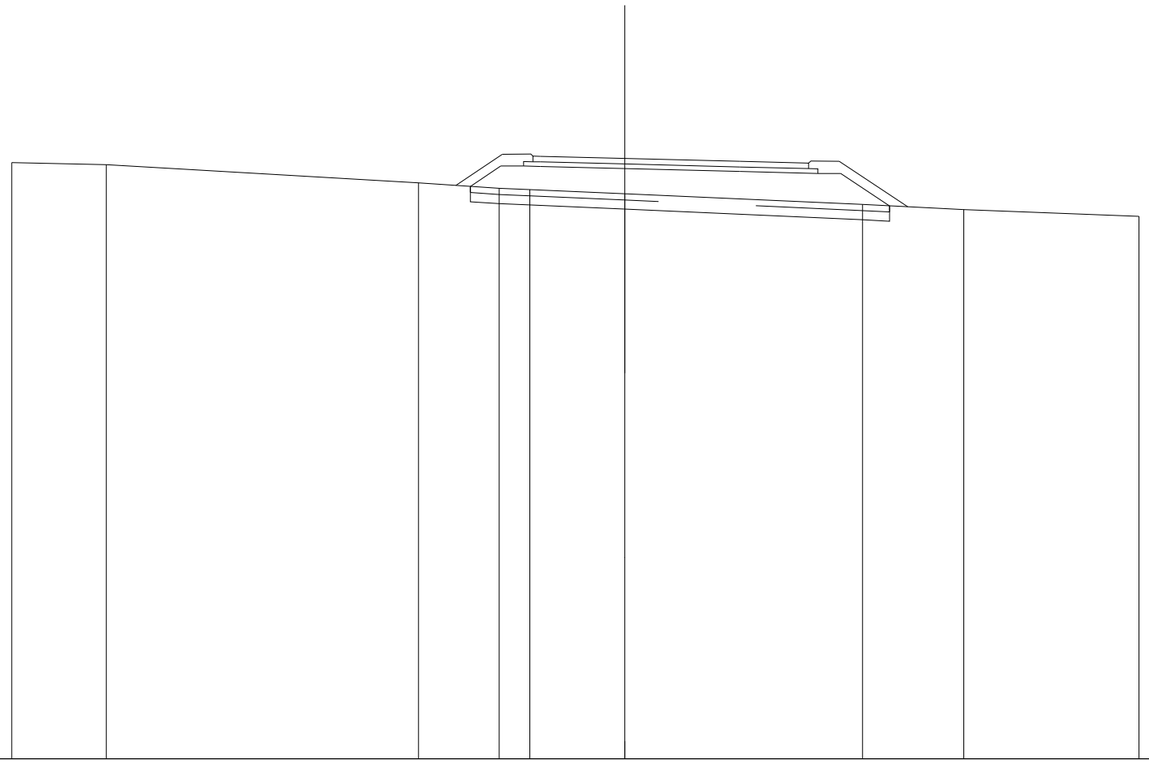

SCALA 1:200

QT.RIF. 270,000

QUOTE TERRENO	289,446 · 289,379 · 288,782 · 288,603 · 288,561 · 288,425 · 288,077 · 287,906 · 287,687
DIST.PARZIALI TERRENO	3,080 · 10,183 · 2,635 · 1,000 · 3,102 · 7,751 · 3,304 · 5,720
QUOTE PROGETTO	288,667 · 289,329 · 289,329 · 289,315 · 289,246 · 289,152 · 289,089 · 289,089 · 288,031
DIST.PARZIALI PROGETTO	0,992 · 0,750 · 0,550 · 2,750 · 3,747 · 2,550 · 0,750 · 1,585
QUOTE PAVIMENTATO	289,471 · 289,651 · 289,645 · 289,576 · 289,482 · 289,246 · 289,426
DIST.PARZIALI PAVIMENTATO	2,750 · 3,747 · 2,250

SCAVI E BONIFICHE	
SCOTICO	13,939 m
BONIFICA	13,939 m
RILEVATI	
RILEVATO	9,682 m²
TERRENO VEGETALE	6,285 m
SOVRASTRUTTURA STRADALE	
STRATI LEGATI	9,500 m
STRATO DI FONDAZIONE	1,515 m²

SEZIONE N.: 16
QT. PROGETTO: 289,843
DIST.PROG.: 189,132
DIST.PREC.: 13,778
DIST.SUCC.: 5,664

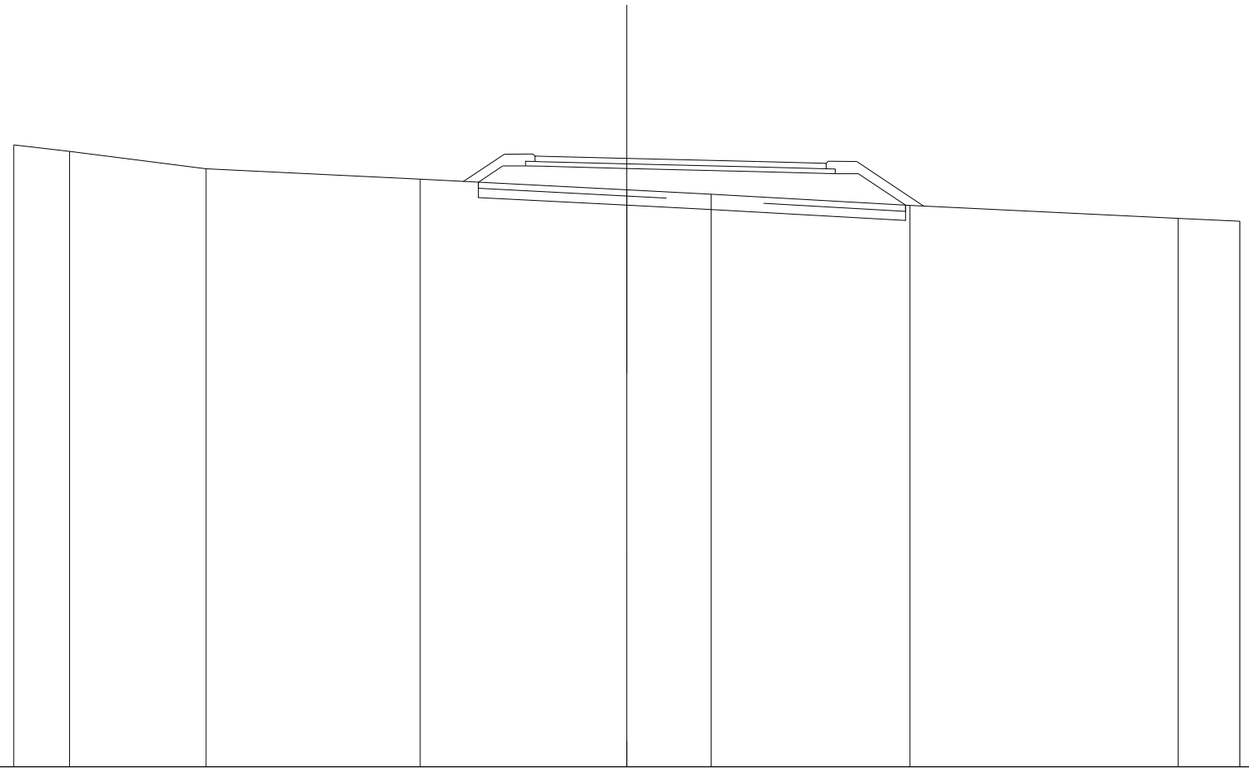

SCALA 1:200

QT.RIF. 270,000

QUOTE TERRENO	290,281; 290,071; 289,499; 289,163; 288,812; 288,669; 288,307; 287,882; 287,794
DIST.PARZIALI TERRENO	1,814; 4,458; 6,987; 6,740; 2,754; 6,479; 8,750; 2,017
QUOTE PROGETTO	289,064; 289,596; 289,596; 289,582; 289,513; 289,407; 289,343; 289,343; 288,315
DIST.PARZIALI PROGETTO	0,797; 0,750; 0,550; 2,750; 4,250; 2,550; 0,750; 1,541
QUOTE PAVIMENTATO	289,738; 289,916; 289,912; 289,843; 289,737; 289,501; 289,681
DIST.PARZIALI PAVIMENTATO	2,750; 4,250; 2,250

SCAVI E BONIFICHE	
STERRO	0,092 m²
SCOTICO	13,903 m
BONIFICA	13,903 m
RILEVATI	
RILEVATO	9,678 m²
TERRENO VEGETALE	9,008 m
SOVRASTRUTTURA STRADALE	
STRATI LEGATI	9,500 m
STRATO DI FONDAZIONE	1,515 m²

SEZIONE N.: 17
QT. PROGETTO: 289,950
DIST.PROG.: 194,796
DIST.PREC.: 5,664
DIST.SUCC.: 11,387

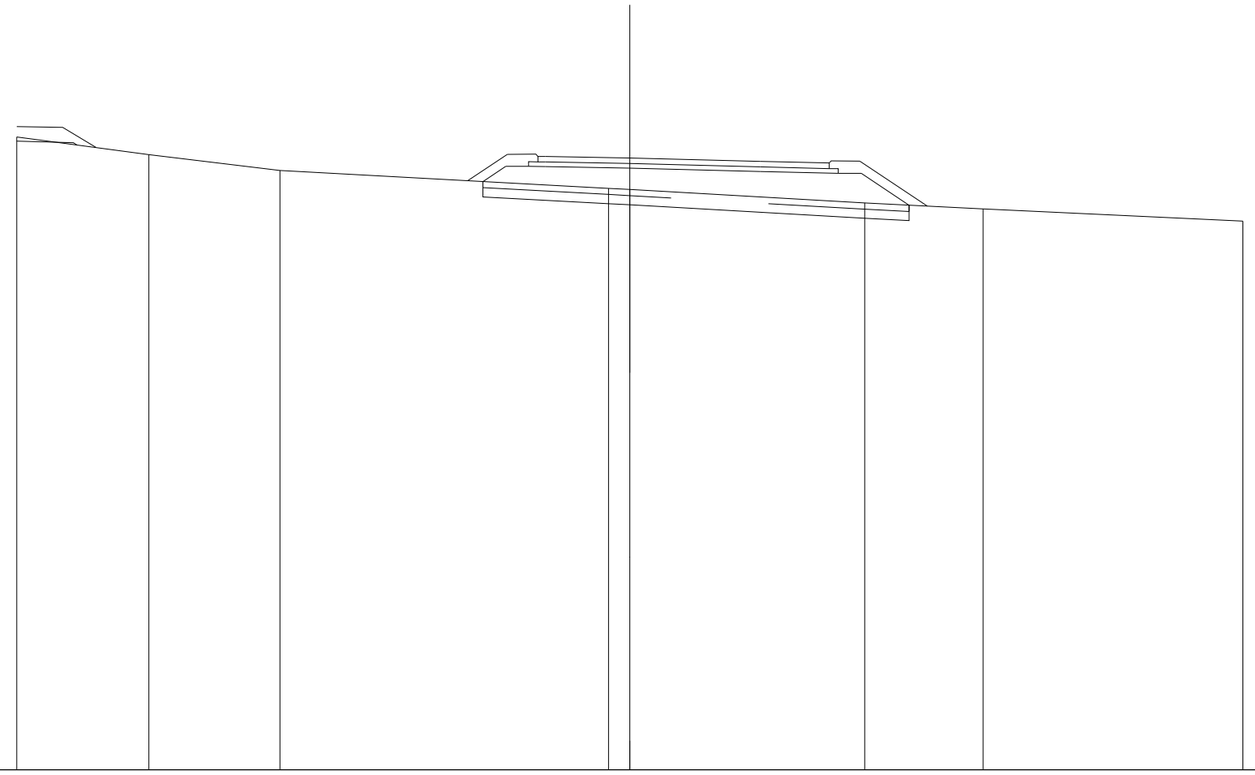

SCALA 1:200

QT.RIF. 270,000

QUOTE TERRENO	290,840; 290,064; 289,541; 288,962; 288,923; 288,483; 288,288; 287,897
DIST.PARZIALI TERRENO	4,306; 4,274; 10,725; 0,695; 7,658; 3,863; 8,478
QUOTE PROGETTO	290,500; 290,450; 290,377; 289,183; 289,680; 289,680; 289,670; 289,620; 289,513; 289,450; 289,450; 288,410
DIST.PARZIALI PROGETTO	1,842; 13,244; 0,744; 0,750; 0,550; 2,750; 4,250; 2,550; 0,750; 1,559
QUOTE PAVIMENTATO	289,824; 290,004; 290,000; 289,950; 289,843; 289,607; 289,787
DIST.PARZIALI PAVIMENTATO	2,750; 4,250; 2,250

SCAVI E BONIFICHE	
SCOTICO	13,471 m
BONIFICA	13,471 m
RILEVATI	
RILEVATO	8,320 m²
TERRENO VEGETALE	5,796 m
SOVRASTRUTTURA STRADALE	
STRATI LEGATI	9,461 m
STRATO DI FONDAZIONE	1,509 m²

SEZIONE N.: 18
QT. PROGETTO: 290,095
DIST.PROG.: 206,183
DIST.PREC.: 11,387
DIST.SUCC.: 11,900

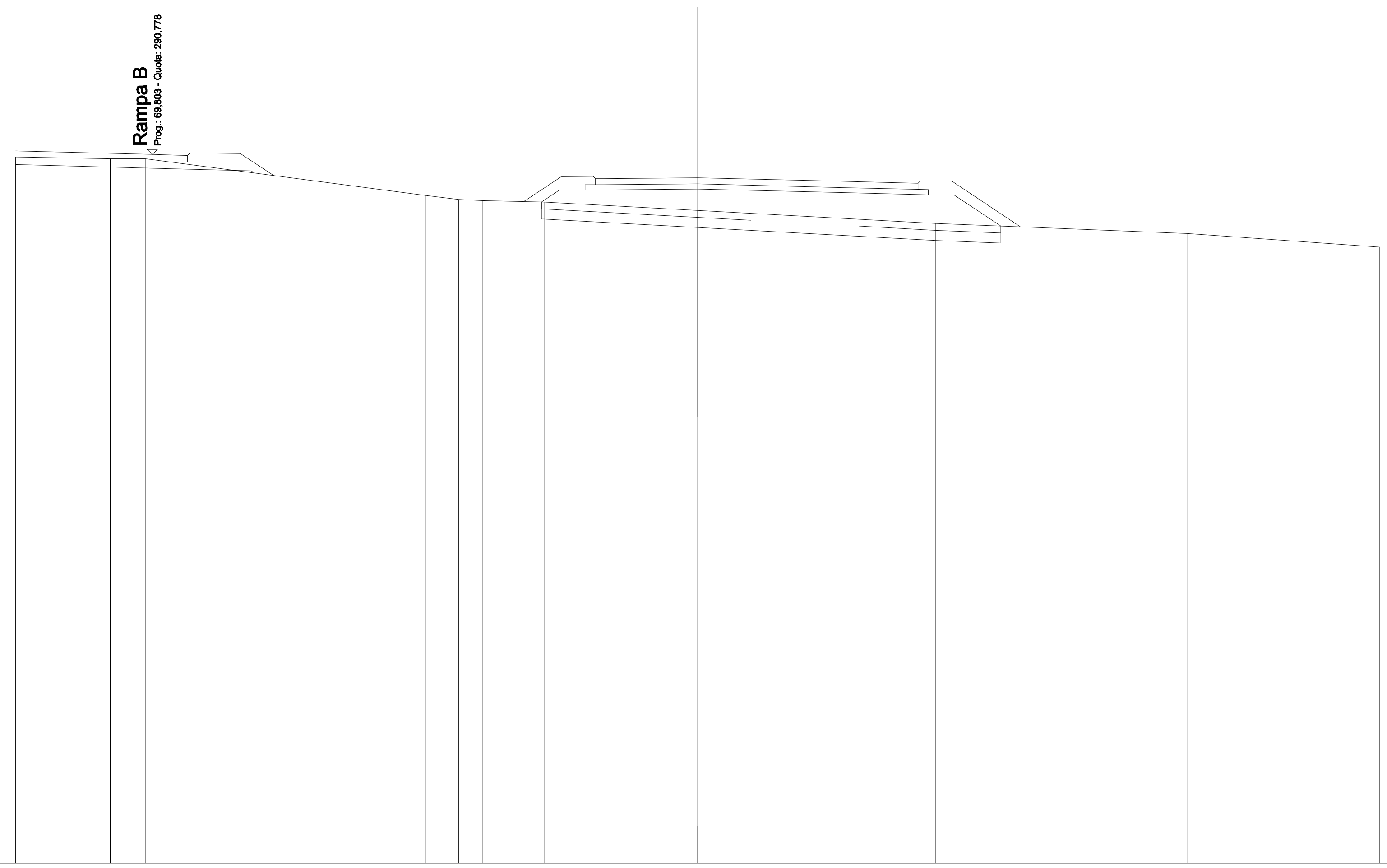

SCALA 1:200

QT.RIF. 270,000

QUOTE TERRENO	290,702 · 290,654 · 290,652 · 289,577 · 289,461 · 289,430 · 289,380 · 289,134 · 288,754 · 288,462 · 288,063
DIST.PARZIALI TERRENO	2,771 · 1,027 · 8,218 · 0,972 · 0,691 · 1,816 · 4,505 · 6,966 · 7,399 · 5,634
QUOTE PROGETTO	289,382 · 289,738 · 289,738 · 289,742 · 289,765 · 289,660 · 289,596 · 289,596 · 288,678
DIST.PARZIALI PROGETTO	0,534 · 0,750 · 0,550 · 2,750 · 4,211 · 2,550 · 0,750 · 1,376
QUOTE PAVIMENTATO	289,890 · 290,070 · 290,072 · 290,095 · 289,990 · 289,754 · 289,934
DIST.PARZIALI PAVIMENTATO	2,750 · 4,211 · 2,250

SCAVI E BONIFICHE	
STERRO	12,519 m²
SCOTICO IN TRINCEA	11,784 m
RILEVATI	
TERRENO VEGETALE	2,918 m
SOVRASTRUTTURA STRADALE	
STRATI LEGATI	9,002 m
STRATO DI FONDAZIONE	1,350 m²

SEZIONE N.: 19
QT. PROGETTO: 290,145
DIST.PROG.: 218,083
DIST.PREC.: 11,900
DIST.SUCC.: 7,861

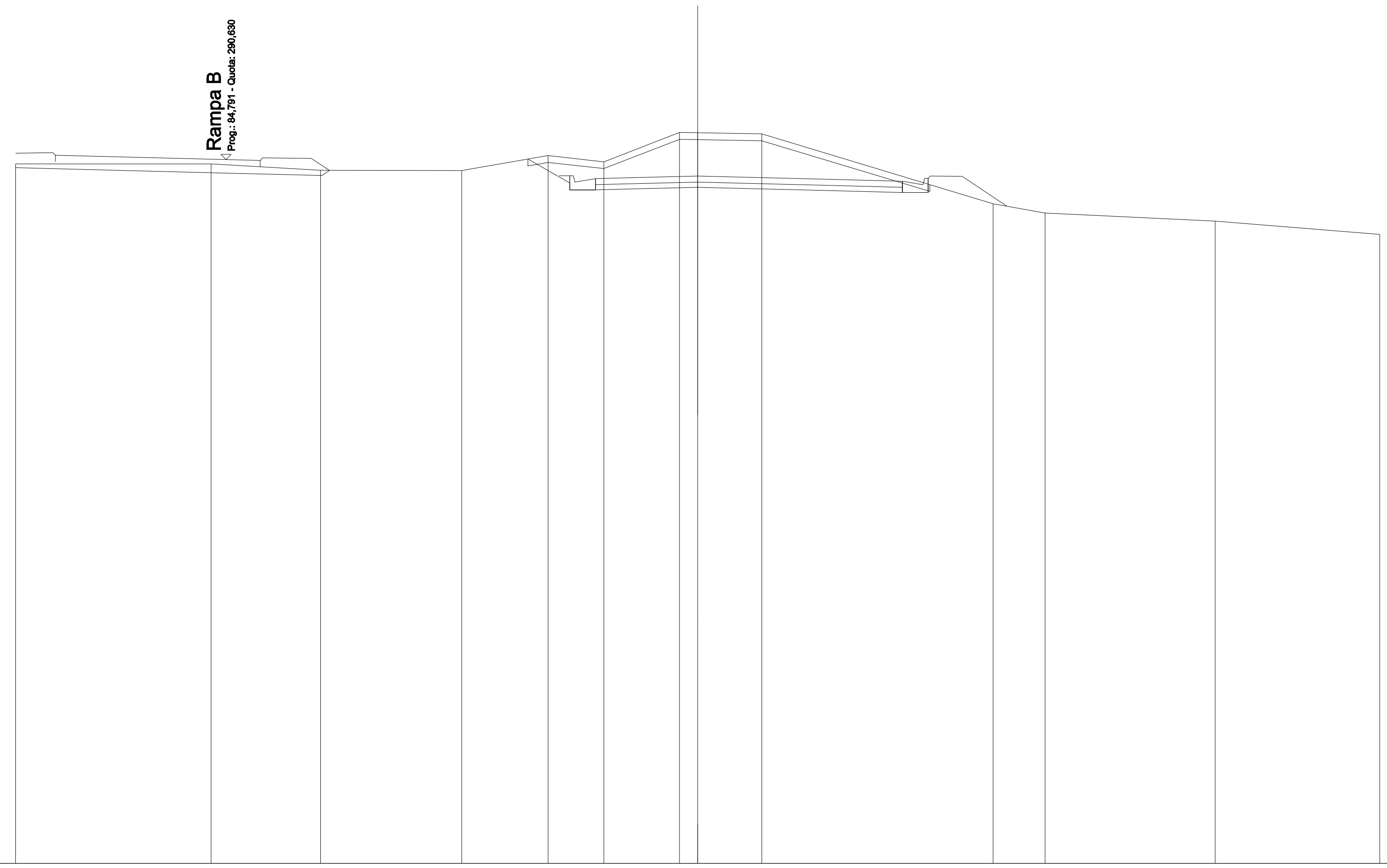

SCALA 1:200

QT.RIF. 270,000

QUOTE TERRENO	290,499 · 290,498 · 290,311 · 290,308 · 290,745 · 290,563 · 291,421 · 291,411 · 291,379 · 289,333 · 289,061 · 288,821 · 288,435
DIST.PARZIALI TERRENO	5,734 · 3,202 · 4,142 · 2,538 · 1,631 · 2,215 · 0,538 · 1,877 · 6,787 · 1,520 · 4,992 · 4,824
QUOTE PROGETTO	290,642 · 289,740 · 289,940 · 289,740 · 289,746 · 289,815 · 289,721 · 289,665 · 289,665 · 289,865
DIST.PARZIALI PROGETTO	1,230 · 0,750 · 2,750 · 3,752 · 2,250 · 0,750
QUOTE PAVIMENTATO	289,890 · 290,070 · 290,076 · 290,145 · 290,051 · 289,815 · 289,995
DIST.PARZIALI PAVIMENTATO	2,750 · 3,752 · 2,250

SCAVI E BONIFICHE	
STERRO	26,102 m²
SCOTICO IN TRINCEA	14,829 m
RILEVATI	
TERRENO VEGETALE	0,630 m
SOVRASTRUTTURA STRADALE	
STRATI LEGATI	8,699 m
STRATO DI FONDAZIONE	1,305 m²

SEZIONE N.: 20
QT. PROGETTO: 290,119
DIST.PROG.: 225,944
DIST.PREC.: 7,861
DIST.SUCC.: 17,654

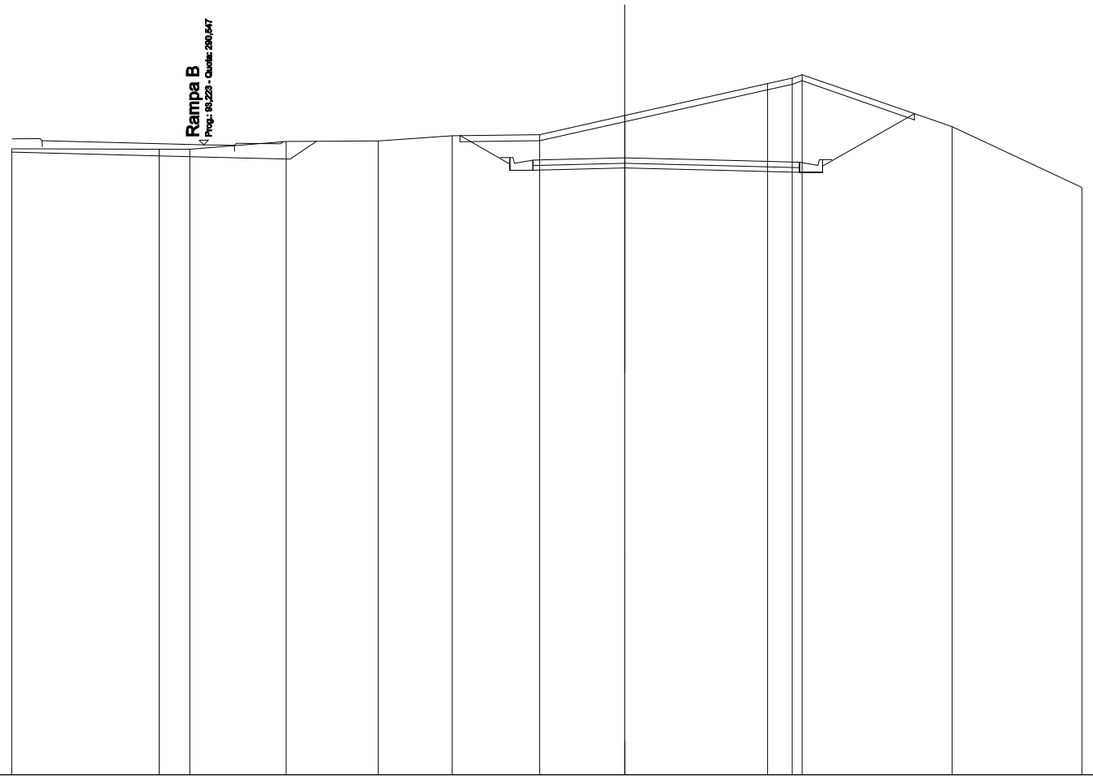

SCALA 1:200

QT.RIF. 270,000

QUOTE TERRENO	290,417 290,402 290,402 290,654 290,670 290,844 290,877 291,499 292,541 292,716 292,531 291,135 289,151
DIST.PARZIALI TERRENO	4,803 1,000 3,145 3,008 2,411 2,852 2,780 4,657 0,805 4,894 4,240
QUOTE PROGETTO	290,847 289,714 289,914 289,714 289,721 289,789 289,703 289,647 289,647 289,047 291,560
DIST.PARZIALI PROGETTO	1,631 0,750 2,750 3,449 2,250 0,750 2,998
QUOTE PAVIMENTATO	289,864 290,044 290,051 290,119 290,033 289,797 289,977
DIST.PARZIALI PAVIMENTATO	2,750 3,449 2,250

SCAVI E BONIFICHE	
STERRO	3,913 m²
SCOTICO IN TRINCEA	10,253 m
RILEVATI	
TERRENO VEGETALE	1,665 m
SOVRASTRUTTURA STRADALE	
STRATI LEGATI	8,019 m
STRATO DI FONDAZIONE	1,203 m²

SEZIONE N.: 21
QT. PROGETTO: 289,895
DIST.PROG.: 243,598
DIST.PREC.: 17,654
DIST.SUCC.: 15,917

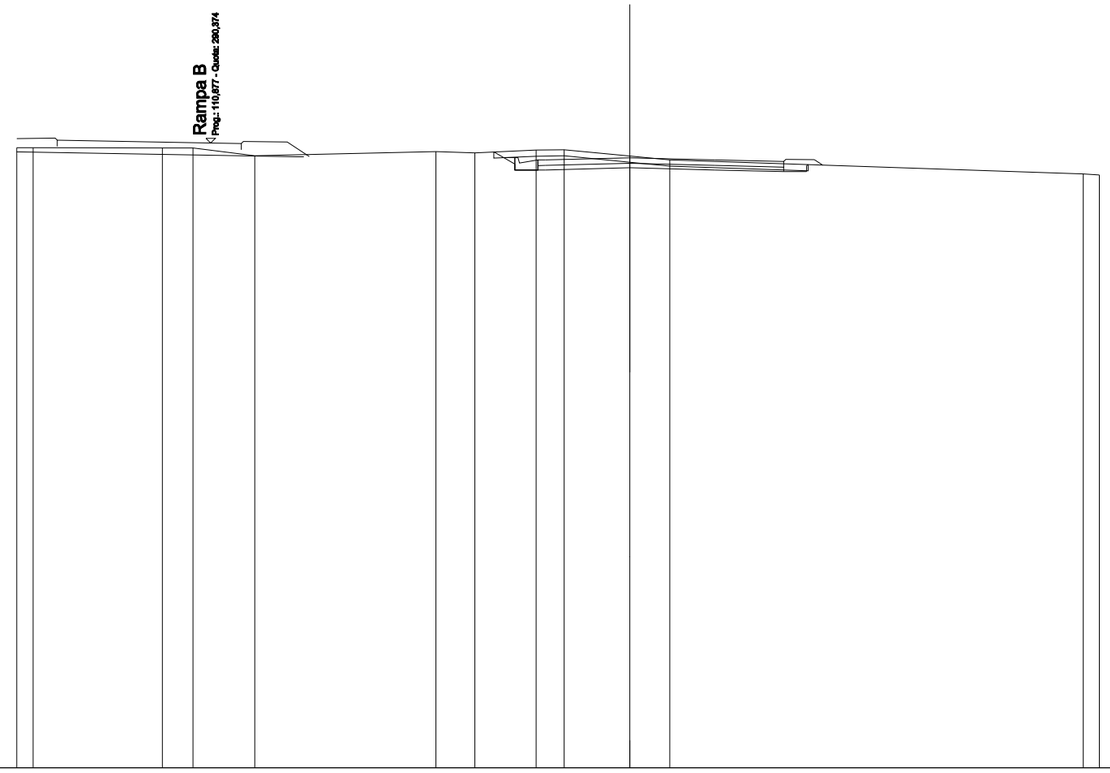

SCALA 1:200

QT.RIF. 270,000

QUOTE TERRENO	290,219 290,222 290,213 290,213 289,958 290,092 290,055 290,142 290,157 289,948 289,822 289,363 289,332
DIST.PARZIALI TERRENO	0,536 4,213 1,001 2,013 5,912 1,272 2,000 0,911 2,144 1,299 13,491 0,527
QUOTE PROGETTO	290,082 289,490 289,690 289,490 289,497 289,565 289,496 289,440 289,440 289,640 289,668
DIST.PARZIALI PROGETTO	0,685 0,750 2,750 2,769 2,250 0,750
QUOTE PAVIMENTATO	289,640 289,620 289,827 289,895 289,826 289,590 289,770
DIST.PARZIALI PAVIMENTATO	2,750 2,769 2,250

SCAVI E BONIFICHE	
STERRO	3,457 m²
SCOTICO IN TRINCEA	10,002 m
RILEVATI	
TERRENO VEGETALE	2,127 m
SOVRASTRUTTURA STRADALE	
STRATI LEGATI	7,825 m
STRATO DI FONDAZIONE	1,174 m²

SEZIONE N.: 22
QT. PROGETTO: 289,495
DIST.PROG.: 259,515
DIST.PREC.: 15,917
DIST.SUCC.: 9,656

SCALA 1:200

QT.RIF. 270,000

QUOTE TERRENO	290,002 · 290,093 · 290,106 · 290,106 · 290,003 · 289,703 · 289,576 · 289,567 · 289,590 · 288,497 · 288,480
DIST.PARZIALI TERRENO	4,437 · 1,001 · 1,035 · 7,672 · 5,593 · 0,874 · 13,314
QUOTE PROGETTO	289,676 · 289,090 · 289,290 · 289,090 · 289,096 · 289,165 · 289,188 · 289,205 · 289,205
DIST.PARZIALI PROGETTO	0,677 · 0,750 · 2,750 · 2,750 · 2,075 · 0,750
QUOTE PAVIMENTATO	289,240 · 289,420 · 289,426 · 289,495 · 289,518 · 289,535 · 289,355
DIST.PARZIALI PAVIMENTATO	2,750 · 2,750 · 2,075

SCAVI E BONIFICHE	
STERRO	4,892 m²
SCOTICO IN TRINCEA	10,206 m
RILEVATI	
TERRENO VEGETALE	2,093 m
SOVRASTRUTTURA STRADALE	
STRATI LEGATI	7,688 m
STRATO DI FONDAZIONE	1,153 m²

SEZIONE N.: 23
QT. PROGETTO: 289,180
DIST.PROG.: 269,171
DIST.PREC.: 9,656
DIST.SUCC.: 16,773

SCALA 1:200

QT.RIF. 270,000

QUOTE TERRENO	289,878 · 289,909 · 290,080 · 290,080 · 289,555 · 289,582 · 289,456 · 289,422 · 289,328 · 288,436 · 288,050
DIST.PARZIALI TERRENO	1,562 · 3,416 · 1,001 · 5,296 · 2,777 · 5,947 · 1,604 · 0,890 · 8,828 · 4,271
QUOTE PROGETTO	289,557 · 288,775 · 288,975 · 288,775 · 288,781 · 288,850 · 288,919 · 288,967 · 288,967 · 289,030
DIST.PARZIALI PROGETTO	1,018 · 0,750 · 2,750 · 2,750 · 1,938 · 0,750
QUOTE PAVIMENTATO	288,925 · 289,105 · 289,111 · 289,180 · 289,249 · 289,297 · 289,117
DIST.PARZIALI PAVIMENTATO	2,750 · 2,750 · 1,938

SCAVI E BONIFICHE	
STERRO	9,726 m²
SCOTICO IN TRINCEA	11,290 m
RILEVATI	
TERRENO VEGETALE	1,807 m
SOVRASTRUTTURA STRADALE	
STRATI LEGATI	7,450 m
STRATO DI FONDAZIONE	1,118 m²

SEZIONE N.: 24
QT. PROGETTO: 288,630
DIST.PROG.: 285,944
DIST.PREC.: 16,773
DIST.SUCC.: 8,806

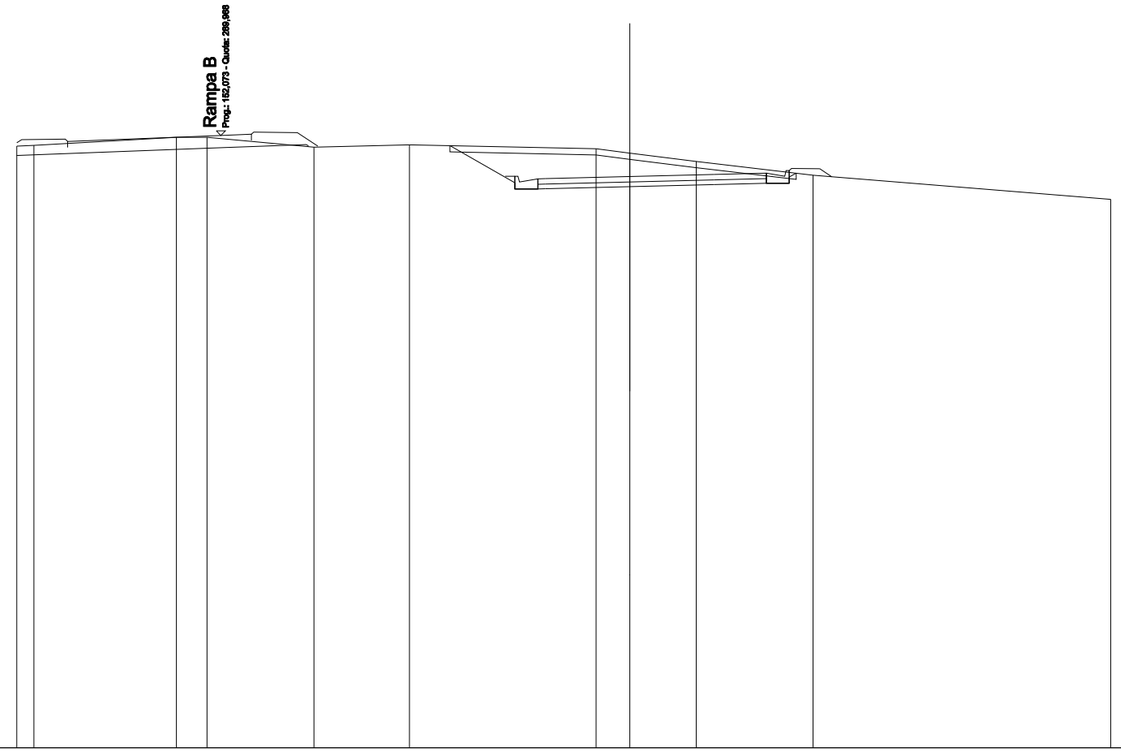

SCALA 1:200

QT.RIF. 270,000

QUOTE TERRENO	289,622 · 289,647 · 289,909 · 289,909 · 289,585 · 289,663 · 289,532 · 289,393 · 289,119 · 288,674 · 287,885
DIST.PARZIALI TERRENO	0,560 · 4,643 · 1,000 · 3,491 · 3,111 · 6,092 · 1,108 · 2,167 · 3,809 · 9,710
QUOTE PROGETTO	289,634 · 288,225 · 288,425 · 288,225 · 288,231 · 288,300 · 288,368 · 288,411 · 288,411 · 288,611 · 288,739
DIST.PARZIALI PROGETTO	2,117 · 0,750 · 2,750 · 2,750 · 1,700 · 0,750
QUOTE PAVIMENTATO	288,375 · 288,555 · 288,561 · 288,630 · 288,698 · 288,741 · 288,561
DIST.PARZIALI PAVIMENTATO	2,750 · 2,750 · 1,700

SCAVI E BONIFICHE	
STERRO	7,822 m²
SCOTICO IN TRINCEA	11,201 m
RILEVATI	
TERRENO VEGETALE	1,625 m
SOVRASTRUTTURA STRADALE	
STRATI LEGATI	7,325 m
STRATO DI FONDAZIONE	1,099 m²

SEZIONE N.: 25
QT. PROGETTO: 288,341
DIST.PROG.: 294,750
DIST.PREC.: 8,806
DIST.SUCC.: 8,358

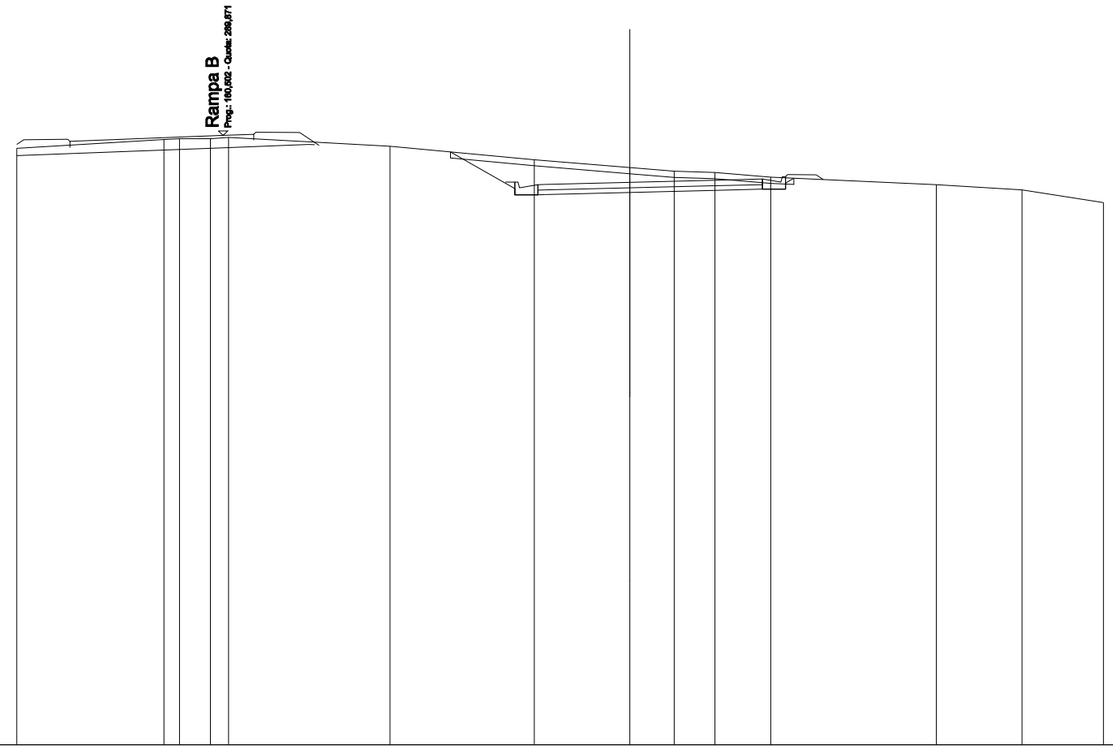

SCALA 1:200

QT.RIF. 270,000

QUOTE TERRENO	289,454 — 289,740 — 289,768 — 289,768 — 289,811 — 289,521 — 289,081 — 288,823 — 288,703 — 288,661 — 288,510 — 288,269 — 288,097 — 287,678
DIST.PARZIALI TERRENO	4,803 — 0,508 — 1,000 — 0,594 — 5,272 — 4,703 — 3,120 — 1,445 — 1,331 — 1,816 — 5,404 — 2,794 — 2,665
QUOTE PROGETTO	289,336 — 287,936 — 289,136 — 287,936 — 287,942 — 288,011 — 288,080 — 288,119 — 288,119 — 288,319 — 288,476
DIST.PARZIALI PROGETTO	2,101 — 0,750 — 2,750 — 2,750 — 1,575 — 0,750
QUOTE PAVIMENTATO	288,066 — 288,266 — 288,272 — 288,341 — 288,410 — 288,269 — 288,449
DIST.PARZIALI PAVIMENTATO	2,750 — 2,750 — 1,575

SCAVI E BONIFICHE	
STERRO	17,283 m²
SCOTICO IN TRINCEA	13,463 m
RILEVATI	
TERRENO VEGETALE	1,293 m
SOVRASTRUTTURA STRADALE	
STRATI LEGATI	7,207 m
STRATO DI FONDAZIONE	1,081 m²

SEZIONE N.: 26
QT. PROGETTO: 288,067
DIST.PROG.: 303,108
DIST.PREC.: 8,358
DIST.SUCC.: 6,336

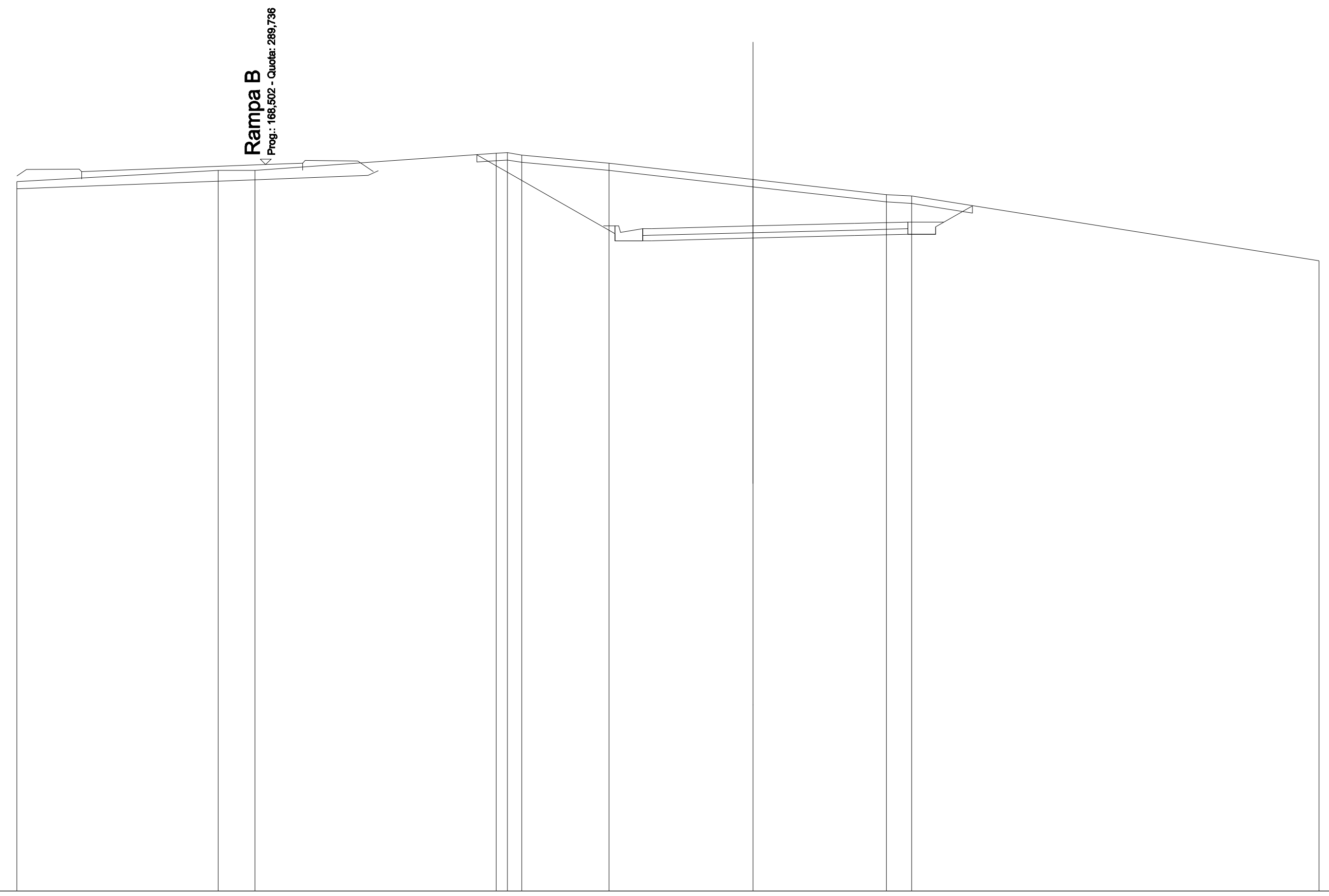

SCALA 1:200

QT.RIF. 270,000

QUOTE TERRENO	289,273; 289,577; 289,576; 290,042; 290,059; 289,996; 289,775; 289,331; 288,921; 288,879; 287,121
DIST.PARZIALI TERRENO	5,465; 1,001; 6,558; 0,390; 2,368; 3,917; 3,620; 0,690; 11,062
QUOTE PROGETTO	290,005; 287,662; 287,862; 287,662; 287,668; 287,737; 287,805; 287,842; 287,842; 288,042; 288,617
DIST.PARZIALI PROGETTO	3,751; 0,750; 2,750; 2,750; 1,457; 0,750; 1,006
QUOTE PAVIMENTATO	287,812; 287,992; 287,998; 288,067; 288,135; 288,172; 287,992
DIST.PARZIALI PAVIMENTATO	2,750; 2,750; 1,457

SCAVI E BONIFICHE	
STERRO	8,189 m²
SCOTICO IN TRINCEA	11,824 m
RILEVATI	
TERRENO VEGETALE	2,168 m
SOVRASTRUTTURA STRADALE	
STRATI LEGATI	7,117 m
STRATO DI FONDAZIONE	1,067 m²

SEZIONE N.: 27
QT. PROGETTO: 287,859
DIST.PROG.: 309,444
DIST.PREC.: 6,336
DIST.SUCC.: 10,593

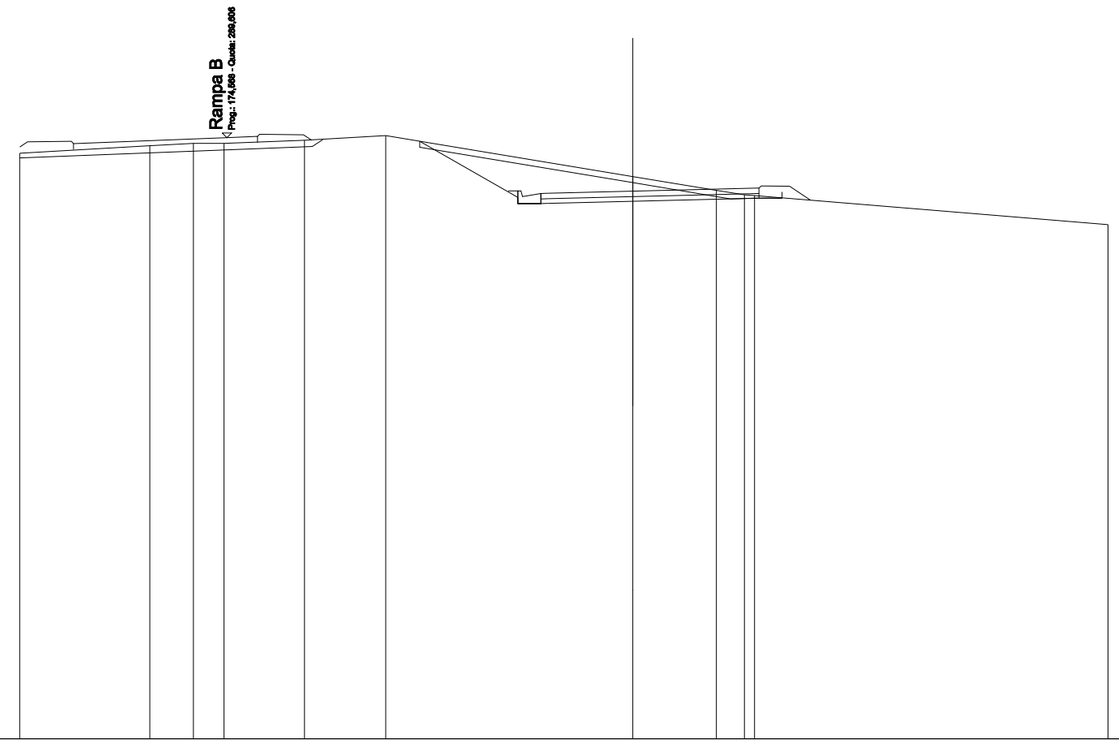

SCALA 1:200

QT.RIF. 270,000

QUOTE TERRENO	289,098 · 289,340 · 289,417 · 289,417 · 289,523 · 289,670 · 288,334 · 287,882 · 287,740 · 287,716 · 286,770
DIST.PARZIALI TERRENO	4,240 · 1,422 · 1,001 · 2,623 · 2,647 · 8,067 · 2,728 · 0,911 · 11,537
QUOTE PROGETTO	289,486 · 287,454 · 287,654 · 287,454 · 287,460 · 287,529 · 287,598 · 287,632 · 287,632 · 287,832
DIST.PARZIALI PROGETTO	3,207 · 0,750 · 2,750 · 2,750 · 1,367 · 0,750
QUOTE PAVIMENTATO	287,604 · 287,794 · 287,790 · 287,859 · 287,928 · 287,962 · 287,762
DIST.PARZIALI PAVIMENTATO	2,750 · 2,750 · 1,367

SCAVI E BONIFICHE	
STERRO	4,146 m²
SCOTICO	1,928 m
SCOTICO IN TRINCEA	8,720 m
BONIFICA	1,928 m
RILEVATI	
RILEVATO	0,109 m²
TERRENO VEGETALE	2,251 m
SOVRASTRUTTURA STRADALE	
STRATI LEGATI	6,966 m
STRATO DI FONDAZIONE	1,090 m²

SEZIONE N.: 28
QT. PROGETTO: 287,511
DIST.PROG.: 320,038
DIST.PREC.: 10,593
DIST.SUCC.: 5,906

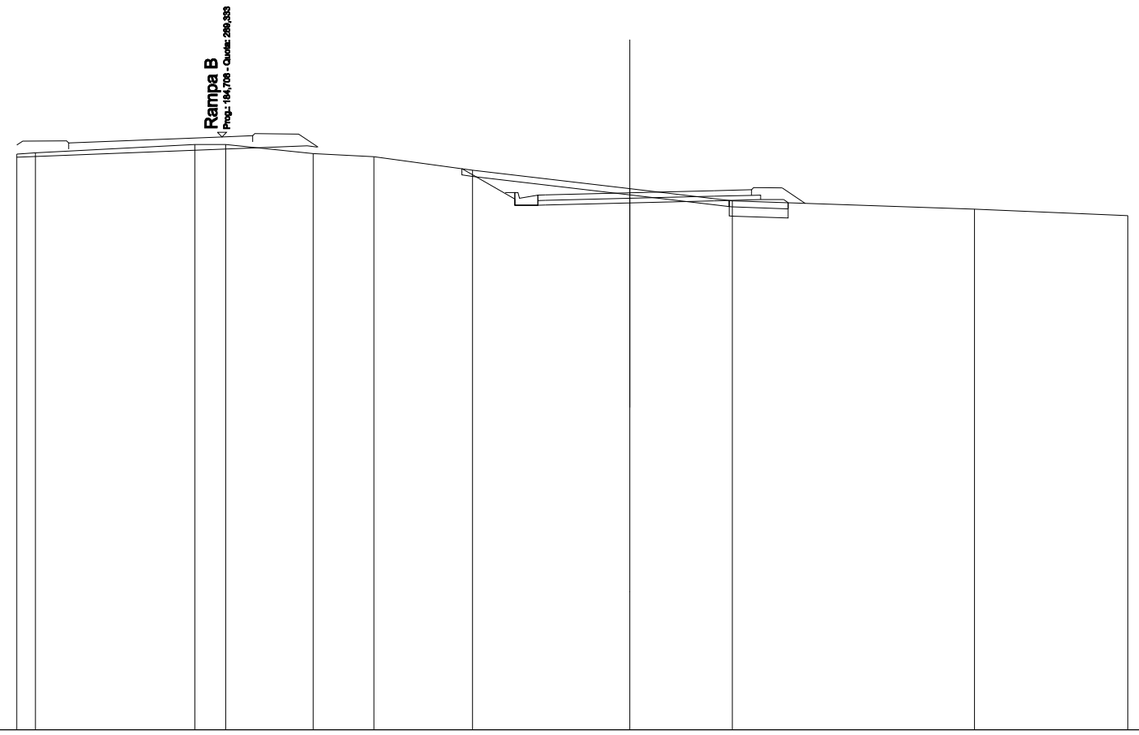

SCALA 1:200

QT.RIF. 270,000

QUOTE TERRENO	288,777 · 288,812 · 289,089 · 289,089 · 288,791 · 288,689 · 288,247 · 287,644 · 287,251 · 286,975 · 286,767
DIST.PARZIALI TERRENO	0,611 · 5,197 · 1,002 · 2,861 · 1,978 · 3,218 · 5,133 · 3,339 · 7,909 · 5,002
QUOTE PROGETTO	288,295 · 287,106 · 287,306 · 287,106 · 287,113 · 287,181 · 287,250 · 287,288 · 287,288 · 287,187
DIST.PARZIALI PROGETTO	1,730 · 0,750 · 2,750 · 2,750 · 1,516 · 0,750
QUOTE PAVIMENTATO	287,256 · 287,436 · 287,443 · 287,511 · 287,580 · 287,611 · 287,431
DIST.PARZIALI PAVIMENTATO	2,750 · 2,750 · 1,216

SCAVI E BONIFICHE	
STERRO	3,849 m²
SCOTICO	2,583 m
SCOTICO IN TRINCEA	8,555 m
BONIFICA	2,583 m
RILEVATI	
RILEVATO	0,349 m²
TERRENO VEGETALE	2,596 m
SOVRASTRUTTURA STRADALE	
STRATI LEGATI	6,882 m
STRATO DI FONDAZIONE	1,077 m²

SEZIONE N.: 29
QT. PROGETTO: 287,318
DIST.PROG.: 325,944
DIST.PREC.: 5,906
DIST.SUCC.: 19,094

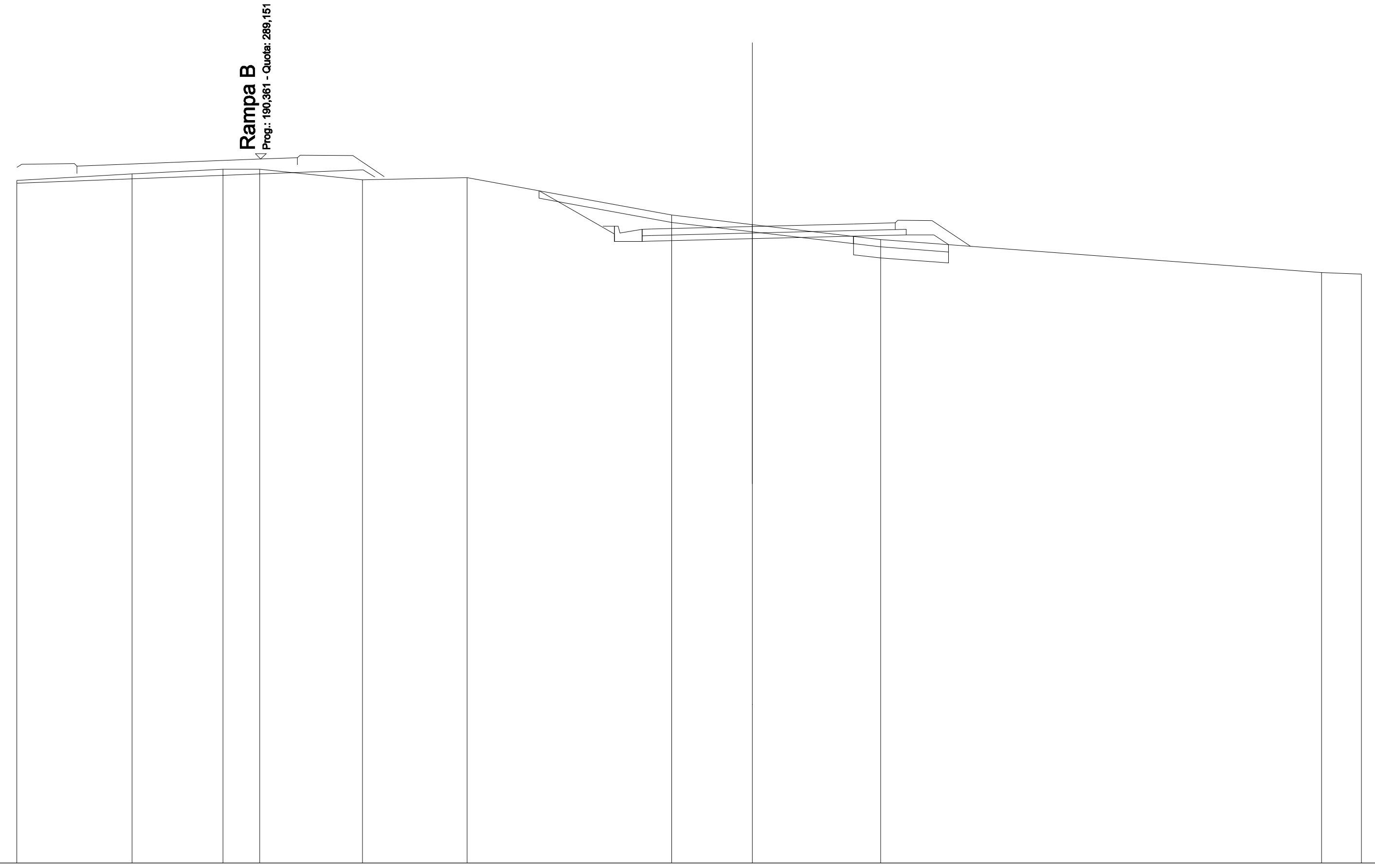

SCALA 1:200

QT.RIF. 270,000

QUOTE TERRENO	288,570 · 288,748 · 288,878 · 288,878 · 288,584 · 288,644 · 287,628 · 287,371 · 286,964 · 286,065 · 286,018
DIST.PARZIALI TERRENO	3,128 · 2,472 · 1,001 · 2,793 · 2,845 · 5,565 · 2,197 · 3,487 · 11,987 · 1,087
QUOTE PROGETTO	288,287 · 286,913 · 287,113 · 286,913 · 286,919 · 286,988 · 287,056 · 287,092 · 287,092 · 286,825
DIST.PARZIALI PROGETTO	2,055 · 0,750 · 2,750 · 2,750 · 1,432 · 0,750 · 0,400
QUOTE PAVIMENTATO	287,063 · 287,243 · 287,249 · 287,318 · 287,386 · 287,235 · 287,415
DIST.PARZIALI PAVIMENTATO	2,750 · 2,750 · 1,132

SCAVI E BONIFICHE	
STERRO	9,966 m²
SCOTICO	2,114 m
SCOTICO IN TRINCEA	10,411 m
BONIFICA	2,114 m
RILEVATI	
RILEVATO	0,397 m²
TERRENO VEGETALE	3,026 m
SOVRASTRUTTURA STRADALE	
STRATI LEGATI	6,611 m
STRATO DI FONDAZIONE	0,992 m²

SEZIONE N.: 30
QT. PROGETTO: 286,691
DIST.PROG.: 345,038
DIST.PREC.: 19,094
DIST.SUCC.: 20,906

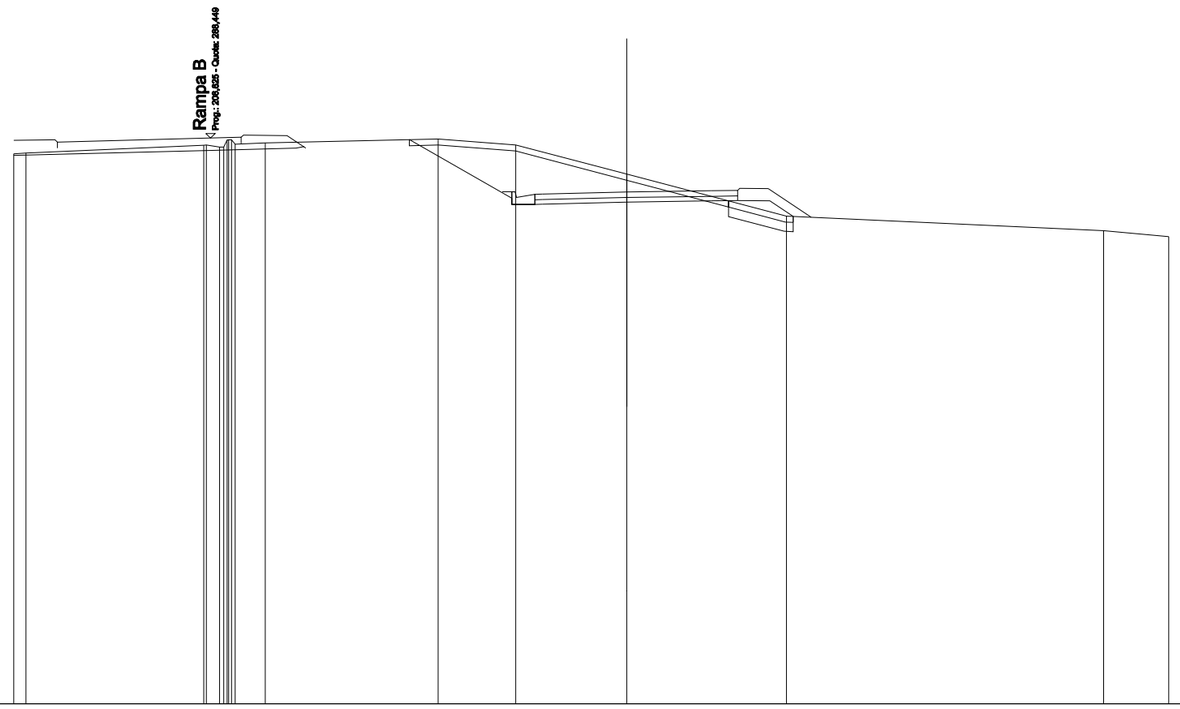

SCALA 1:200

QT.RIF. 270,000

QUOTE TERRENO	287,937 287,960 288,219 288,220 288,155 288,152 288,387 288,393 288,250 288,267 288,421 288,224 287,272 285,906 285,430 285,236
DIST.PARZIALI TERRENO	0,395 5,796 0,430 0,861 5,640 2,532 3,628 5,202 10,353 2,121
QUOTE PROGETTO	288,399 286,286 286,486 286,286 286,293 286,361 286,400 286,412 286,404 285,896
DIST.PARZIALI PROGETTO	3,347 0,750 2,750 2,750 0,861 1,050 0,767
QUOTE PAVIMENTATO	286,436 286,616 286,623 286,691 286,730 286,742 286,562
DIST.PARZIALI PAVIMENTATO	2,750 2,750 0,861

SCAVI E BONIFICHE	
STERRO	4,023 m²
SCOTICO	2,548 m
SCOTICO IN TRINCEA	8,181 m
BONIFICA	2,548 m
RILEVATI	
RILEVATO	0,397 m²
TERRENO VEGETALE	3,112 m
SOVRASTRUTTURA STRADALE	
STRATI LEGATI	6,315 m
STRATO DI FONDAZIONE	0,992 m²

SEZIONE N.: 31
QT. PROGETTO: 286,006
DIST.PROG.: 365,944
DIST.PREC.: 20,906
DIST.SUCC.: 20,000

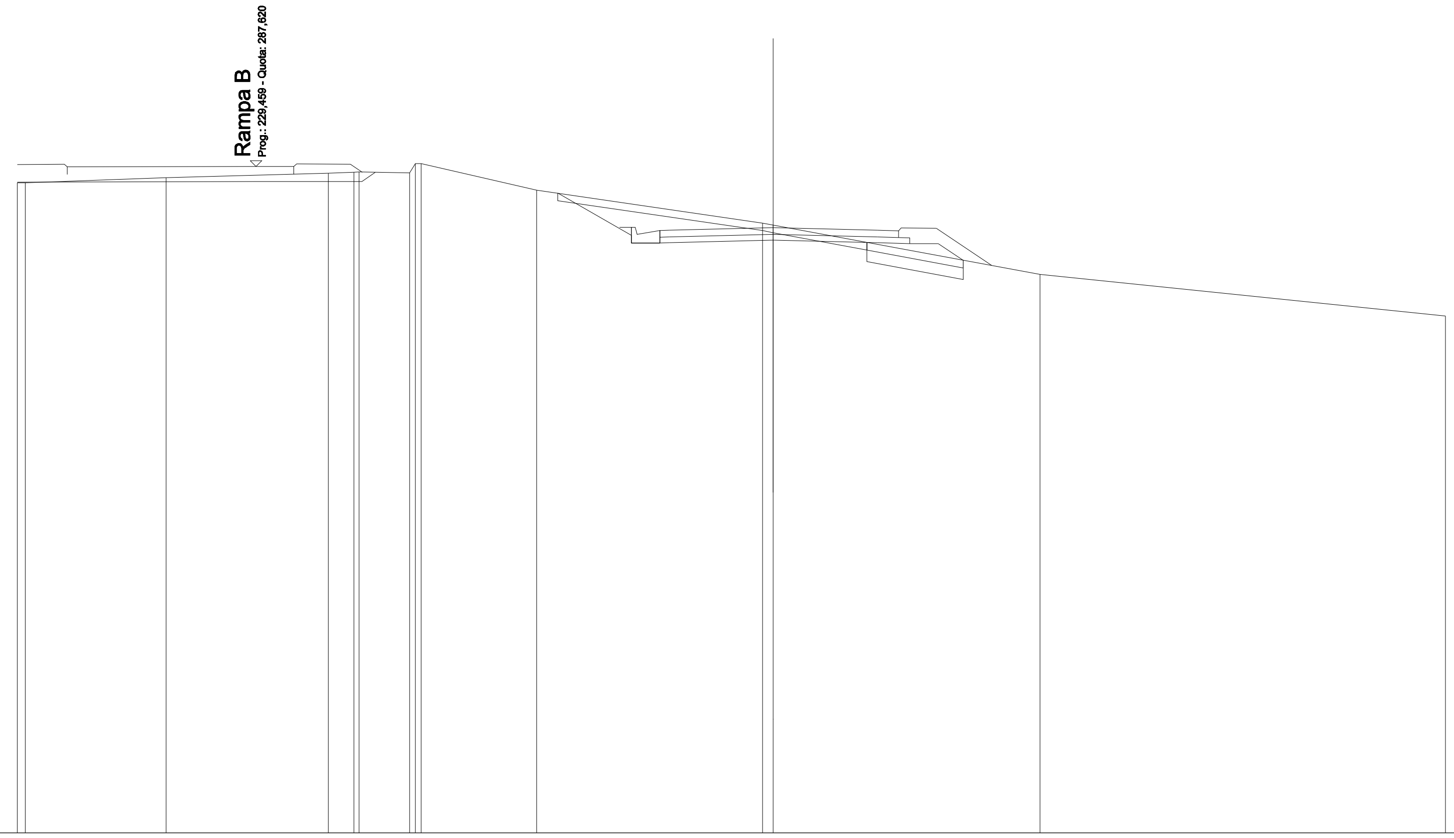

SCALA 1:200

QT.RIF. 270,000

QUOTE TERRENO	287,191 287,191 287,327 287,441 287,472 287,475 287,453 287,702 287,701 286,996 286,124 286,072 284,766 283,667
DIST.PARZIALI TERRENO	3,732 4,287 0,678 1,336 3,060 5,978 7,061 10,727
QUOTE PROGETTO	286,915 285,601 285,801 285,601 285,607 285,676 285,607 285,585 285,585 285,142
DIST.PARZIALI PROGETTO	1,950 0,750 2,750 2,750 0,865 0,750 0,664
QUOTE PAVIMENTATO	285,751 285,931 285,937 286,006 285,937 285,743 285,923
DIST.PARZIALI PAVIMENTATO	2,750 2,750 0,565

SCAVI E BONIFICHE	
STERRO	1,128 m²
SCOTICO	7,722 m
BONIFICA	7,722 m
RILEVATI	
RILEVATO	0,388 m²
TERRENO VEGETALE	2,659 m
SOVRASTRUTTURA STRADALE	
STRATI LEGATI	6,267 m
STRATO DI FONDAZIONE	0,985 m²

SEZIONE N.: 32
QT. PROGETTO: 285,350
DIST.PROG.: 385,944
DIST.PREC.: 20,000
DIST.SUCC.: 8,923

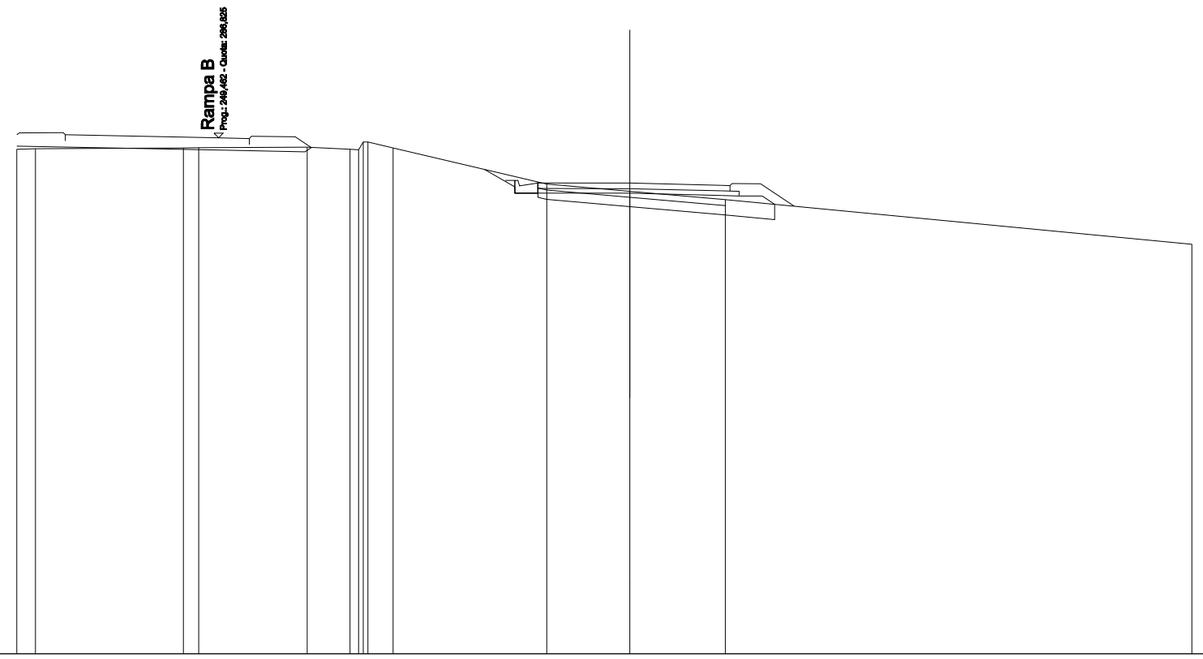

SCALA 1:200

QT.RIF. 270,000

QUOTE TERRENO	286,452 286,467 286,495 286,502 286,518 286,451 286,440 286,431 286,691 286,496 285,321 285,085 284,815 283,352
DIST.PARZIALI TERRENO	0,610 4,827 0,483 3,542 1,402 0,820 5,015 2,712 3,114 15,223
QUOTE PROGETTO	285,799 285,026 285,226 285,026 285,025 285,020 284,945 284,930 284,930 284,860
DIST.PARZIALI PROGETTO	1,003 0,750 2,750 2,986 0,581 0,750 0,405
QUOTE PAVIMENTATO	285,176 285,356 285,355 285,350 285,275 285,268 285,088
DIST.PARZIALI PAVIMENTATO	2,750 2,986

SCAVI E BONIFICHE	
STERRO	0,251 m²
SCOTICO	8,789 m
BONIFICA	8,789 m
RILEVATI	
RILEVATO	1,802 m²
TERRENO VEGETALE	2,791 m
SOVRASTRUTTURA STRADALE	
STRATI LEGATI	6,650 m
STRATO DI FONDAZIONE	1,134 m²

SEZIONE N.: 33
QT. PROGETTO: 285,057
DIST.PROG.: 394,867
DIST.PREC.: 8,923
DIST.SUCC.: 14,577

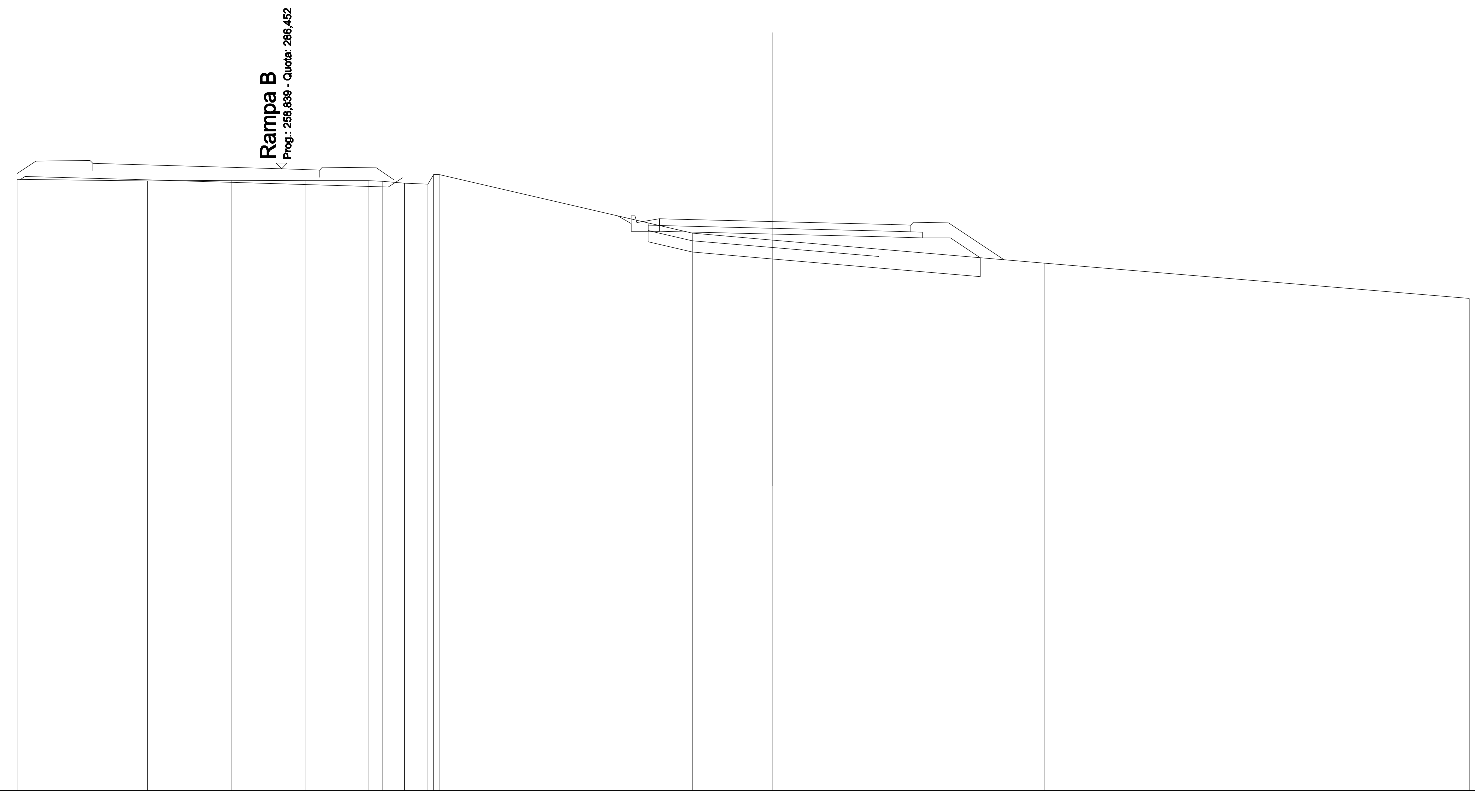

SCALA 1:200

QT.RIF. 270,000

QUOTE TERRENO	286,174 286,134 286,148 286,144 286,138 286,125 286,069 286,050 286,301 286,301 284,749 284,568 283,957 283,020
DIST.PARZIALI TERRENO	3,450 2,215 1,957 1,663 0,595 0,616 6,697 2,134 7,196 11,231
QUOTE PROGETTO	285,207 284,802 285,002 284,809 284,802 284,796 284,727 284,649 284,628 284,628 284,102
DIST.PARZIALI PROGETTO	0,450 2,750 3,110 0,840 0,750 0,789
QUOTE PAVIMENTATO	284,952 285,132 285,126 285,057 284,979 284,786 284,966
DIST.PARZIALI PAVIMENTATO	2,750 3,110 0,540

SCAVI E BONIFICHE	
STERRO	0,752 m²
SCOTICO	8,632 m
BONIFICA	8,632 m
RILEVATI	
RILEVATO	1,641 m²
TERRENO VEGETALE	3,187 m
SOVRASTRUTTURA STRADALE	
STRATI LEGATI	6,740 m
STRATO DI FONDAZIONE	1,056 m²

SEZIONE N.: 34
QT. PROGETTO: 284,572
DIST.PROG.: 409,444
DIST.PREC.: 14,577
DIST.SUCC.: 13,784

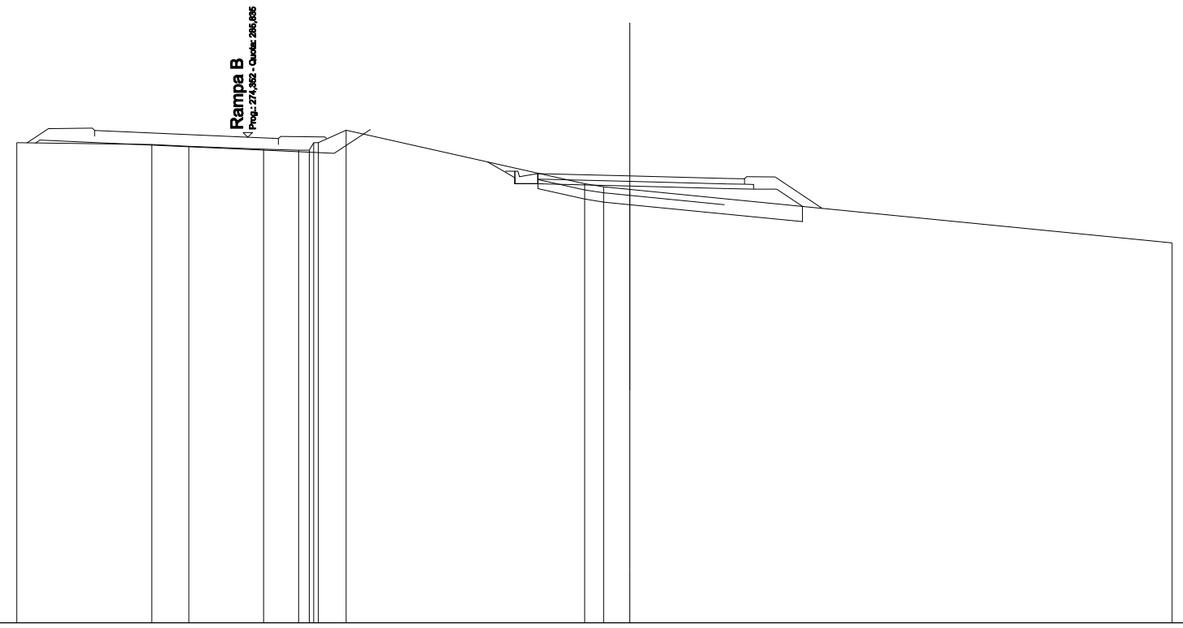

SCALA 1:200

QT.RIF. 270,000

QUOTE TERRENO	285,660 · 285,596 · 285,541 · 285,443 · 285,413 · 285,409 · 285,659 · 285,660 · 286,002 · 284,317 · 284,219 · 284,134 · 282,393
DIST.PARZIALI TERRENO	4,404 · 1,208 · 2,436 · 1,149 · 0,901 · 7,786 · 0,613 · 0,860 · 17,688
QUOTE PROGETTO	285,027 · 284,317 · 284,517 · 284,317 · 284,311 · 284,242 · 284,162 · 284,141 · 284,141 · 283,580
DIST.PARZIALI PROGETTO	0,892 · 0,750 · 2,750 · 3,200 · 0,940 · 0,750 · 0,842
QUOTE PAVIMENTATO	284,467 · 284,647 · 284,641 · 284,572 · 284,492 · 284,479 · 284,299
DIST.PARZIALI PAVIMENTATO	2,750 · 3,200 · 0,540

SCAVI E BONIFICHE	
STERRO	7,841 m²
SCOTICO IN TRINCEA	9,746 m
RILEVATI	
TERRENO VEGETALE	0,630 m
SOVRASTRUTTURA STRADALE	
STRATI LEGATI	6,740 m
STRATO DI FONDAZIONE	1,011 m²

SEZIONE N.: 35
QT. PROGETTO: 284,017
DIST.PROG.: 423,228
DIST.PREC.: 13,784
DIST.SUCC.: 6,216

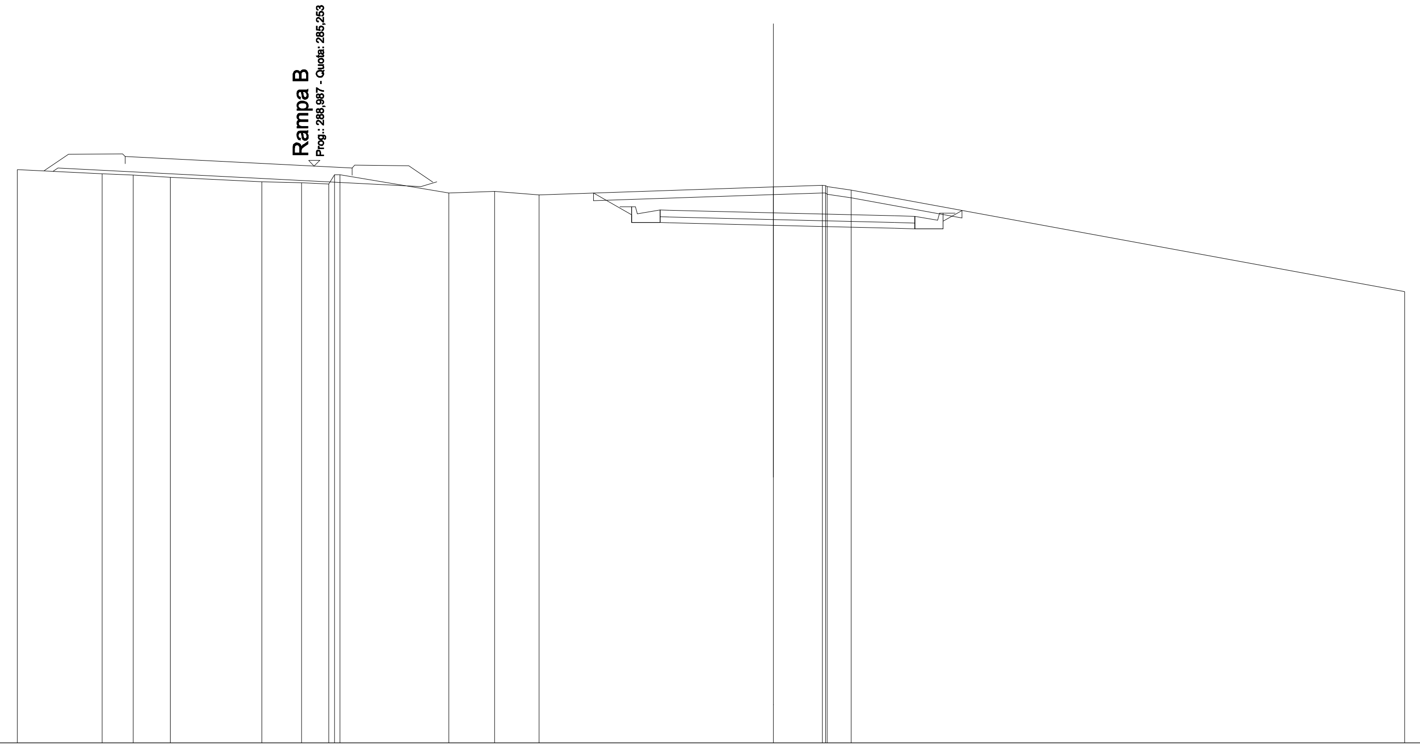

SCALA 1:200

QT.RIF. 270,000

QUOTE TERRENO	285,156 · 285,049 · 285,014 · 284,957 · 284,839 · 284,813 · 284,773 · 285,023 · 285,024 · 284,536 · 284,579 · 284,492 · 284,700 · 284,743 · 284,738 · 284,709 · 284,613 · 281,928
DIST.PARZIALI TERRENO	2,243 · 0,818 · 0,981 · 2,424 · 1,049 · 0,719 · 2,872 · 1,212 · 1,178 · 6,202 · 1,295 · 0,637 · 14,640
QUOTE PROGETTO	284,540 · 283,762 · 283,962 · 283,762 · 283,756 · 283,687 · 283,607 · 283,593 · 283,593 · 283,793 · 284,076
DIST.PARZIALI PROGETTO	1,012 · 0,750 · 2,750 · 3,200 · 0,540 · 0,750 · 0,494
QUOTE PAVIMENTATO	283,912 · 284,092 · 284,086 · 284,017 · 283,937 · 283,923 · 283,743
DIST.PARZIALI PAVIMENTATO	2,750 · 3,200 · 0,540

SCAVI E BONIFICHE	
STERRO	2,879 m²
SCOTICO IN TRINCEA	8,245 m
RILEVATI	
TERRENO VEGETALE	1,545 m
SOVRASTRUTTURA STRADALE	
STRATI LEGATI	6,740 m
STRATO DI FONDAZIONE	1,011 m²

SEZIONE N.: 36
QT. PROGETTO: 283,730
DIST.PROG.: 429,444
DIST.PREC.: 6,216
DIST.SUCC.: 15,423

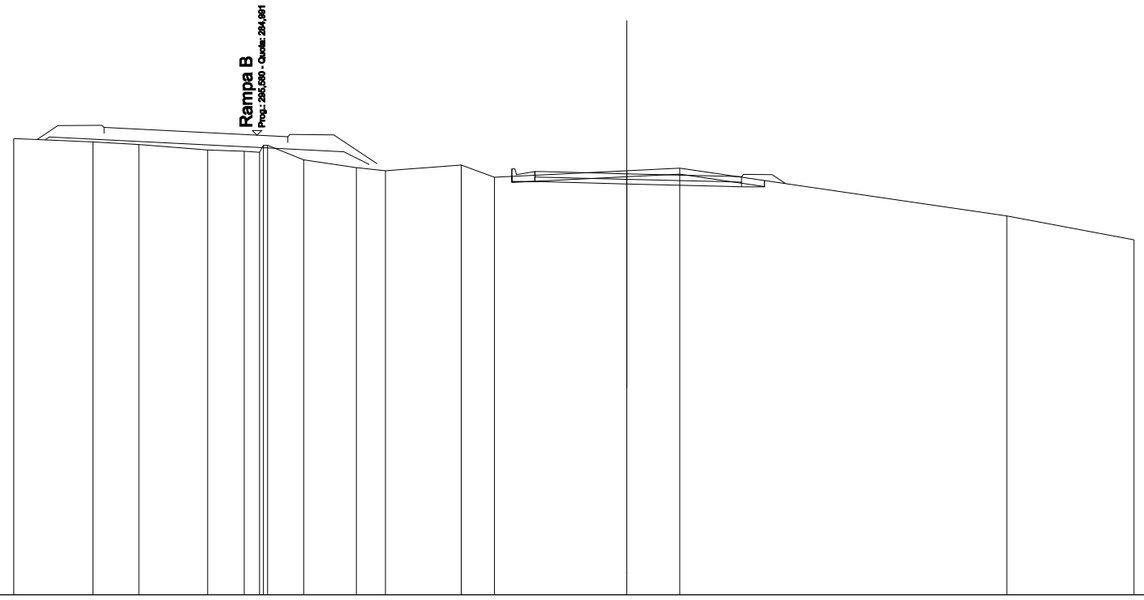

SCALA 1:200

QT.RIF. 270,000

QUOTE TERRENO	284,875 · 284,767 · 284,682 · 284,504 · 284,465 · 284,432 · 284,654 · 284,655 · 284,188 · 283,927 · 283,827 · 284,012 · 283,620 · 283,830 · 283,914 · 282,357 · 281,580
DIST.PARZIALI TERRENO	2,581 · 1,495 · 2,244 · 1,197 · 0,497 · 1,180 · 1,717 · 0,944 · 2,473 · 1,086 · 4,322 · 1,723 · 10,672 · 4,146
QUOTE PROGETTO	283,475 · 283,675 · 283,475 · 283,469 · 283,400 · 283,320 · 283,307 · 283,307 · 283,507 · 283,510
DIST.PARZIALI PROGETTO	0,750 · 2,750 · 3,200 · 0,540 · 0,750
QUOTE PAVIMENTATO	283,625 · 283,805 · 283,799 · 283,730 · 283,650 · 283,457 · 283,637
DIST.PARZIALI PAVIMENTATO	2,750 · 3,200 · 0,540

SCAVI E BONIFICHE	
STERRO	1,713 m²
SCOTICO	7,480 m
SCOTICO IN TRINCEA	2,923 m
BONIFICA	7,480 m
RILEVATI	
RILEVATO	3,792 m²
TERRENO VEGETALE	3,767 m
SOVRASTRUTTURA STRADALE	
STRATI LEGATI	6,740 m
STRATO DI FONDAZIONE	1,056 m²

SEZIONE N.: 37
QT. PROGETTO: 283,015
DIST.PROG.: 444,867
DIST.PREC.: 15,423
DIST.SUCC.: 24,577

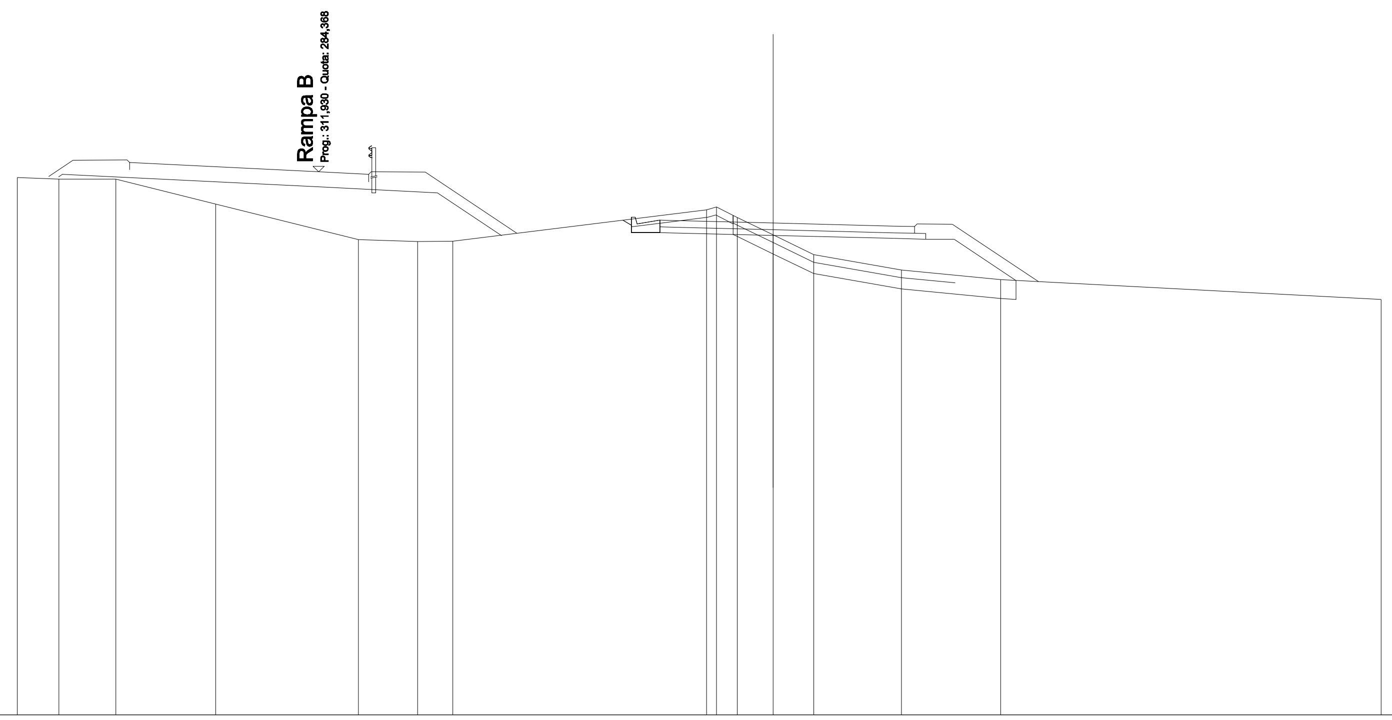

SCALA 1:200

QT.RIF. 270,000

QUOTE TERRENO	284,218 · 284,171 · 284,174 · 283,516 · 282,573 · 282,528 · 282,534 · 283,365 · 283,437 · 283,159 · 282,698 · 282,178 · 281,770 · 281,515 · 280,988
DIST.PARZIALI TERRENO	1,097 · 1,504 · 2,644 · 3,776 · 1,569 · 0,934 · 6,710 · 0,546 · 0,953 · 1,076 · 2,322 · 2,619 · 10,067
QUOTE PROGETTO	283,091 · 282,760 · 282,960 · 282,760 · 282,753 · 282,685 · 282,605 · 282,584 · 282,584 · 281,494
DIST.PARZIALI PROGETTO	0,750 · 2,750 · 3,200 · 0,840 · 0,750 · 1,634
QUOTE PAVIMENTATO	282,910 · 283,090 · 283,083 · 283,015 · 282,935 · 282,741 · 282,921
DIST.PARZIALI PAVIMENTATO	2,750 · 3,200 · 0,540

SCAVI E BONIFICHE	
STERRO	0,705 m²
SCOTICO	6,030 m
SCOTICO IN TRINCEA	2,434 m
BONIFICA	6,030 m
RILEVATI	
RILEVATO	0,968 m²
TERRENO VEGETALE	2,368 m
SOVRASTRUTTURA STRADALE	
STRATI LEGATI	6,240 m
STRATO DI FONDAZIONE	0,981 m²

SEZIONE N.: 38
QT. PROGETTO: 281,874
DIST.PROG.: 469,444
DIST.PREC.: 24,577
DIST.SUCC.: 16,500

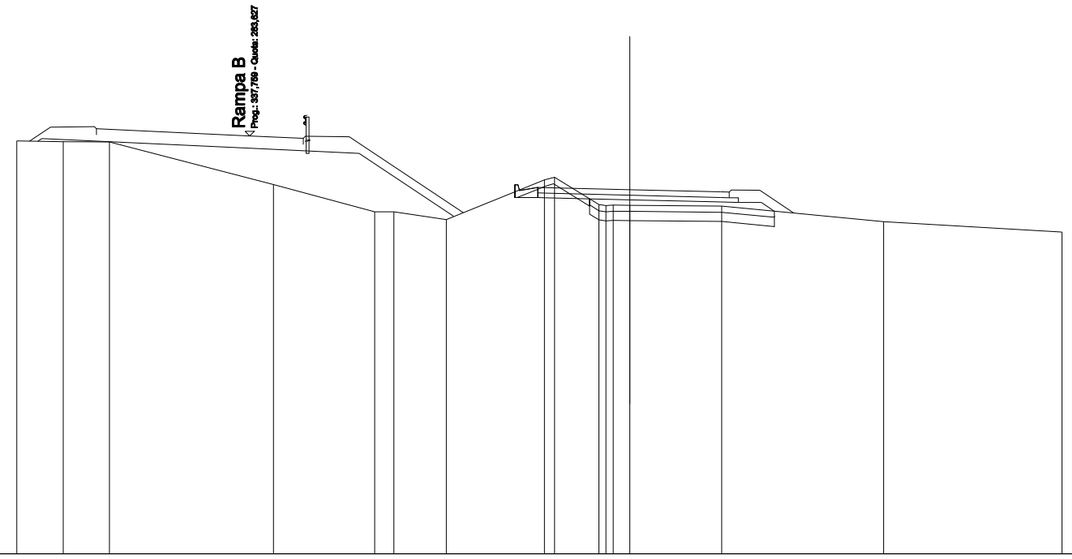

SCALA 1:200

QT.RIF. 270,000

QUOTE TERRENO	283,464 283,435 283,430 282,045 281,155 281,154 280,902 282,192 282,280 281,390 281,355 281,373 281,368 281,337 280,830 280,494
DIST.PARZIALI TERRENO	1,510 1,507 5,353 3,305 0,524 1,714 3,202 1,444 0,541 3,000 5,280 5,820
QUOTE PROGETTO	281,619 281,819 281,619 281,613 281,544 281,470 281,456 281,456 281,173
DIST.PARZIALI PROGETTO	0,750 2,750 2,960 0,579 0,750 0,425
QUOTE PAVIMENTATO	281,769 281,949 281,943 281,874 281,800 281,793 281,613
DIST.PARZIALI PAVIMENTATO	2,750 2,960

SCAVI E BONIFICHE	
STERRO	0,879 m²
SCOTICO	9,360 m
BONIFICA	9,360 m
RILEVATI	
RILEVATO	0,851 m²
TERRENO VEGETALE	5,072 m
SOVRASTRUTTURA STRADALE	
STRATI LEGATI	6,000 m
STRATO DI FONDAZIONE	0,990 m²

SEZIONE N.: 39
QT. PROGETTO: 281,109
DIST.PROG.: 485,944
DIST.PREC.: 16,500
DIST.SUCC.: 8,923

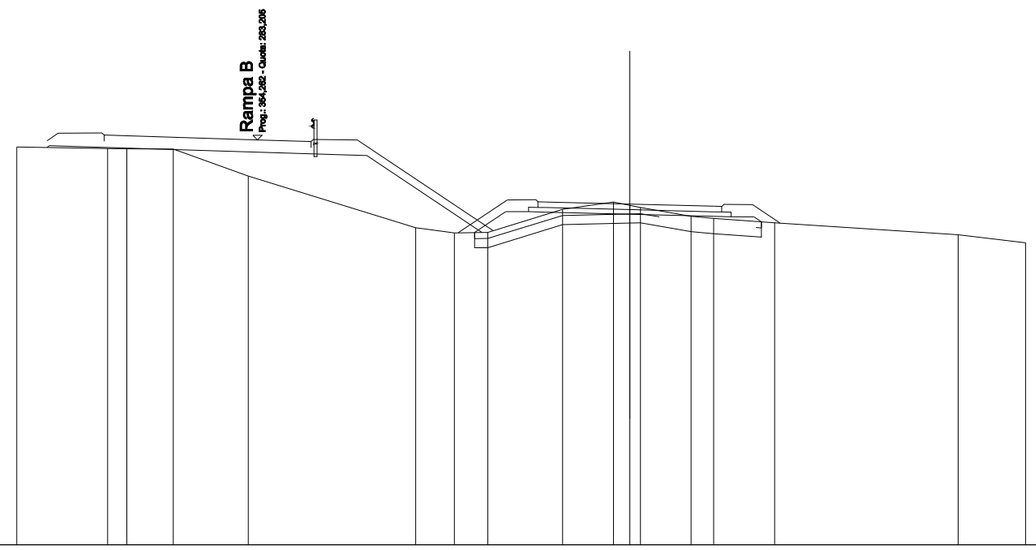

SCALA 1:200

QT.RIF. 270,000

QUOTE TERRENO	282,972 282,926 282,910 282,904 282,022 280,336 280,173 280,190 280,941 281,181 281,071 281,000 280,713 280,645 280,503 280,110 279,852
DIST.PARZIALI TERRENO	2,960 0,024 1,519 2,447 5,463 1,261 1,088 2,441 1,662 0,534 1,654 0,735 1,992 5,983 2,203
QUOTE PROGETTO	280,184 280,861 280,861 280,848 280,779 280,710 280,696 280,696 280,534
DIST.PARZIALI PROGETTO	1,016 0,750 0,550 2,750 2,750 0,550 0,750
QUOTE PAVIMENTATO	281,004 281,194 281,178 281,109 281,040 280,854 281,034
DIST.PARZIALI PAVIMENTATO	2,750 2,750

SCAVI E BONIFICHE	
STERRO	0,450 m²
SCOTICO	9,427 m
BONIFICA	9,427 m
RILEVATI	
RILEVATO	1,495 m²
TERRENO VEGETALE	5,082 m
SOVRASTRUTTURA STRADALE	
STRATI LEGATI	6,000 m
STRATO DI FONDAZIONE	0,990 m²

SEZIONE N.: 40
QT. PROGETTO: 280,695
DIST.PROG.: 494,867
DIST.PREC.: 8,923
DIST.SUCC.: 11,077

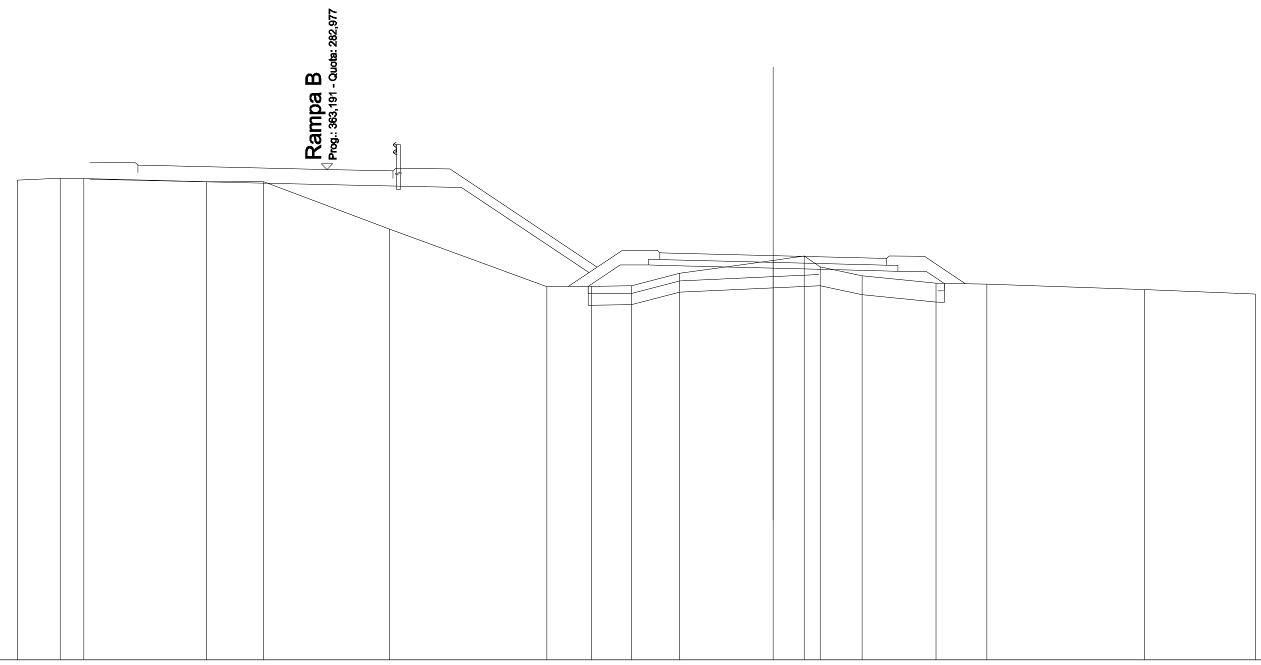

SCALA 1:200

QT.RIF. 270,000

QUOTE TERRENO	282,696 282,746 282,738 282,655 282,647 281,402 279,876 279,885 279,896 280,228 280,571 280,685 280,397 280,163 279,964 279,945 279,793 279,676
DIST.PARZIALI TERRENO	1,130 0,630 3,238 1,520 3,327 4,167 1,187 1,061 1,264 2,476 0,820 0,420 1,108 1,963 1,340 4,178 2,928
QUOTE PROGETTO	279,884 280,447 280,447 280,434 280,365 280,296 280,282 280,282 279,961
DIST.PARZIALI PROGETTO	0,845 0,750 0,550 2,750 2,750 0,550 0,750 0,482
QUOTE PAVIMENTATO	280,590 280,770 280,764 280,695 280,626 280,440 280,620
DIST.PARZIALI PAVIMENTATO	2,750 2,750

SCAVI E BONIFICHE	
STERRO	1,126 m²
SCOTICO	8,897 m
BONIFICA	8,897 m
RILEVATI	
RILEVATO	1,394 m²
TERRENO VEGETALE	4,319 m
SOVRASTRUTTURA STRADALE	
STRATI LEGATI	6,000 m
STRATO DI FONDAZIONE	0,990 m²

SEZIONE N.: 41
QT. PROGETTO: 280,217
DIST.PROG.: 505,944
DIST.PREC.: 11,077
DIST.SUCC.: 6,355

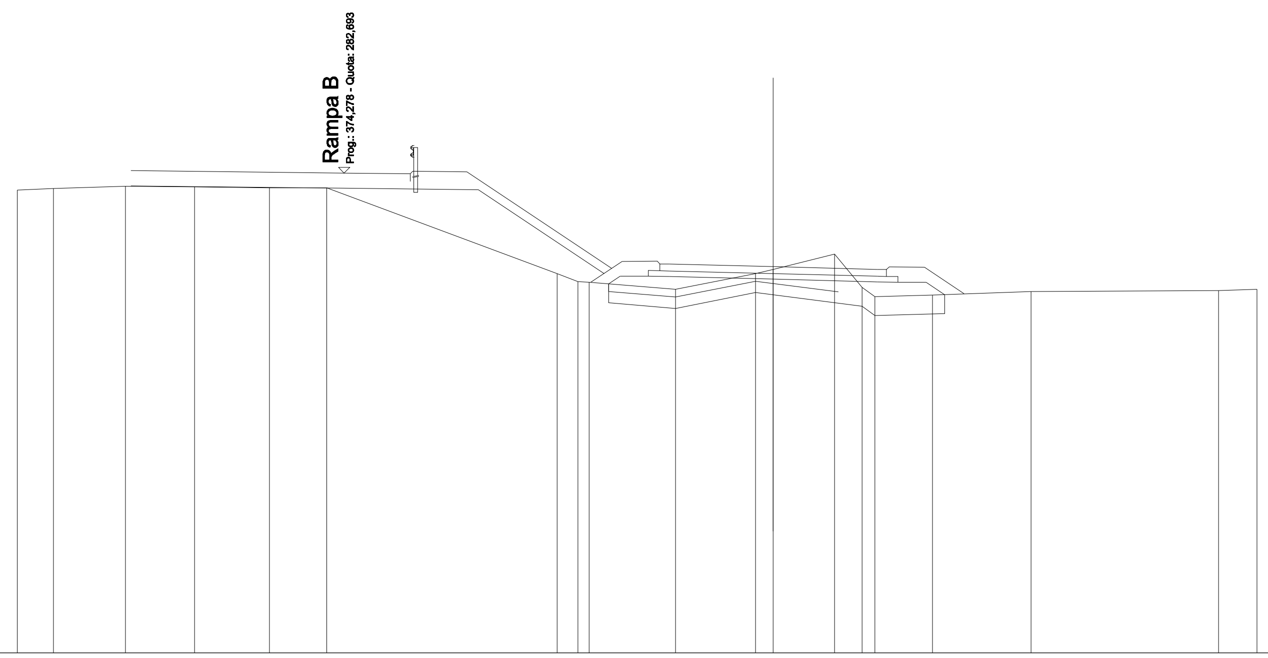

SCALA 1:200

QT.RIF. 270,000

QUOTE TERRENO	282,249 282,286 282,349 282,331 282,307 282,301 280,032 279,825 279,807 279,616 280,033 280,148 280,551 279,670 279,428 279,467 279,564 279,585 279,619
DIST.PARZIALI TERRENO	0,955 1,902 1,829 1,985 1,514 6,093 0,553 2,287 2,116 0,465 1,625 0,731 1,529 2,602 4,966 1,011
QUOTE PROGETTO	279,764 279,970 279,970 279,956 279,887 279,818 279,805 279,805 279,479
DIST.PARZIALI PROGETTO	0,750 0,550 2,750 2,750 0,550 0,750 0,489
QUOTE PAVIMENTATO	280,112 280,292 280,286 280,217 280,148 279,962 280,142
DIST.PARZIALI PAVIMENTATO	2,750 2,750

SCAVI E BONIFICHE	
STERRO	1,438 m²
SCOTICO	8,519 m
BONIFICA	8,519 m
RILEVATI	
RILEVATO	0,712 m²
TERRENO VEGETALE	4,277 m
SOVRASTRUTTURA STRADALE	
STRATI LEGATI	6,000 m
STRATO DI FONDAZIONE	0,945 m²

SEZIONE N.: 42
QT. PROGETTO: 279,974
DIST.PROG.: 512,299
DIST.PREC.: 6,355
DIST.SUCC.: 9,494

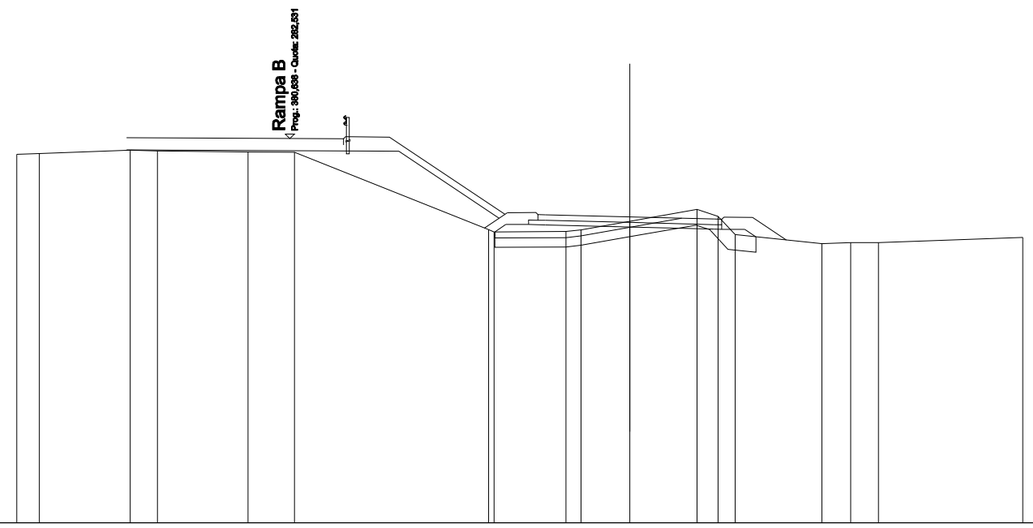

SCALA 1:200

QT.RIF. 270,000

QUOTE TERRENO	282,020 282,044 282,151 282,126 282,091 282,083 279,561 279,488 279,497 279,556 279,835 280,220 279,993 279,398 279,102 279,137 279,141 279,302
DIST.PARZIALI TERRENO	0,736 2,964 0,889 2,956 1,515 6,332 2,343 0,496 1,592 2,194 0,687 0,554 2,827 0,946 0,900 4,711
QUOTE PROGETTO	279,488 279,726 279,726 279,713 279,644 279,575 279,569 279,569 279,327
DIST.PARZIALI PROGETTO	0,750 0,550 2,750 2,750 0,750
QUOTE PAVIMENTATO	279,869 280,049 280,043 279,974 279,905 279,719 279,899
DIST.PARZIALI PAVIMENTATO	2,750 2,750

SCAVI E BONIFICHE	
STERRO	2,156 m²
SCOTICO	3,715 m
SCOTICO IN TRINCEA	4,573 m
BONIFICA	3,715 m
RILEVATI	
RILEVATO	0,164 m²
TERRENO VEGETALE	3,630 m
SOVRASTRUTTURA STRADALE	
STRATI LEGATI	6,208 m
STRATO DI FONDAZIONE	0,976 m²

SEZIONE N.: 43
QT. PROGETTO: 279,652
DIST.PROG.: 521,793
DIST.PREC.: 9,494
DIST.SUCC.: 5,120

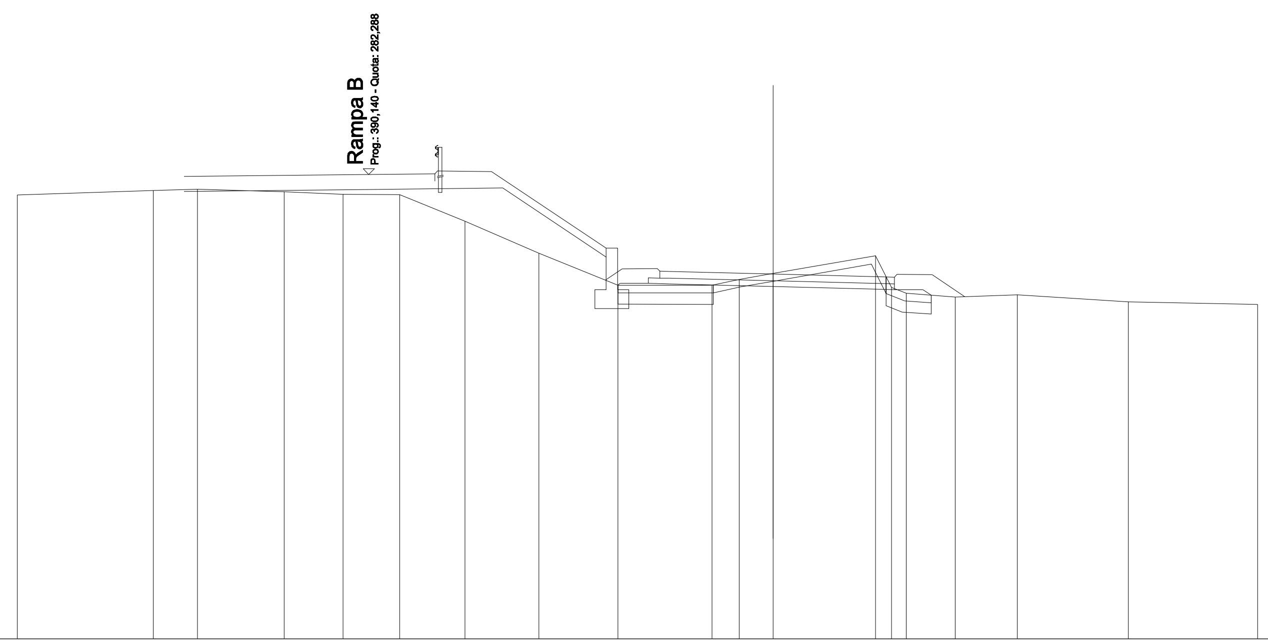

SCALA 1:200

QT.RIF. 270,000

QUOTE TERRENO	281,748 281,866 281,897 281,828 281,758 281,753 281,049 280,204 279,357 279,353 279,511 279,668 280,139 279,298 279,142 279,046 279,107 278,917 278,846
DIST.PARZIALI TERRENO	3,595 1,169 2,294 1,557 1,505 1,726 1,958 2,088 2,487 0,723 0,898 2,707 0,425 0,392 1,292 1,647 2,935 3,424
QUOTE PROGETTO	279,361 279,405 279,405 279,391 279,322 279,248 279,242 279,242 279,093
DIST.PARZIALI PROGETTO	0,750 0,550 2,750 2,958 0,750
QUOTE PAVIMENTATO	279,547 279,727 279,721 279,652 279,578 279,392 279,572
DIST.PARZIALI PAVIMENTATO	2,750 2,958

SCAVI E BONIFICHE	
STERRO	3,039 m²
SCOTICO	4,521 m
SCOTICO IN TRINCEA	3,987 m
BONIFICA	4,521 m
RILEVATI	
RILEVATO	0,078 m²
TERRENO VEGETALE	3,035 m
SOVRASTRUTTURA STRADALE	
STRATI LEGATI	6,377 m
STRATO DI FONDAZIONE	1,047 m²

SEZIONE N.: 44
QT. PROGETTO: 279,499
DIST.PROG.: 526,912
DIST.PREC.: 5,120
DIST.SUCC.: 5,818

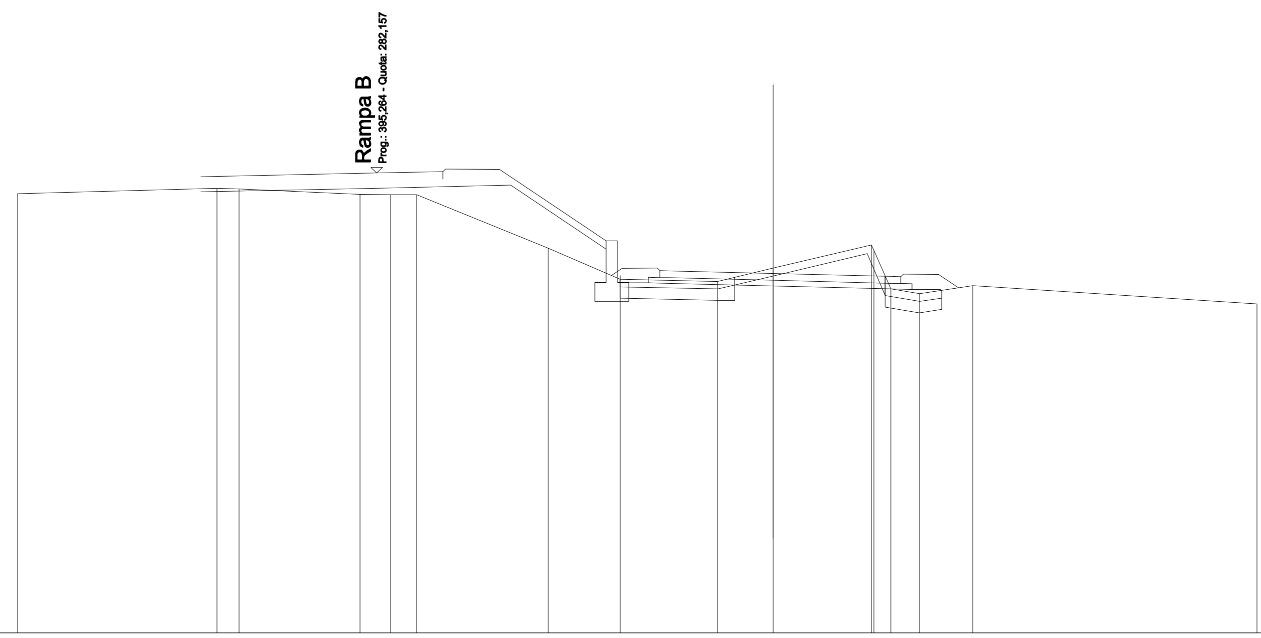

SCALA 1:200

QT.RIF. 270,000

QUOTE TERRENO	281,611 · 281,752 · 281,734 · 281,592 · 281,588 · 281,588 · 280,171 · 279,346 · 279,292 · 279,642 · 280,258 · 280,110 · 279,096 · 278,968 · 279,178 · 278,697
DIST.PARZIALI TERRENO	5,284 · 0,583 · 3,197 · 0,818 · 0,686 · 3,472 · 1,911 · 2,570 · 1,477 · 2,595 · 0,445 · 0,764 · 1,407 · 7,522
QUOTE PROGETTO	279,252 · 279,452 · 279,252 · 279,238 · 279,169 · 279,091 · 279,077 · 279,077 · 279,055
DIST.PARZIALI PROGETTO	0,750 · 0,550 · 2,750 · 3,127 · 0,550 · 0,750
QUOTE PAVIMENTATO	279,394 · 279,574 · 279,568 · 279,499 · 279,421 · 279,415 · 279,235
DIST.PARZIALI PAVIMENTATO	2,750 · 3,127

SCAVI E BONIFICHE	
STERRO	4,256 m²
SCOTICO IN TRINCEA	8,271 m
RILEVATI	
TERRENO VEGETALE	2,973 m
SOVRASTRUTTURA STRADALE	
STRATI LEGATI	6,450 m
STRATO DI FONDAZIONE	0,968 m²

SEZIONE N.: 45
QT. PROGETTO: 279,344
DIST.PROG.: 532,730
DIST.PREC.: 5,818
DIST.SUCC.: 5,818

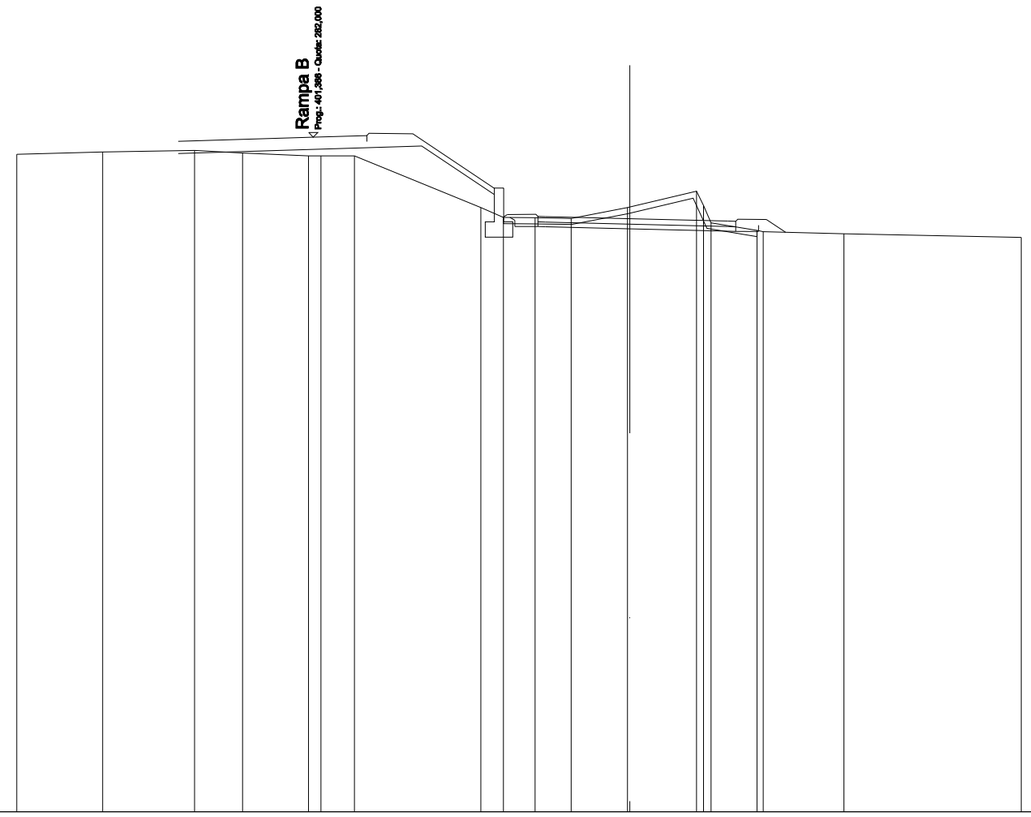

SCALA 1:200

QT.RIF. 260,000

QUOTE TERRENO	281,437 · 281,513 · 281,569 · 281,486 · 281,382 · 281,391 · 281,391 · 279,707 · 279,383 · 279,373 · 279,351 · 279,706 · 279,725 · 280,241 · 279,773 · 279,207 · 278,956 · 278,920 · 278,851 · 278,729
DIST.PARZIALI TERRENO	2,797 · 3,002 · 1,569 · 2,146 · 0,405 · 1,086 · 4,127 · 0,736 · 1,032 · 1,172 · 1,838 · 2,179 · 1,497 · 2,635 · 5,782
QUOTE PROGETTO	279,381 · 279,089 · 279,289 · 279,089 · 279,062 · 279,014 · 278,934 · 278,927 · 278,927 · 279,127
DIST.PARZIALI PROGETTO	0,750 · 2,750 · 3,200 · 0,750
QUOTE PAVIMENTATO	279,239 · 279,419 · 279,412 · 279,344 · 279,284 · 279,077 · 279,257
DIST.PARZIALI PAVIMENTATO	2,750 · 3,200

SCAVI E BONIFICHE	
STERRO	5,167 m²
SCOTICO IN TRINCEA	8,329 m
SOVRASTRUTTURA STRADALE	
STRATI LEGATI	6,377 m
STRATO DI FONDAZIONE	0,957 m²

SEZIONE N.: 46
QT. PROGETTO: 279,207
DIST.PROG.: 538,548
DIST.PREC.: 5,818
DIST.SUCC.: 10,897

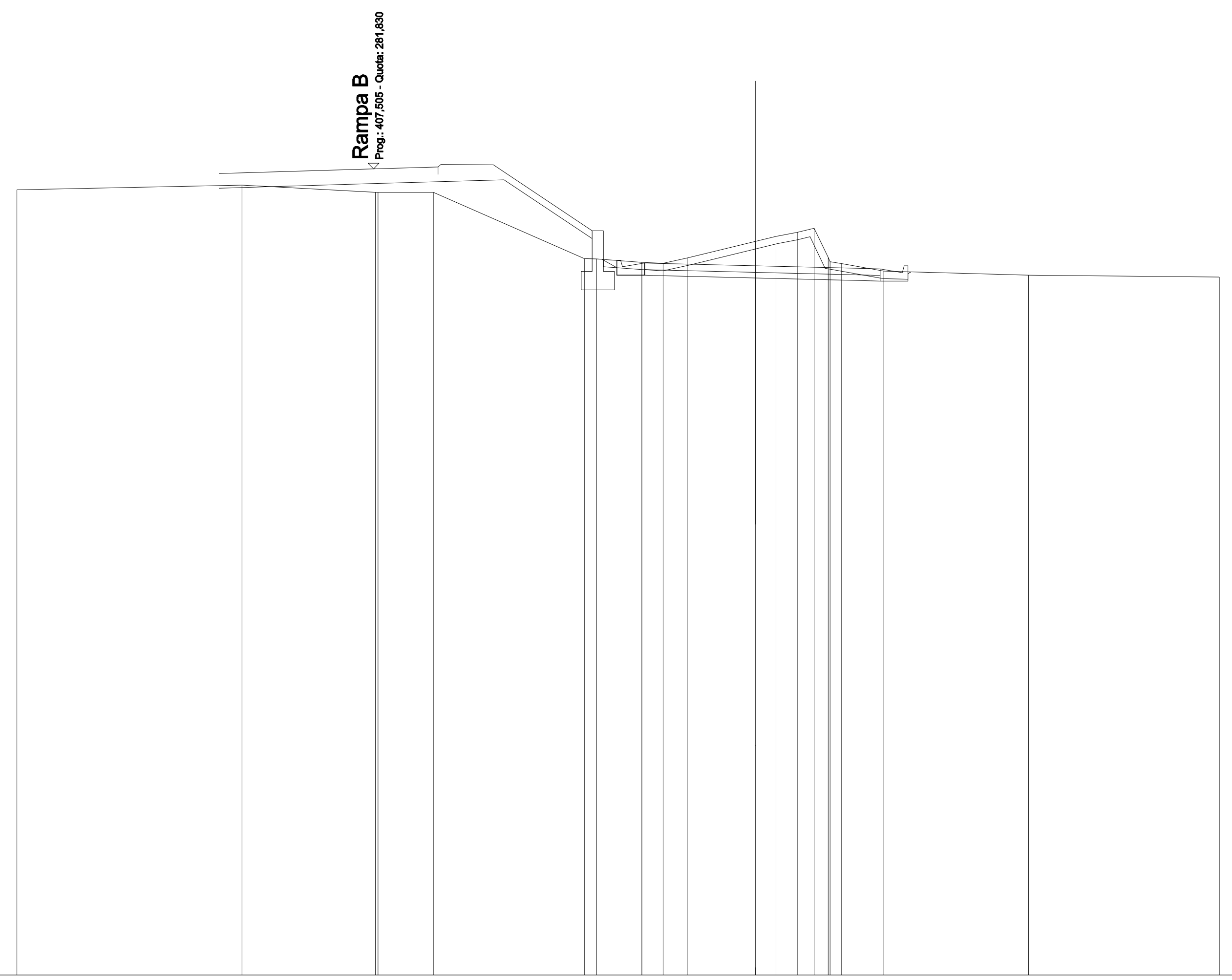

SCALA 1:200

QT.RIF. 260,000

QUOTE TERRENO	281,267 · 281,386 · 281,197 · 281,196 · 281,196 · 279,399 · 279,396 · 279,302 · 279,271 · 279,418 · 279,869 · 280,005 · 280,115 · 280,224 · 279,435 · 279,319 · 279,267 · 279,059 · 278,955 · 278,899
DIST.PARZIALI TERRENO	6,093 · 3,615 · 1,506 · 4,091 · 1,233 · 0,572 · 0,654 · 1,846 · 0,556 · 0,576 · 0,461 · 1,150 · 3,919 · 5,167
QUOTE PROGETTO	279,384 · 278,952 · 279,152 · 278,952 · 278,945 · 278,877 · 278,798 · 278,792 · 278,792 · 278,992 · 279,039
DIST.PARZIALI PROGETTO	0,408 · 0,750 · 2,750 · 3,127 · 0,750
QUOTE PAVIMENTATO	279,102 · 279,282 · 279,275 · 279,207 · 279,128 · 278,942 · 279,122
DIST.PARZIALI PAVIMENTATO	2,750 · 3,127

SCAVI E BONIFICHE	
STERRO	7,973 m²
SCOTICO IN TRINCEA	8,902 m
RILEVATI	
TERRENO VEGETALE	0,630 m
SOVRASTRUTTURA STRADALE	
STRATI LEGATI	6,017 m
STRATO DI FONDAZIONE	0,902 m²

SEZIONE N.: 47
QT. PROGETTO: 279,000
DIST.PROG.: 549,444
DIST.PREC.: 10,897
DIST.SUCC.: 9,612

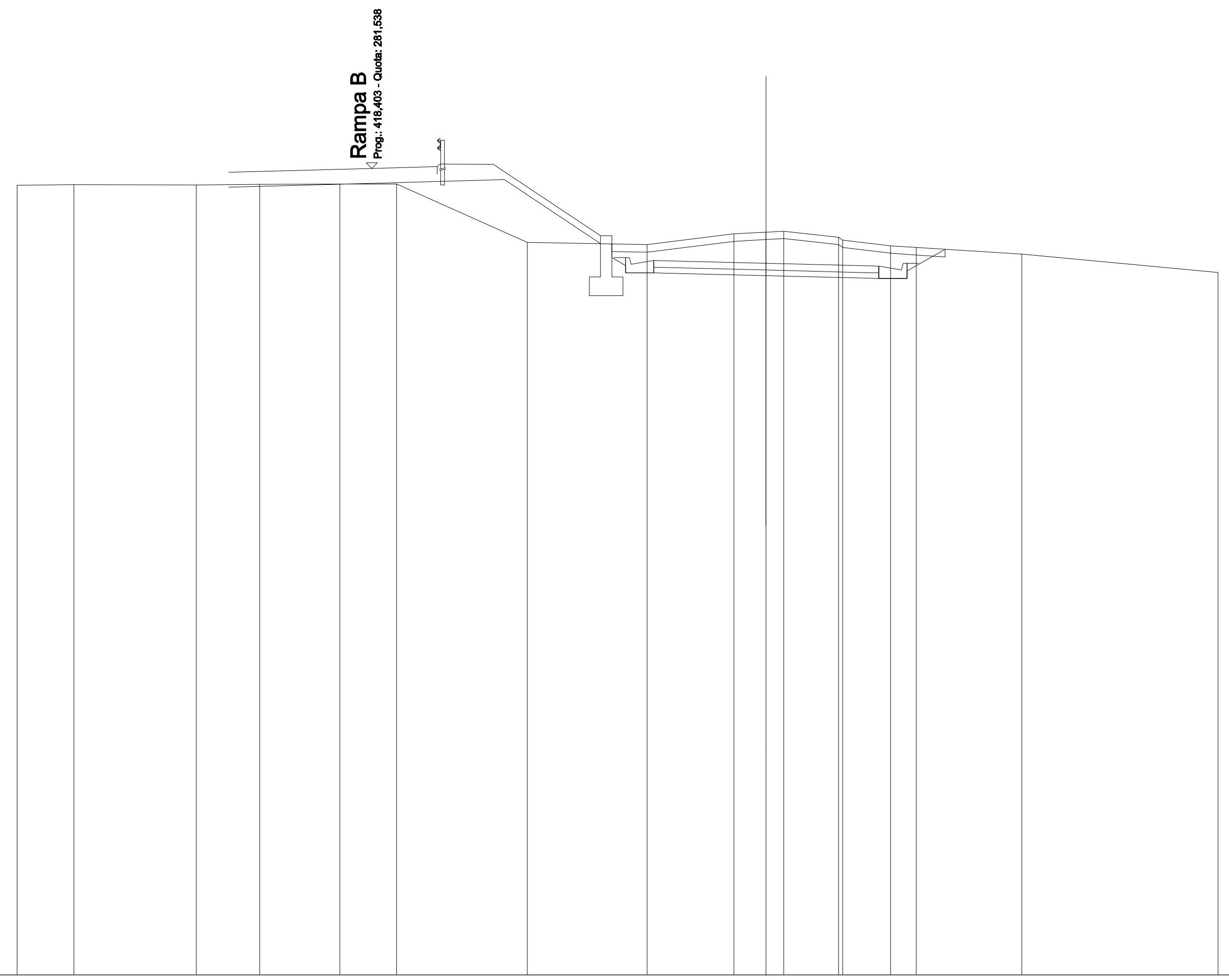

SCALA 1:200

QT.RIF. 260,000

QUOTE TERRENO	281,088 281,104 281,097 281,109 281,121 281,123 279,565 279,499 279,789 279,835 279,861 279,701 279,623 279,470 279,423 279,249 278,755
DIST.PARZIALI TERRENO	1,515 3,263 1,694 2,144 1,519 3,487 3,204 2,315 0,858 0,473 1,468 1,279 0,684 2,823 5,243
QUOTE PROGETTO	279,156 279,519 278,745 278,945 278,745 278,739 278,670 278,601 278,595 278,595 278,795 279,375
DIST.PARZIALI PROGETTO	0,750 2,750 2,767 0,750 1,016
QUOTE PAVIMENTATO	278,895 279,075 279,069 279,000 278,931 278,925 278,745
DIST.PARZIALI PAVIMENTATO	2,750 2,767

SCAVI E BONIFICHE	
STERRO	5,104 m²
SCOTICO IN TRINCEA	8,866 m
RILEVATI	
TERRENO VEGETALE	0,315 m
SOVRASTRUTTURA STRADALE	
STRATI LEGATI	6,000 m
STRATO DI FONDAZIONE	0,900 m²

SEZIONE N.: 48
QT. PROGETTO: 278,873
DIST.PROG.: 559,056
DIST.PREC.: 9,612
DIST.SUCC.: 10,388

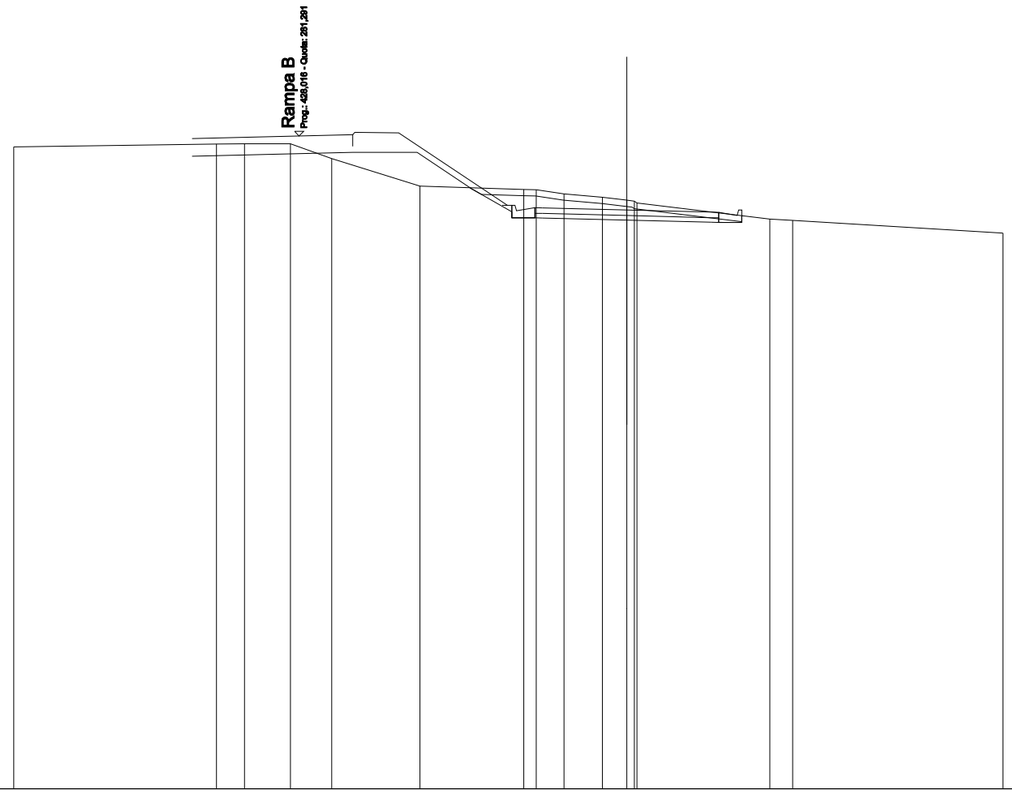

SCALA 1:200

QT.RIF. 260,000

QUOTE TERRENO	280,936 · 281,029 · 281,036 · 281,037 · 280,549 · 279,651 · 279,543 · 279,534 · 279,399 · 279,288 · 279,193 · 279,163 · 279,101 · 278,562 · 278,533 · 278,124
DIST.PARZIALI TERRENO	6,614 · 0,909 · 1,505 · 1,341 · 2,876 · 3,389 · 0,405 · 0,905 · 1,256 · 0,799 · 4,334 · 0,744 · 6,857
QUOTE PROGETTO	279,599 · 278,618 · 278,618 · 278,618 · 278,612 · 278,543 · 278,475 · 278,468 · 278,468 · 278,668 · 278,687
DIST.PARZIALI PROGETTO	1,366 · 0,750 · 2,750 · 2,750 · 0,750
QUOTE PAVIMENTATO	278,768 · 278,946 · 278,942 · 278,873 · 278,805 · 278,618 · 278,798
DIST.PARZIALI PAVIMENTATO	2,750 · 2,750

SCAVI E BONIFICHE	
STERRO	2,032 m²
SCOTICO	3,476 m
SCOTICO IN TRINCEA	5,035 m
BONIFICA	3,476 m
RILEVATI	
RILEVATO	0,062 m²
TERRENO VEGETALE	2,319 m
SOVRASTRUTTURA STRADALE	
STRATI LEGATI	6,000 m
STRATO DI FONDAZIONE	0,945 m²

SEZIONE N.: 49
QT. PROGETTO: 278,791
DIST.PROG.: 569,444
DIST.PREC.: 10,388
DIST.SUCC.: 14,715

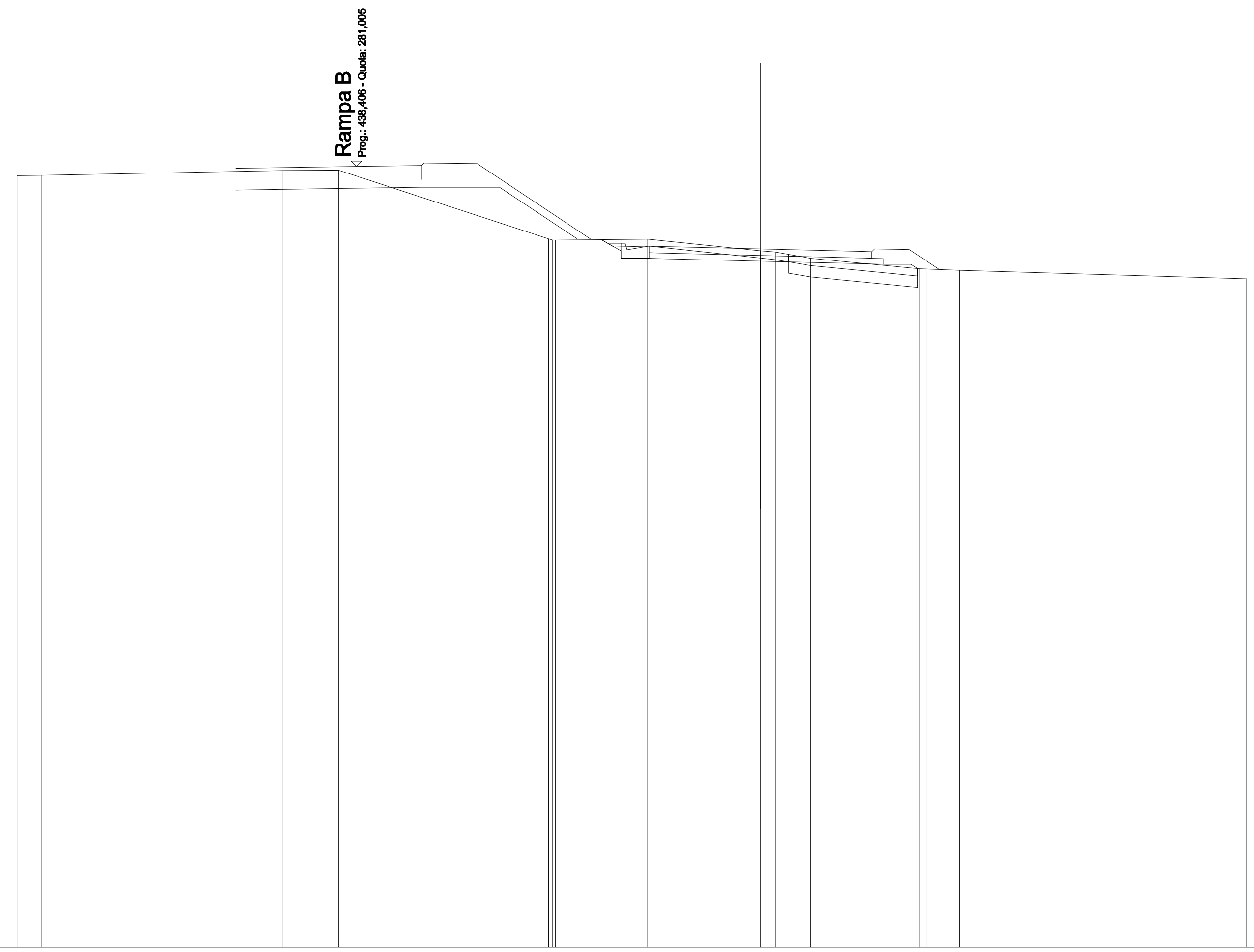

SCALA 1:200

QT.RIF. 260,000

QUOTE TERRENO	280,766 280,772 280,902 280,903 279,065 279,031 279,029 279,055 278,743 278,702 278,540 278,257 278,246 278,219 277,989
DIST.PARZIALI TERRENO	0,668 6,481 1,501 5,646 2,474 3,037 0,402 0,950 2,916 0,874 7,725
QUOTE PROGETTO	279,042 278,536 278,736 278,536 278,530 278,461 278,393 278,379 278,379 278,262
DIST.PARZIALI PROGETTO	0,535 0,750 2,750 2,750 0,550 0,750
QUOTE PAVIMENTATO	278,686 278,866 278,860 278,791 278,723 278,536 278,716
DIST.PARZIALI PAVIMENTATO	2,750 2,750

SCAVI E BONIFICHE	
STERRO	0,201 m²
SCOTICO	7,645 m
BONIFICA	7,645 m
RILEVATI	
RILEVATO	0,449 m²
TERRENO VEGETALE	3,606 m
SOVRASTRUTTURA STRADALE	
STRATI LEGATI	6,000 m
STRATO DI FONDAZIONE	0,990 m²

SEZIONE N.: 50
QT. PROGETTO: 278,696
DIST.PROG.: 584,159
DIST.PREC.: 14,715
DIST.SUCC.: 5,285

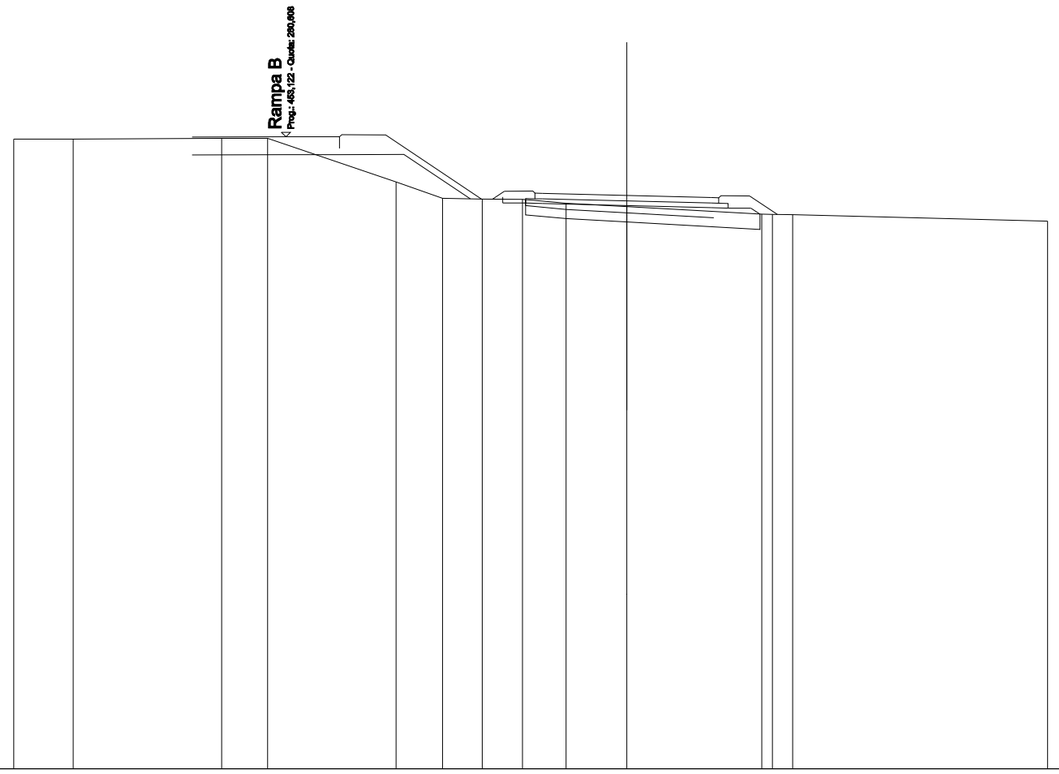

SCALA 1:200

QT.RIF. 260,000

QUOTE TERRENO	280,531	280,534	280,560	280,561	279,140	278,608	278,582	278,574	278,444	278,332	278,084	278,078	278,070	277,860									
DIST.PARZIALI TERRENO	1,939	4,839	1,501	4,190	1,515	1,299	1,310	1,428	1,981	4,404	0,662	8,320											
QUOTE PROGETTO	278,449	278,449	278,449	278,435	278,366	278,298	278,284	278,087															
DIST.PARZIALI PROGETTO	0,750	0,550	2,750	2,750	0,550	0,750																	
QUOTE PAVIMENTATO	278,591	278,771	278,765	278,696	278,628	278,441	278,621																
DIST.PARZIALI PAVIMENTATO	2,750	2,750																					

SCAVI E BONIFICHE	
STERRO	0,035 m²
SCOTICO	7,801 m
BONIFICA	7,801 m
RILEVATI	
RILEVATO	1,444 m²
TERRENO VEGETALE	3,927 m
SOVRASTRUTTURA STRADALE	
STRATI LEGATI	6,000 m
STRATO DI FONDAZIONE	0,990 m²

SEZIONE N.: 51
QT. PROGETTO: 278,662
DIST.PROG.: 589,444
DIST.PREC.: 5,285
DIST.SUCC.: 10,278

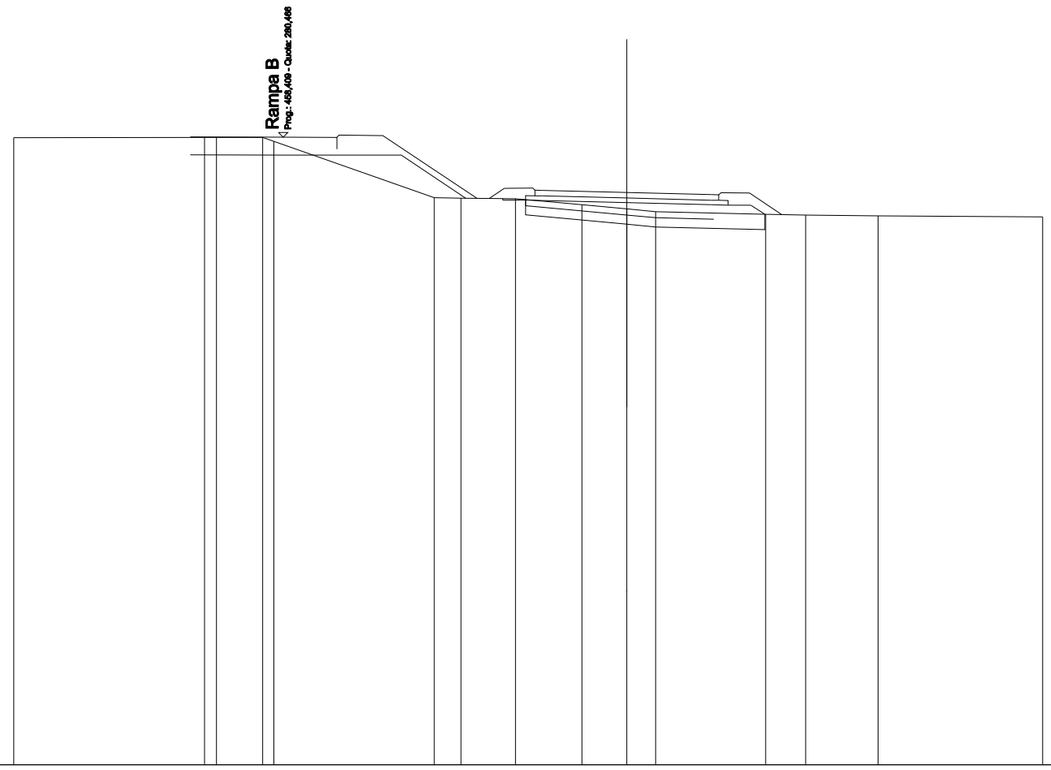

SCALA 1:200

QT.RIF. 260,000

QUOTE TERRENO	280,448 · 280,455 · 280,457 · 280,458 · 280,333 · 278,494 · 278,476 · 278,464 · 278,266 · 278,127 · 278,038 · 277,948 · 277,926 · 277,899 · 277,866
DIST.PARZIALI TERRENO	6,221 · 0,393 · 1,501 · 5,232 · 0,570 · 1,782 · 2,168 · 1,464 · 0,940 · 3,589 · 1,305 · 2,365 · 5,361
QUOTE PROGETTO	278,415 · 278,467 · 278,415 · 278,401 · 278,332 · 278,264 · 278,250 · 278,250 · 277,949
DIST.PARZIALI PROGETTO	0,750 · 0,550 · 2,750 · 2,750 · 0,550 · 0,750 · 0,451
QUOTE PAVIMENTATO	278,557 · 278,737 · 278,731 · 278,662 · 278,594 · 278,407 · 278,587
DIST.PARZIALI PAVIMENTATO	2,750 · 2,750

SCAVI E BONIFICHE	
SCOTICO	8,429 m
BONIFICA	8,429 m
RILEVATI	
RILEVATO	1,054 m²
TERRENO VEGETALE	3,883 m
SOVRASTRUTTURA STRADALE	
STRATI LEGATI	6,000 m
STRATO DI FONDAZIONE	0,990 m²

SEZIONE N.: 52
QT. PROGETTO: 278,596
DIST.PROG.: 599,722
DIST.PREC.: 10,278
DIST.SUCC.: 9,479

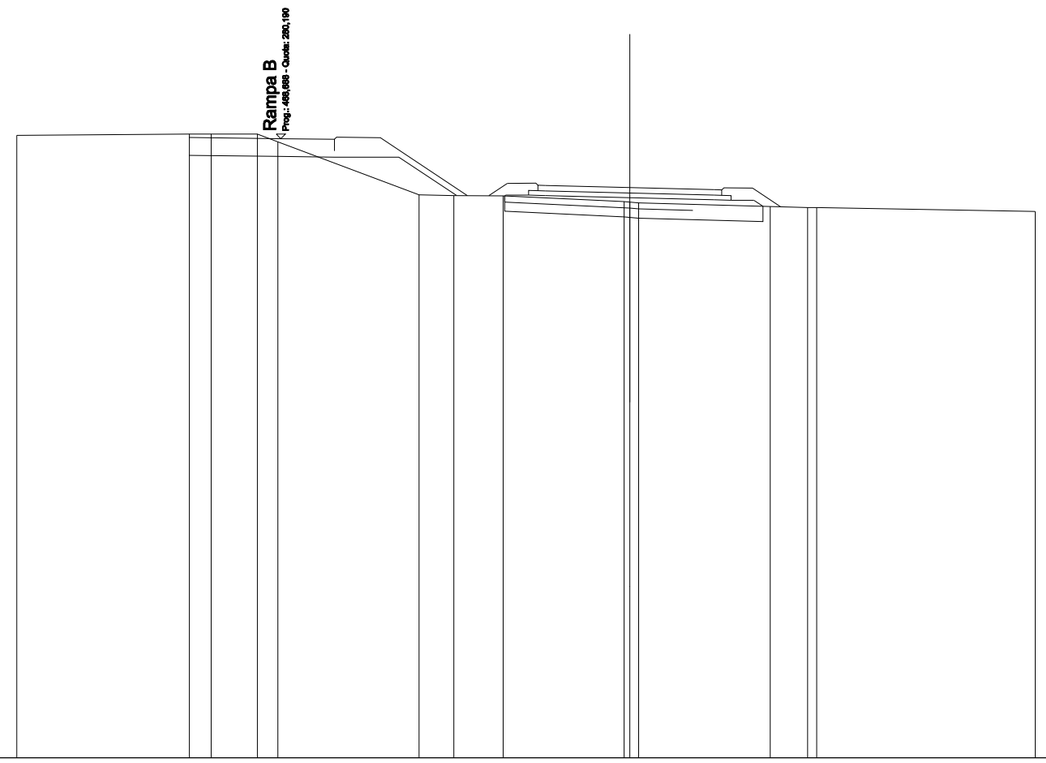

SCALA 1:200

QT.RIF. 260,000

QUOTE TERRENO	280,297 · 280,339 · 280,344 · 280,344 · 280,089 · 278,363 · 278,336 · 278,327 · 278,138 · 278,123 · 278,100 · 277,981 · 277,945 · 277,942 · 277,818
DIST.PARZIALI TERRENO	5,629 · 0,714 · 1,501 · 0,873 · 4,607 · 1,129 · 1,617 · 3,944 · 4,294 · 1,220 · 7,130
QUOTE PROGETTO	278,325 · 278,349 · 278,349 · 278,335 · 278,266 · 278,197 · 278,184 · 278,184 · 277,988
DIST.PARZIALI PROGETTO	0,750 · 0,550 · 2,750 · 2,750 · 0,550 · 0,750
QUOTE PAVIMENTATO	278,491 · 278,671 · 278,665 · 278,596 · 278,527 · 278,541 · 278,521
DIST.PARZIALI PAVIMENTATO	2,750 · 2,750

SCAVI E BONIFICHE	
SCOTICO	8,453 m
BONIFICA	8,453 m
RILEVATI	
RILEVATO	1,040 m²
TERRENO VEGETALE	3,868 m
SOVRASTRUTTURA STRADALE	
STRATI LEGATI	6,000 m
STRATO DI FONDAZIONE	0,990 m²

SEZIONE N.: 53
QT. PROGETTO: 278,535
DIST.PROG.: 609,201
DIST.PREC.: 9,479
DIST.SUCC.: 13,624

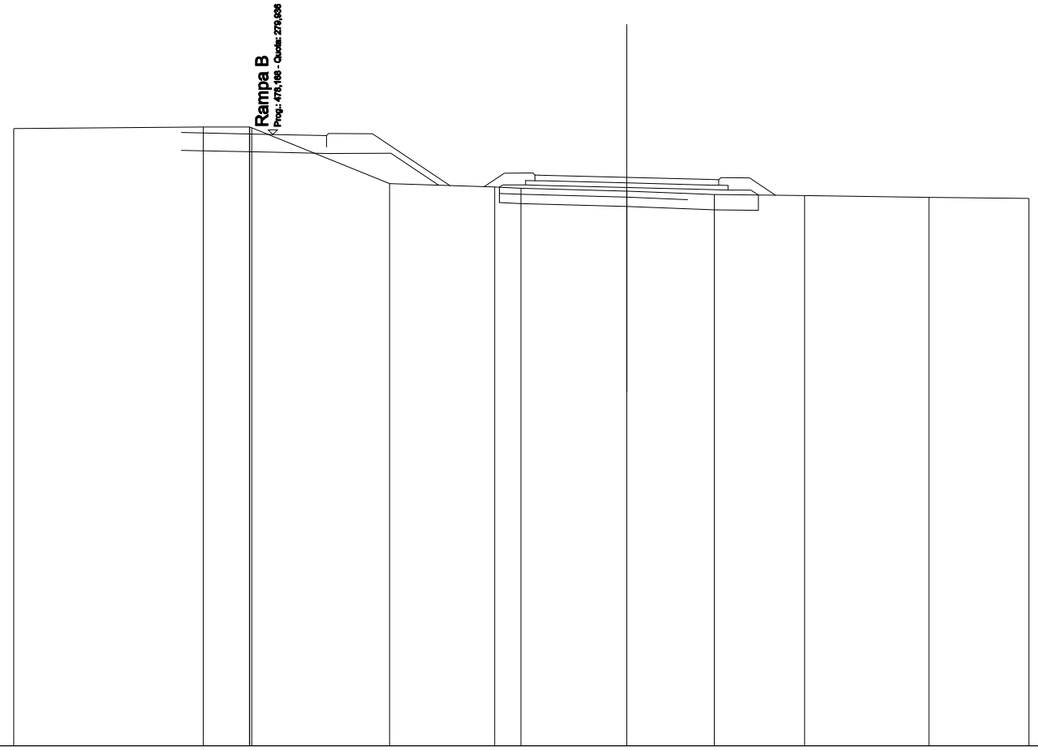

SCALA 1:200

QT.RIF. 260,000

QUOTE TERRENO	280,128					280,181	280,162	280,177	280,151	278,330		278,220	278,162		278,090		277,975		277,947		277,882		277,851
DIST.PARZIALI TERRENO		6,183				1,502		4,502		3,422	0,880		3,454		2,850		2,950		4,053		3,266		
QUOTE PROGETTO											278,213	278,287	278,287	278,274		278,205		278,136	278,122	278,122	277,961		
DIST.PARZIALI PROGETTO											0,750		0,550		2,750		2,750	0,550		0,750			
QUOTE PAVIMENTATO													278,430	278,610	278,604	278,535		278,466	278,280	278,460			
DIST.PARZIALI PAVIMENTATO															2,750		2,750						

SCAVI E BONIFICHE	
STERRO	0,554 m²
SCOTICO	6,600 m
BONIFICA	6,600 m
RILEVATI	
TERRENO VEGETALE	3,174 m
SOVRASTRUTTURA STRADALE	
STRATI LEGATI	6,000 m
STRATO DI FONDAZIONE	0,988 m²

SEZIONE N.: 54
QT. PROGETTO: 278,447
DIST.PROG.: 622,825
DIST.PREC.: 13,624
DIST.SUCC.: 6,619

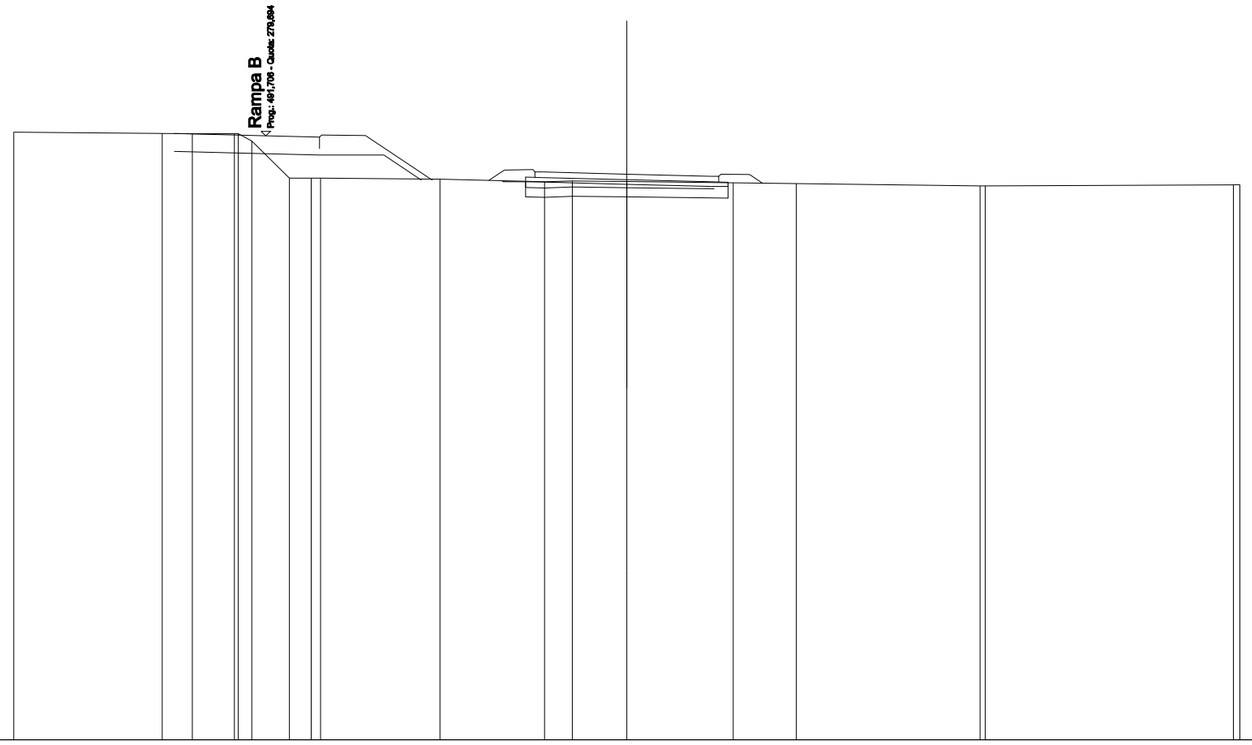

SCALA 1:200

QT.RIF. 260,000

QUOTE TERRENO	279,818 · 279,776 · 279,767 · 279,767 · 279,767 · 279,525 · 278,320 · 278,320 · 278,320 · 278,284 · 278,194 · 278,225 · 278,205 · 278,166 · 278,139 · 278,065 · 278,063 · 278,098 · 278,104
DIST.PARZIALI TERRENO	4,840 · 0,984 · 1,369 · 0,437 · 1,228 · 0,710 · 3,901 · 3,412 · 0,903 · 1,780 · 3,474 · 2,055 · 5,995 · 8,096
QUOTE PROGETTO	278,230 · 278,199 · 278,199 · 278,185 · 278,117 · 278,048 · 278,042
DIST.PARZIALI PROGETTO	0,750 · 0,550 · 2,750 · 2,750 · 0,550
QUOTE PAVIMENTATO	278,342 · 278,522 · 278,515 · 278,447 · 278,378 · 278,192 · 278,372
DIST.PARZIALI PAVIMENTATO	2,750 · 2,750

SCAVI E BONIFICHE	
STERRO	1,082 m²
SCOTICO	6,300 m
BONIFICA	6,300 m
RILEVATI	
TERRENO VEGETALE	3,193 m
SOVRASTRUTTURA STRADALE	
STRATI LEGATI	6,000 m
STRATO DI FONDAZIONE	0,943 m²

SEZIONE N.: 55
QT. PROGETTO: 278,400
DIST.PROG.: 629,444
DIST.PREC.: 6,619
DIST.SUCC.: 18,446

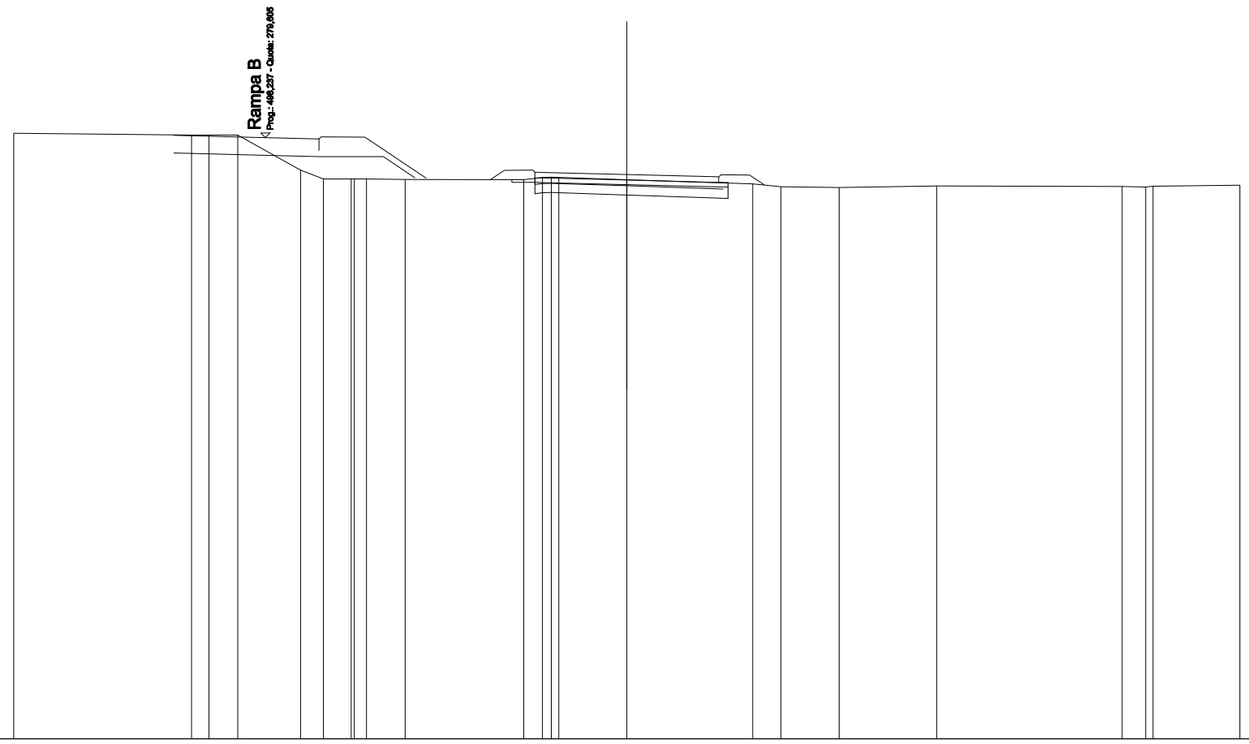

SCALA 1:200

QT.RIF. 260,000

QUOTE TERRENO	279,743 · 279,688 · 279,688 · 279,688 · 278,548 · 278,256 · 278,257 · 278,257 · 278,254 · 278,243 · 278,228 · 278,308 · 278,314 · 278,308 · 278,234 · 278,096 · 278,007 · 277,979 · 278,026 · 278,012 · 277,992 · 278,024 · 278,053
DIST.PARZIALI TERRENO	5,801 · 0,584 · 0,937 · 2,055 · 0,740 · 0,905 · 0,402 · 1,257 · 3,870 · 0,608 · 2,218 · 4,102 · 0,930 · 1,891 · 3,189 · 6,040 · 0,774 · 2,833
QUOTE PROGETTO	278,229 · 278,145 · 278,145 · 278,138 · 278,070 · 278,001 · 277,995
DIST.PARZIALI PROGETTO	0,750 · 2,750 · 2,750 · 0,550
QUOTE PAVIMENTATO	278,295 · 278,475 · 278,468 · 278,400 · 278,331 · 278,145 · 278,325
DIST.PARZIALI PAVIMENTATO	2,750 · 2,750

SCAVI E BONIFICHE	
STERRO	2,557 m²
SCOTICO	5,253 m
SCOTICO IN TRINCEA	1,761 m
BONIFICA	5,253 m
RILEVATI	
TERRENO VEGETALE	1,301 m
SOVRASTRUTTURA STRADALE	
STRATI LEGATI	6,000 m
STRATO DI FONDAZIONE	0,900 m²

SEZIONE N.: 56
QT. PROGETTO: 278,242
DIST.PROG.: 647,890
DIST.PREC.: 18,446
DIST.SUCC.: 11,431

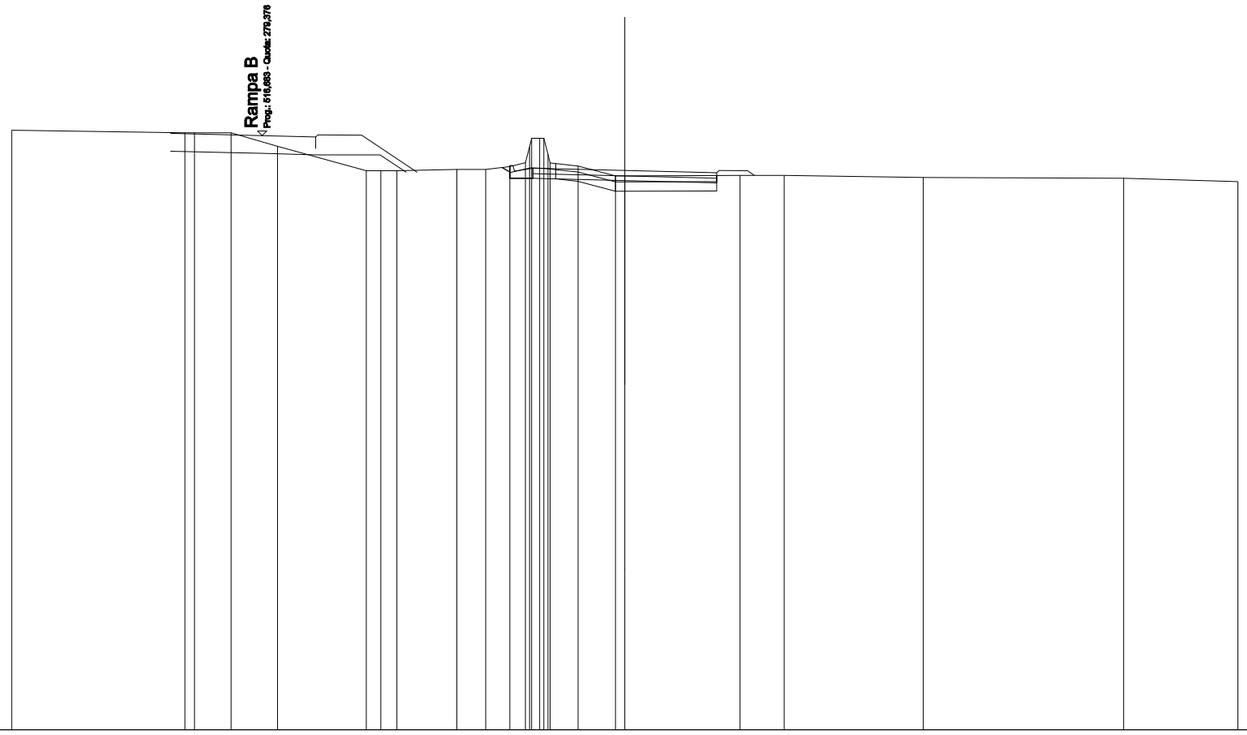

SCALA 1:200

QT.RIF. 260,000

QUOTE TERRENO	279,552 · 279,464 · 279,464 · 279,464 · 279,028 · 278,234 · 278,234 · 278,234 · 278,278 · 278,271 · 278,370 · 278,491 · 278,511 · 278,290 · 278,290 · 278,290 · 278,766 · 278,490 · 278,385 · 278,064 · 278,065 · 278,075 · 278,080 · 278,012 · 277,983 · 277,875
DIST.PARZIALI TERRENO	5,649 · 1,190 · 1,515 · 2,898 · 0,473 · 0,528 · 1,953 · 0,940 · 0,791 · 0,510 · 0,820 · 1,217 · 3,757 · 1,443 · 4,535 · 6,536 · 3,729
QUOTE PROGETTO	278,337 · 277,987 · 278,167 · 277,987 · 277,981 · 277,912 · 277,843 · 277,837
DIST.PARZIALI PROGETTO	0,750 · 2,750 · 2,750
QUOTE PAVIMENTATO	278,137 · 278,317 · 278,311 · 278,242 · 278,173 · 277,987 · 278,167
DIST.PARZIALI PAVIMENTATO	2,750 · 2,750

SCAVI E BONIFICHE	
STERRO	2,878 m²
SCOTICO	4,507 m
SCOTICO IN TRINCEA	2,738 m
BONIFICA	4,507 m
RILEVATI	
TERRENO VEGETALE	1,607 m
SOVRASTRUTTURA STRADALE	
STRATI LEGATI	6,000 m
STRATO DI FONDAZIONE	0,900 m²

SEZIONE N.: 57
QT. PROGETTO: 278,124
DIST.PROG.: 659,321
DIST.PREC.: 11,431
DIST.SUCC.: 10,123

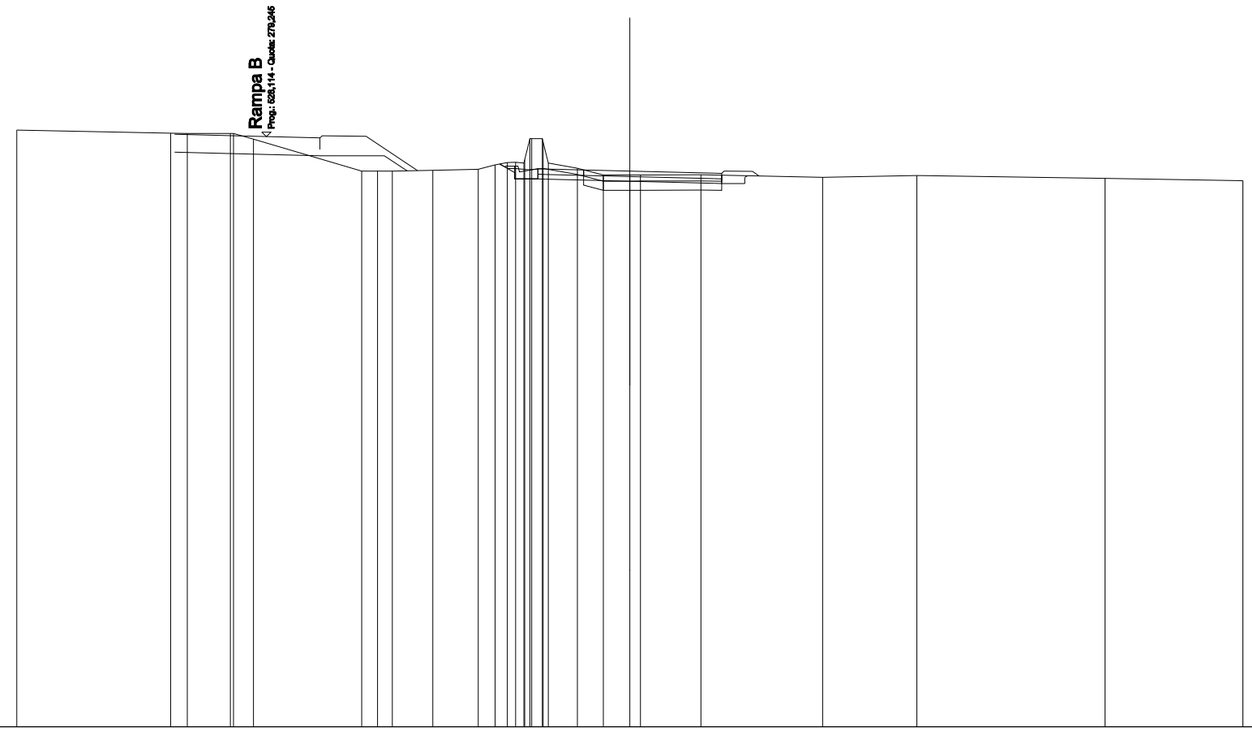

SCALA 1:200

QT.RIF. 260,000

QUOTE TERRENO	279,462 — 279,356 — 279,347 — 279,347 — 279,347 — 279,159 — 278,117 — 278,117 — 278,118 — 278,149 — 278,178 — 278,322 — 278,402 — 278,408 — 278,380 — 278,496 — 278,110 — 279,180 — 279,181 — 279,065 — 278,381 — 278,215 — 277,992 — 277,985 — 277,986 — 278,002 — 277,922 — 277,974 — 277,886 — 277,809
DIST.PARZIALI TERRENO	5,021 — 0,543 — 1,402 — 0,555 — 3,530 — 0,514 — 0,486 — 1,323 — 1,482 — 0,550 — 0,399 — 0,948 — 0,945 — 0,985 — 1,975 — 3,969 — 3,080 — 6,138 — 4,495
QUOTE PROGETTO	278,352 — 277,869 — 278,069 — 277,869 — 277,863 — 277,794 — 277,725 — 277,719 — 277,719 — 277,919 — 277,971
DIST.PARZIALI PROGETTO	0,495 — 0,750 — 2,750 — 2,750 — 0,750
QUOTE PAVIMENTATO	278,019 — 278,199 — 278,193 — 278,124 — 278,055 — 277,869 — 278,049
DIST.PARZIALI PAVIMENTATO	2,750 — 2,750

SCAVI E BONIFICHE	
STERRO	1,818 m²
SCOTICO	5,094 m
SCOTICO IN TRINCEA	2,344 m
BONIFICA	5,094 m
RILEVATI	
TERRENO VEGETALE	1,522 m
SOVRASTRUTTURA STRADALE	
STRATI LEGATI	6,050 m
STRATO DI FONDAZIONE	0,950 m²

SEZIONE N.: 58
QT. PROGETTO: 278,007
DIST.PROG.: 669,444
DIST.PREC.: 10,123
DIST.SUCC.: 10,428

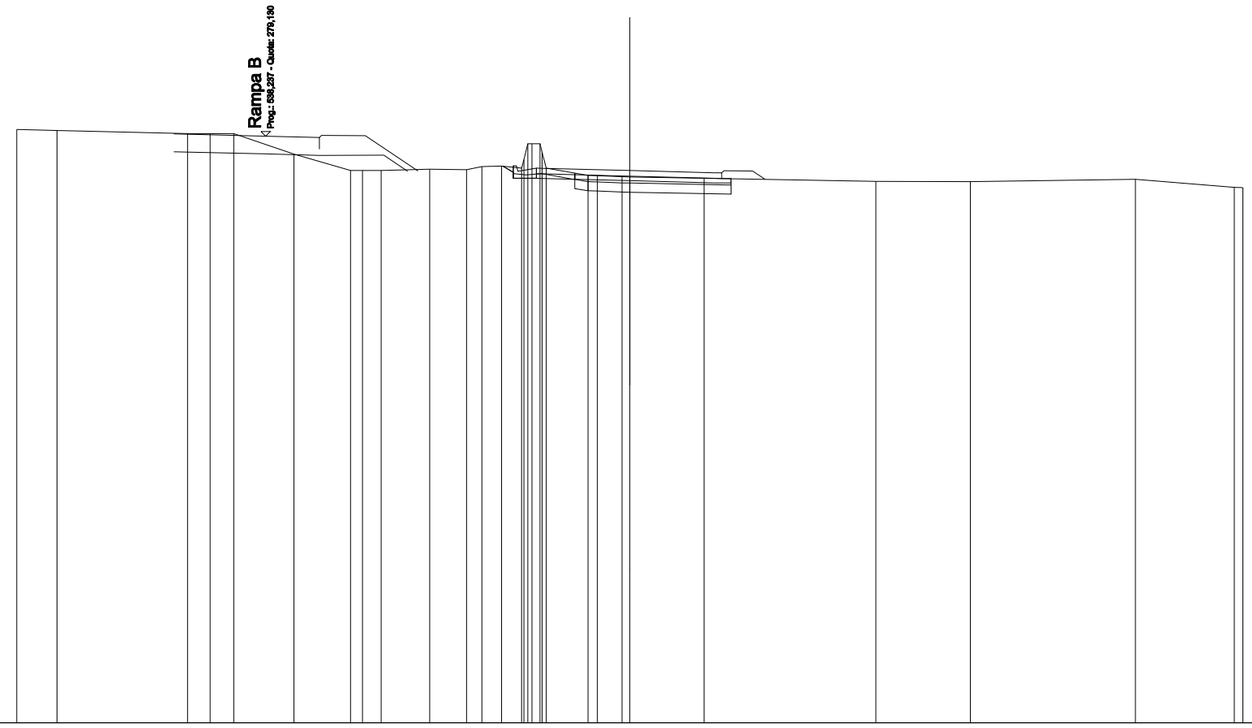

SCALA 1:200

QT.RIF. 260,000

QUOTE TERRENO	279,346 279,312 279,212 279,212 279,212 278,541 278,015 278,015 278,015 278,053 278,038 278,139 278,152 278,085 278,386 278,885 278,885 278,605 278,086 277,847 277,843 277,809 277,804 277,757 277,652 277,644 277,724 277,457 277,451
DIST.PARZIALI TERRENO	1,308 4,264 0,734 0,766 1,970 1,845 0,382 0,611 1,576 1,204 0,498 0,644 0,658 1,365 0,810 2,418 5,606 3,085 5,387 3,228
QUOTE PROGETTO	278,147 277,754 277,754 277,747 277,677 277,609 277,595 277,602 277,740
DIST.PARZIALI PROGETTO	0,750 2,800 2,750 0,550
QUOTE PAVIMENTATO	278,084 277,904 278,077 278,007 277,939 277,752 277,832
DIST.PARZIALI PAVIMENTATO	2,800 2,750

SCAVI E BONIFICHE	
STERRO	0,864 m²
SCOTICO	6,105 m
SCOTICO IN TRINCEA	1,276 m
BONIFICA	6,105 m
RILEVATI	
RILEVATO	0,001 m²
TERRENO VEGETALE	3,214 m
SOVRASTRUTTURA STRADALE	
STRATI LEGATI	6,331 m
STRATO DI FONDAZIONE	0,995 m²

SEZIONE N.: 59
QT. PROGETTO: 277,874
DIST.PROG.: 679,872
DIST.PREC.: 10,428
DIST.SUCC.: 7,124

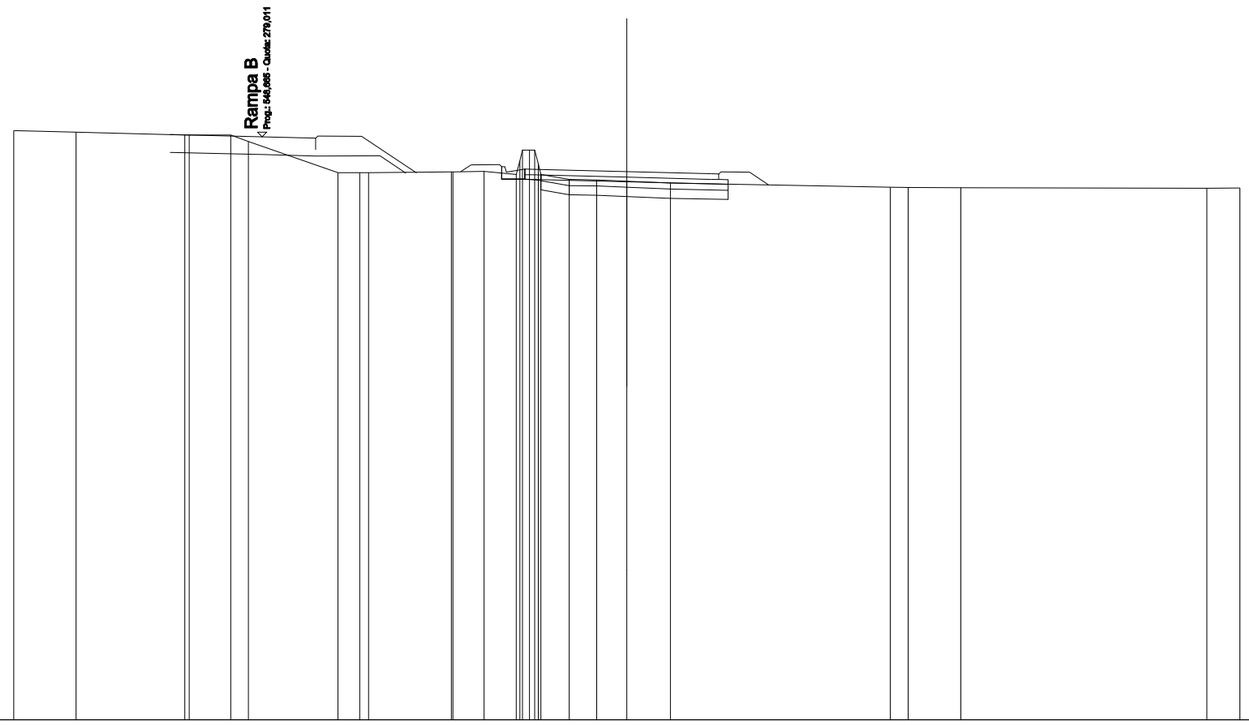

SCALA 1:200

QT.RIF. 260,000

QUOTE TERRENO	279,215 279,163 279,072 279,072 279,072 278,855 277,841 277,842 277,841 277,865 277,867 277,888 277,781 277,232 277,628 277,582 278,582 278,132 277,782 277,621 277,608 277,566 277,507 277,367 277,357 277,351 277,331 277,340
DIST.PARZIALI TERRENO	2,026 3,550 1,358 0,579 2,919 0,713 2,696 1,013 1,055 0,919 0,900 0,986 1,421 7,175 0,582 1,719 8,028 1,075
QUOTE PROGETTO	277,830 277,628 277,628 277,628 277,621 277,544 277,476 277,462
DIST.PARZIALI PROGETTO	0,750 3,081 2,750 0,550
QUOTE PAVIMENTATO	277,778 277,958 277,951 277,874 277,806 277,619 277,799
DIST.PARZIALI PAVIMENTATO	3,081 2,750

SCAVI E BONIFICHE	
STERRO	0,589 m²
SCOTICO	6,889 m
SCOTICO IN TRINCEA	1,470 m
BONIFICA	6,889 m
RILEVATI	
RILEVATO	0,281 m²
TERRENO VEGETALE	3,490 m
SOVRASTRUTTURA STRADALE	
STRATI LEGATI	6,450 m
STRATO DI FONDAZIONE	1,012 m²

SEZIONE N.: 60
QT. PROGETTO: 277,776
DIST.PROG.: 686,997
DIST.PREC.: 7,124
DIST.SUCC.: 7,124

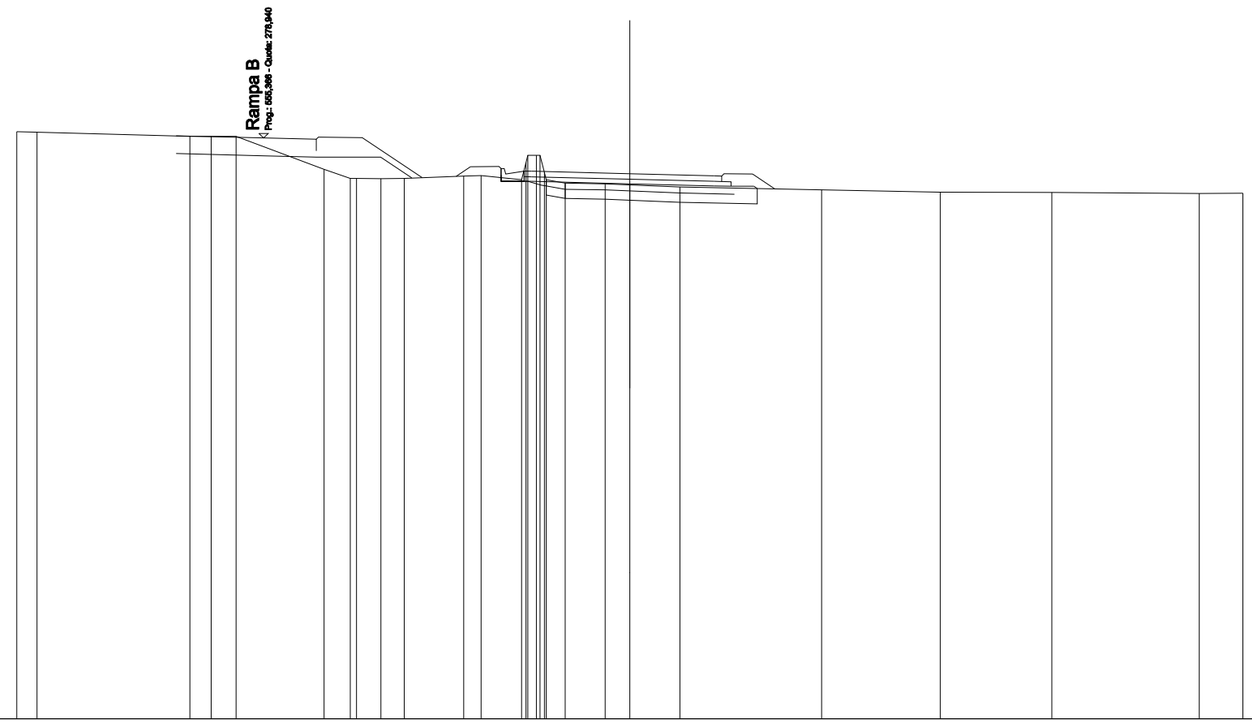

SCALA 1:200

QT.RIF. 260,000

QUOTE TERRENO	279,143 279,126 278,997 278,996 278,996 277,917 277,619 277,619 277,618 277,623 277,701 277,713 277,578 276,142 276,377 276,377 276,377 277,813 277,577 277,468 277,448 277,414 277,344 277,247 277,177 277,161 277,130 277,140
DIST.PARZIALI TERRENO	0,657 4,991 0,694 0,608 2,873 0,854 0,797 0,758 1,942 0,570 1,320 0,618 1,305 0,807 1,630 4,628 3,864 3,647 4,804 1,427
QUOTE PROGETTO	277,533 277,733 277,533 277,526 277,446 277,378 277,364 277,281
DIST.PARZIALI PROGETTO	0,750 3,200 2,750 0,550 0,750
QUOTE PAVIMENTATO	277,683 277,863 277,856 277,776 277,708 277,521 277,701
DIST.PARZIALI PAVIMENTATO	3,200 2,750

SCAVI E BONIFICHE	
STERRO	0,450 m²
SCOTICO	7,831 m
BONIFICA	7,831 m
RILEVATI	
RILEVATO	0,520 m²
TERRENO VEGETALE	3,489 m
SOVRASTRUTTURA STRADALE	
STRATI LEGATI	6,331 m
STRATO DI FONDAZIONE	0,995 m²

SEZIONE N.: 61
QT. PROGETTO: 277,672
DIST.PROG.: 694,121
DIST.PREC.: 7,124
DIST.SUCC.: 6,256

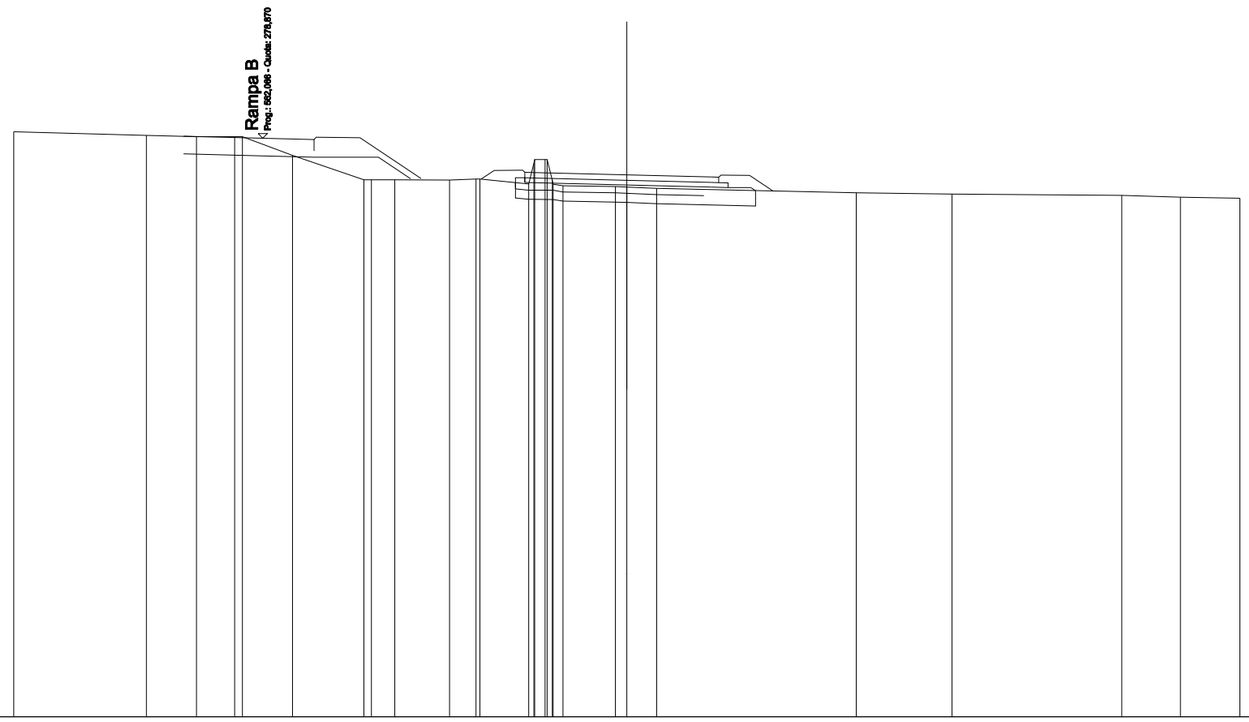

SCALA 1:200

QT.RIF. 260,000

QUOTE TERRENO	279,081 · 278,963 · 278,921 · 278,920 · 278,920 · 278,307 · 277,513 · 277,513 · 277,513 · 277,501 · 277,535 · 277,537 · 277,373 · 277,051 · 278,173 · 278,172 · 278,172 · 277,493 · 277,372 · 277,316 · 277,288 · 277,271 · 277,229 · 277,089 · 277,043 · 277,001 · 276,945 · 276,907
DIST.PARZIALI TERRENO	4,326 · 1,628 · 1,251 · 1,632 · 2,329 · 0,756 · 1,786 · 0,988 · 1,588 · 1,712 · 0,970 · 6,516 · 3,126 · 5,538 · 1,906 · 1,943
QUOTE PROGETTO	277,426 · 277,419 · 277,342 · 277,274 · 277,260 · 277,260 · 277,160
DIST.PARZIALI PROGETTO	3,081 · 2,750 · 0,550 · 0,750
QUOTE PAVIMENTATO	277,576 · 277,756 · 277,749 · 277,672 · 277,604 · 277,417 · 277,417 · 277,597
DIST.PARZIALI PAVIMENTATO	3,081 · 2,750

SCAVI E BONIFICHE	
STERRO	0,409 m²
SCOTICO	8,415 m
BONIFICA	8,415 m
RILEVATI	
RILEVATO	0,690 m²
TERRENO VEGETALE	3,490 m
SOVRASTRUTTURA STRADALE	
STRATI LEGATI	6,162 m
STRATO DI FONDAZIONE	1,014 m²

SEZIONE N.: 62
QT. PROGETTO: 277,576
DIST.PROG.: 700,377
DIST.PREC.: 6,256
DIST.SUCC.: 9,599

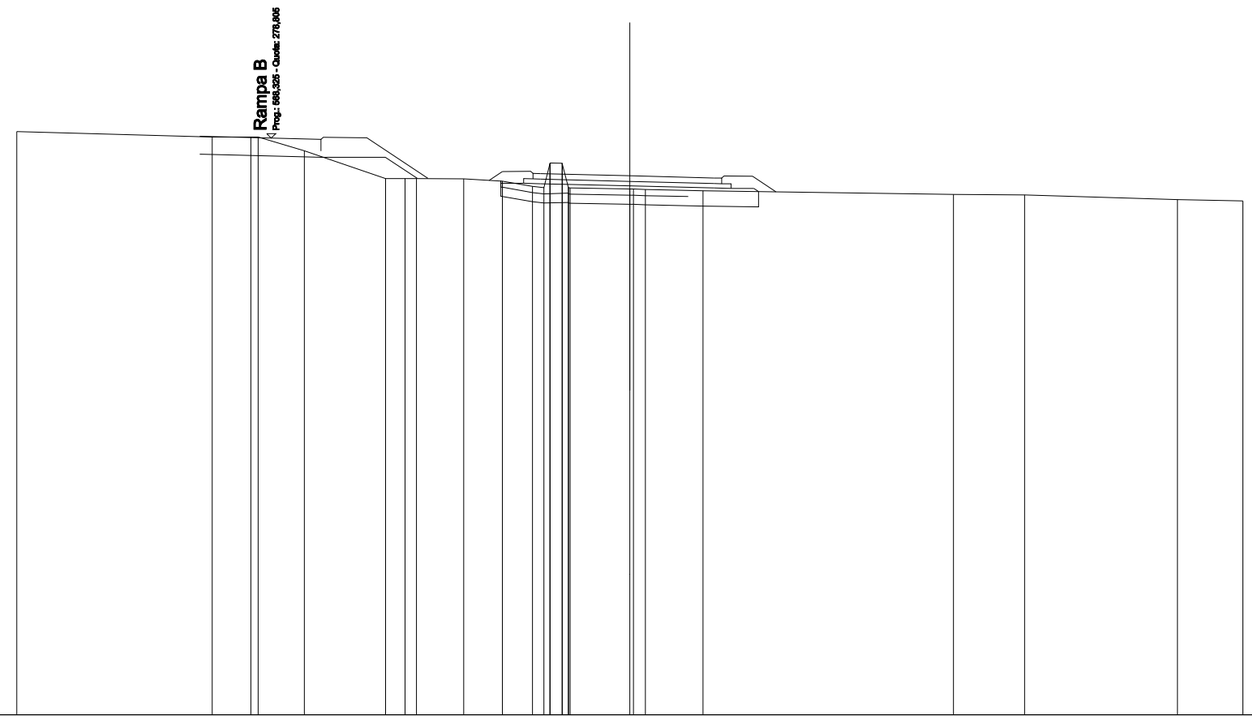

SCALA 1:200

QT.RIF. 260,000

QUOTE TERRENO	279,020 · 278,845 · 278,844 · 278,844 · 278,392 · 277,489 · 277,489 · 277,469 · 277,478 · 277,404 · 277,229 · 277,191 · 277,171 · 277,990 · 277,990 · 277,990 · 277,208 · 277,189 · 277,180 · 277,148 · 277,146 · 277,129 · 277,089 · 276,968 · 276,950 · 276,804 · 276,762
DIST.PARZIALI TERRENO	6,371 · 1,268 · 1,503 · 2,650 · 0,635 · 1,542 · 1,264 · 0,985 · 0,391 · 1,953 · 1,881 · 8,174 · 2,316 · 4,985 · 2,137
QUOTE PROGETTO	277,333 · 277,333 · 277,319 · 277,246 · 277,177 · 277,164 · 277,164 · 277,062
DIST.PARZIALI PROGETTO	0,760 · 0,550 · 2,912 · 2,750 · 0,550 · 0,750
QUOTE PAVIMENTATO	277,655 · 277,475 · 277,649 · 277,576 · 277,507 · 277,321 · 277,501
DIST.PARZIALI PAVIMENTATO	2,912 · 2,750

SCAVI E BONIFICHE	
STERRO	0,648 m²
SCOTICO	8,425 m
BONIFICA	8,425 m
RILEVATI	
RILEVATO	0,642 m²
TERRENO VEGETALE	3,822 m
SOVRASTRUTTURA STRADALE	
STRATI LEGATI	6,000 m
STRATO DI FONDAZIONE	0,990 m²

SEZIONE N.: 63
QT. PROGETTO: 277,420
DIST.PROG.: 709,976
DIST.PREC.: 9,599
DIST.SUCC.: 13,447

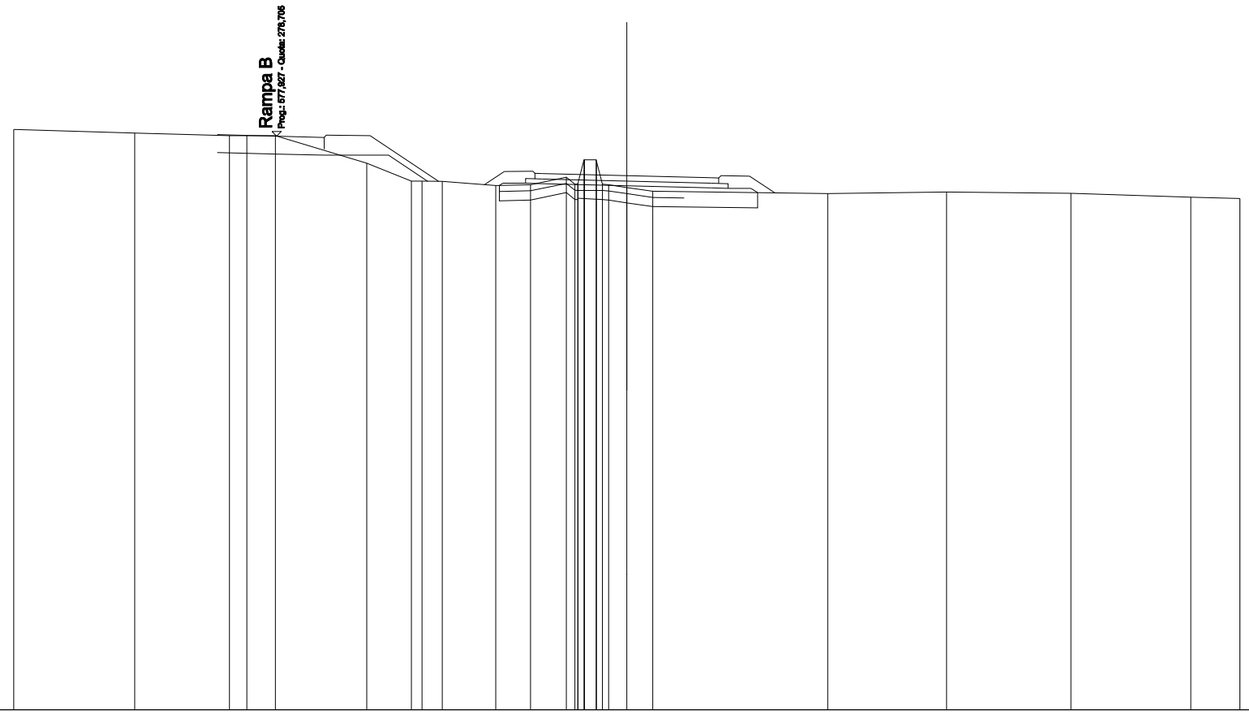

SCALA 1:200

QT.RIF. 260,000

QUOTE TERRENO	278,929 278,807 278,722 278,722 278,721 277,826 277,239 277,237 277,233 277,095 277,126 277,368 277,141 277,140 277,179 277,939 277,938 277,896 277,197 277,121 277,032 276,907 276,836 276,885 276,844 276,715 276,669
DIST.PARZIALI TERRENO	3,944 3,088 0,570 0,934 2,981 1,456 0,664 1,745 1,137 1,162 0,596 0,946 5,702 3,886 4,050 3,916 1,599
QUOTE PROGETTO	277,098 277,172 277,172 277,159 277,090 277,021 277,007 277,007 276,885
DIST.PARZIALI PROGETTO	0,750 0,550 2,750 2,750 0,550 0,750
QUOTE PAVIMENTATO	277,315 277,495 277,489 277,420 277,351 277,195 277,345
DIST.PARZIALI PAVIMENTATO	2,750 2,750

SCAVI E BONIFICHE	
STERRO	0,285 m²
SCOTICO	8,540 m
BONIFICA	8,540 m
RILEVATI	
RILEVATO	1,486 m²
TERRENO VEGETALE	3,980 m
SOVRASTRUTTURA STRADALE	
STRATI LEGATI	6,000 m
STRATO DI FONDAZIONE	0,990 m²

SEZIONE N.: 64
QT. PROGETTO: 277,183
DIST.PROG.: 723,423
DIST.PREC.: 13,447
DIST.SUCC.: 6,021

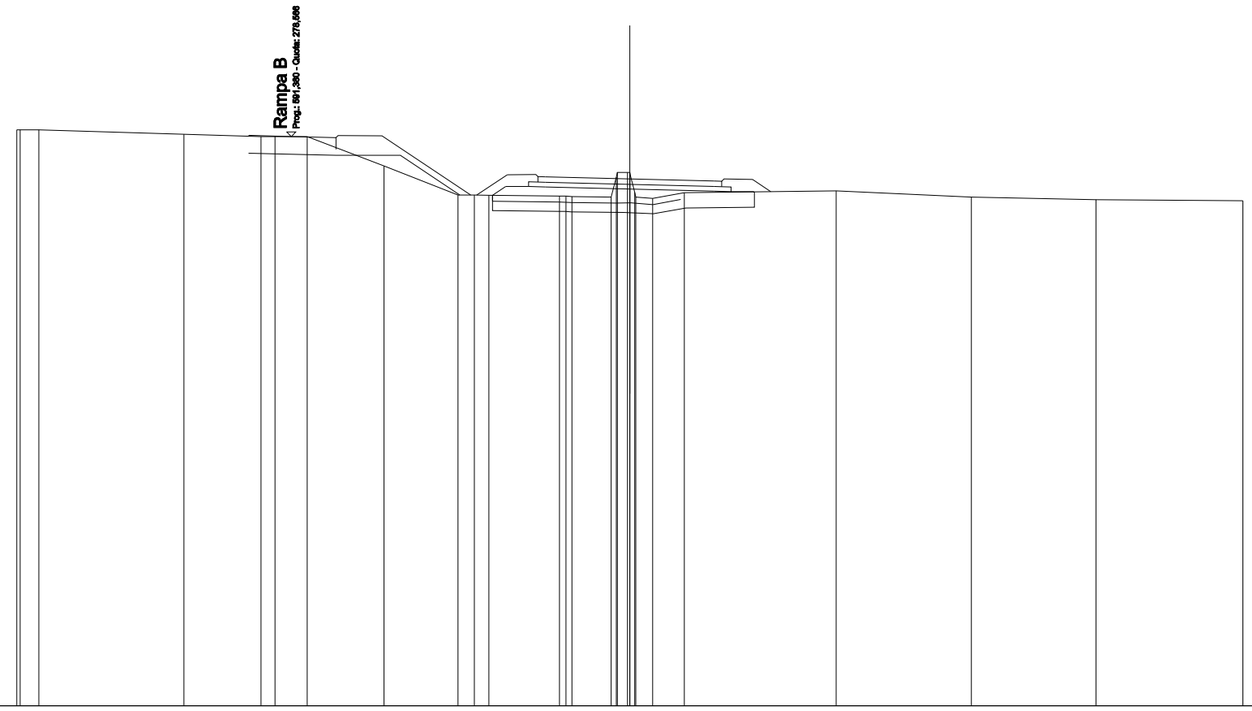

SCALA 1:200

QT.RIF. 260,000

QUOTE TERRENO	278,782 278,782 278,781 278,635 278,559 278,559 278,558 277,605 276,654 276,653 276,652 276,625 276,623 276,608 276,593 277,239 277,392 277,391 277,391 277,388 276,741 276,540 276,547 276,736 276,792 276,588 276,503 276,469
DIST.PARZIALI TERRENO	0,812 4,731 2,520 0,469 1,045 2,509 2,414 0,527 0,479 2,299 1,280 0,546 1,039 4,952 4,413 4,058 4,797
QUOTE PROGETTO	276,650 276,935 276,935 276,921 276,853 276,784 276,770 276,770 276,762
DIST.PARZIALI PROGETTO	0,427 0,750 0,550 2,750 2,750 0,550 0,750
QUOTE PAVIMENTATO	277,078 277,258 277,251 277,183 277,114 276,928 277,108
DIST.PARZIALI PAVIMENTATO	2,750 2,750

SCAVI E BONIFICHE	
STERRO	0,311 m²
SCOTICO	7,793 m
BONIFICA	7,793 m
RILEVATI	
RILEVATO	1,433 m²
TERRENO VEGETALE	4,016 m
SOVRASTRUTTURA STRADALE	
STRATI LEGATI	6,000 m
STRATO DI FONDAZIONE	0,990 m²

SEZIONE N.: 65
QT. PROGETTO: 277,070
DIST.PROG.: 729,444
DIST.PREC.: 6,021
DIST.SUCC.: 5,824

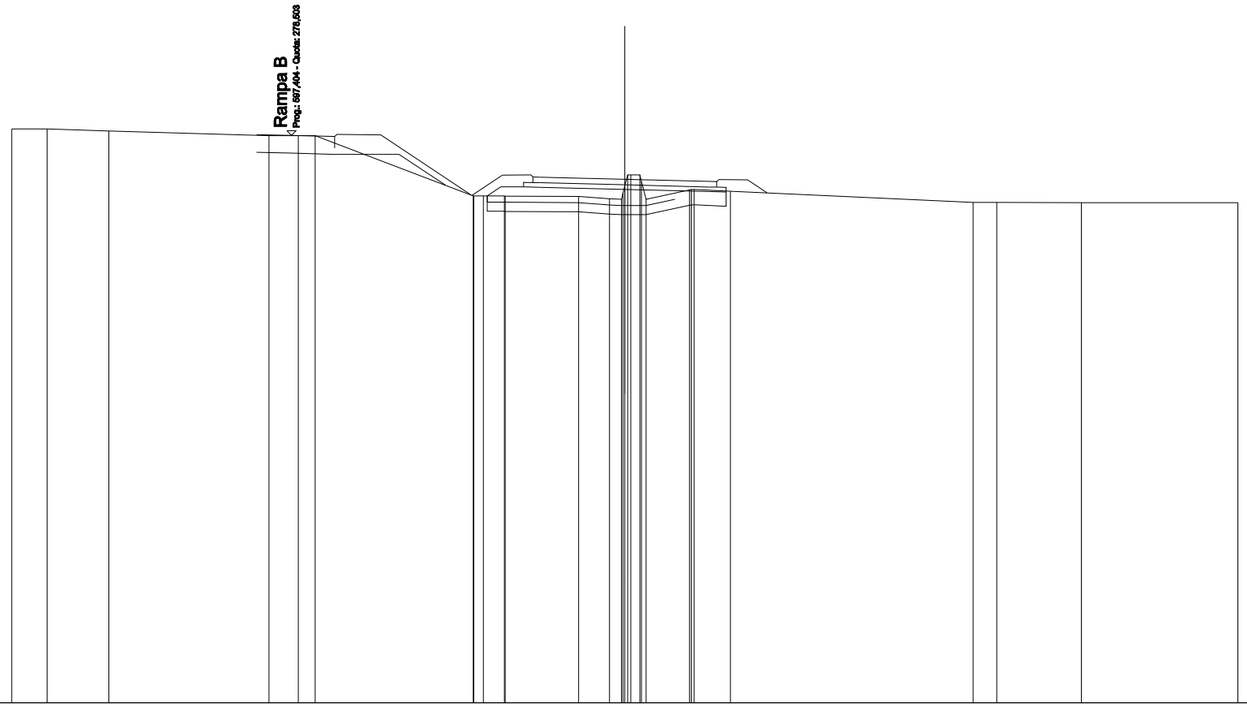

SCALA 1:200

QT.RIF. 260,000

QUOTE TERRENO	278,713 278,712 278,649 278,492 278,491 278,491 276,532 276,527 276,526 276,520 276,525 276,510 276,435 276,419 276,626 276,865 277,218 277,218 277,218 277,007 276,418 276,726 276,737 276,738 276,683 276,315 276,315 276,310 276,310
DIST.PARZIALI TERRENO	1,146 2,015 5,230 0,953 0,551 5,158 0,890 2,394 1,005 0,392 1,412 1,191 7,917 0,767 2,759 5,110
QUOTE PROGETTO	276,527 276,822 276,822 276,809 276,740 276,671 276,657
DIST.PARZIALI PROGETTO	0,443 0,750 0,550 2,750 2,750 0,550
QUOTE PAVIMENTATO	276,965 277,145 277,139 277,070 277,001 276,815 276,865
DIST.PARZIALI PAVIMENTATO	2,750 2,750

SCAVI E BONIFICHE	
STERRO	0,339 m²
SCOTICO	7,602 m
BONIFICA	7,602 m
RILEVATI	
RILEVATO	1,054 m²
TERRENO VEGETALE	3,537 m
SOVRASTRUTTURA STRADALE	
STRATI LEGATI	6,000 m
STRATO DI FONDAZIONE	0,990 m²

SEZIONE N.: 66
QT. PROGETTO: 276,956
DIST.PROG.: 735,268
DIST.PREC.: 5,824
DIST.SUCC.: 14,176

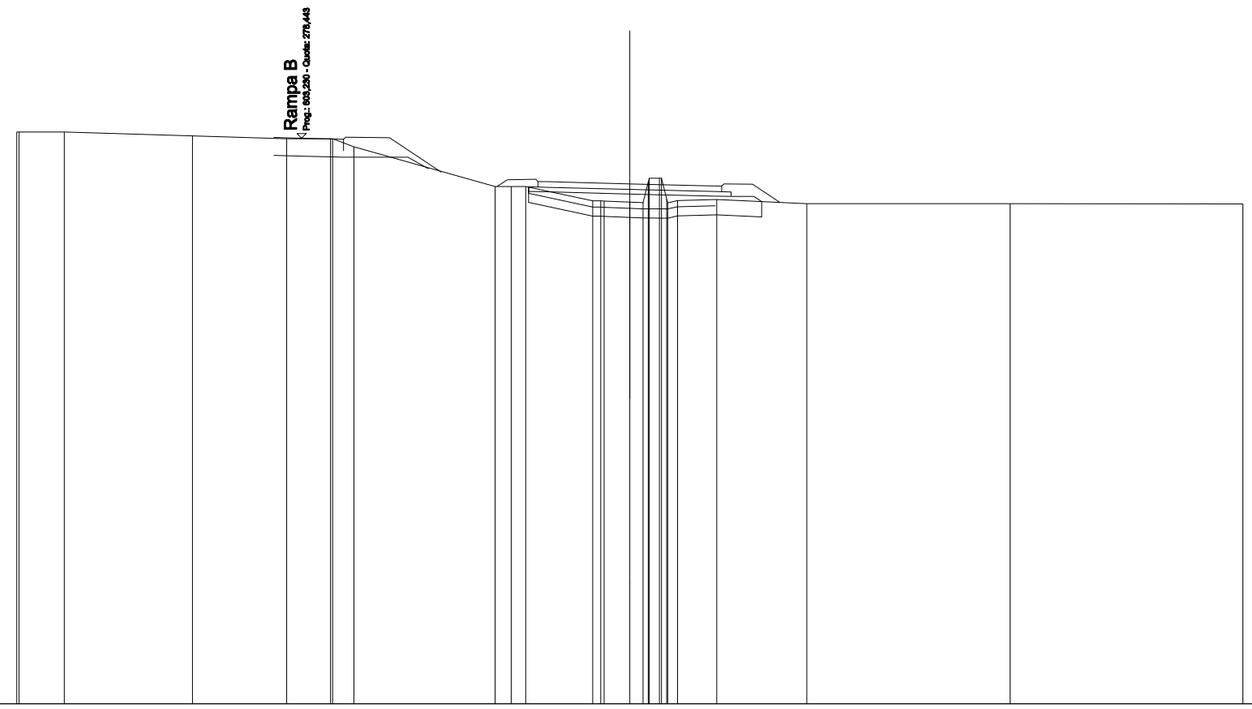

SCALA 1:200

QT.RIF. 260,000

QUOTE TERRENO	278,848 278,848 278,647 278,519 278,427 278,426 278,426 278,163 276,865 276,868 276,870 276,402 276,401 276,352 276,357 276,340 276,409 277,139 277,139 277,139 277,139 276,465 276,339 276,409 276,444 276,308 276,311 276,297
DIST.PARZIALI TERRENO	1,477 4,182 3,069 1,431 0,693 4,603 0,530 0,475 2,180 0,838 0,429 1,282 2,934 6,629 7,600
QUOTE PROGETTO	276,709 276,695 276,626 276,558 276,544 276,376
DIST.PARZIALI PROGETTO	0,550 2,750 2,750 0,550 0,750
QUOTE PAVIMENTATO	276,851 277,031 277,025 276,956 276,888 276,701 276,681
DIST.PARZIALI PAVIMENTATO	2,750 2,750

SCAVI E BONIFICHE	
STERRO	0,505 m²
SCOTICO	7,432 m
BONIFICA	7,432 m
RILEVATI	
RILEVATO	0,489 m²
TERRENO VEGETALE	2,935 m
SOVRASTRUTTURA STRADALE	
STRATI LEGATI	6,000 m
STRATO DI FONDAZIONE	0,990 m²

SEZIONE N.: 67
QT. PROGETTO: 276,664
DIST.PROG.: 749,444
DIST.PREC.: 14,176
DIST.SUCC.: 10,824

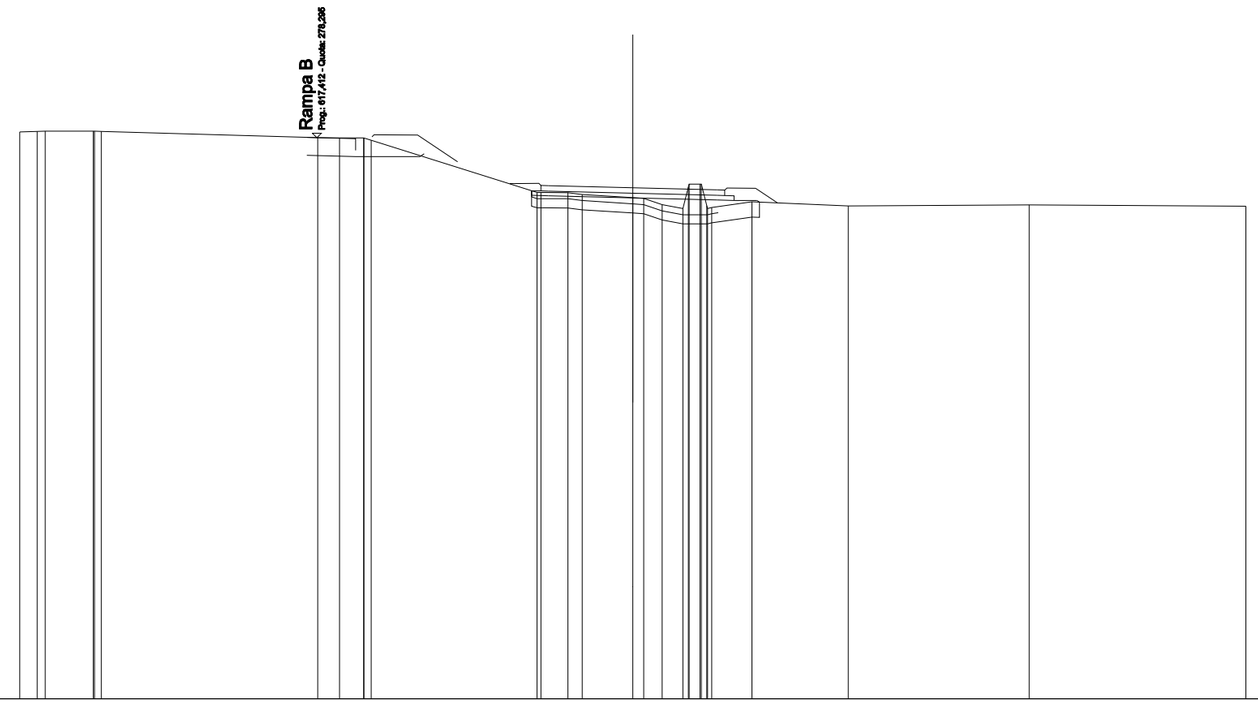

SCALA 1:200

QT.RIF. 260,000

QUOTE TERRENO	278,489 278,504 278,509 278,508 278,508 278,501 278,295 278,295 278,294 278,294 278,218 276,510 276,510 276,505 276,447 276,340 276,318 276,115 275,988 276,694 276,787 276,787 276,787 276,083 276,077 276,019 276,207 276,074 276,104 276,060
DIST.PARZIALI TERRENO	0,584 1,561 7,064 0,706 0,790 5,419 0,879 0,462 1,656 0,606 0,679 1,306 3,148 5,900 7,070
QUOTE PROGETTO	276,417 276,403 276,334 276,265 276,252 276,197
DIST.PARZIALI PROGETTO	0,550 2,750 2,750 0,550 0,750
QUOTE PAVIMENTATO	276,559 276,739 276,733 276,664 276,595 276,409 276,589
DIST.PARZIALI PAVIMENTATO	2,750 2,750

SCAVI E BONIFICHE	
STERRO	0,411 m²
SCOTICO	5,751 m
BONIFICA	5,751 m
RILEVATI	
RILEVATO	0,345 m²
TERRENO VEGETALE	2,419 m
SOVRASTRUTTURA STRADALE	
STRATI LEGATI	6,145 m
STRATO DI FONDAZIONE	0,967 m²

SEZIONE N.: 68
QT. PROGETTO: 276,425
DIST.PROG.: 760,268
DIST.PREC.: 10,824
DIST.SUCC.: 7,439

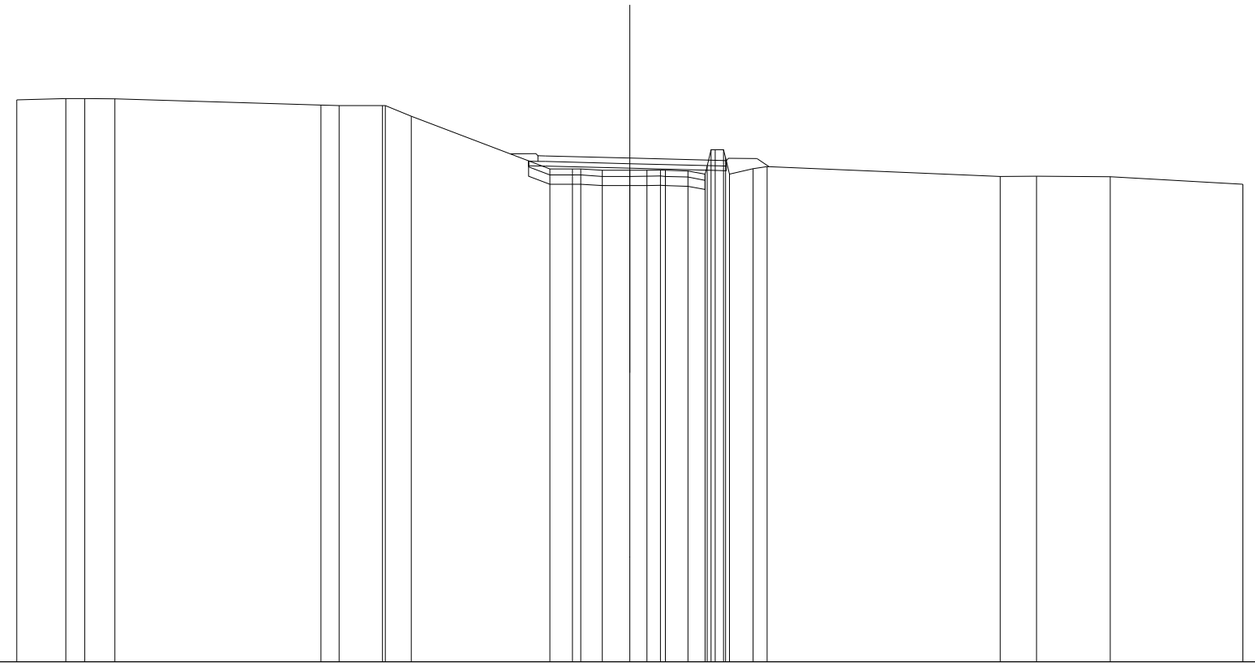

SCALA 1:200

QT.RIF. 260,000

QUOTE TERRENO	278,327 278,364 278,364 278,363 278,158 278,141 278,140 278,140 277,794 276,076 276,075 276,074 276,026 276,029 276,031 276,041 276,028 276,005 275,901 276,168 276,701 276,701 276,435 275,900 276,081 276,147 275,825 275,831 275,816 275,571
DIST.PARZIALI TERRENO	1,595 0,617 0,987 6,721 0,596 1,415 0,847 4,524 0,734 0,704 0,901 0,559 0,442 0,737 0,559 0,765 0,460 7,605 1,161 2,408 4,328
QUOTE PROGETTO	276,178 276,164 276,095 276,023 276,017
DIST.PARZIALI PROGETTO	0,550 2,750 2,895
QUOTE PAVIMENTATO	276,320 276,500 276,494 276,425 276,353 276,167 276,347
DIST.PARZIALI PAVIMENTATO	2,750 2,895

SCAVI E BONIFICHE	
STERRO	0,758 m²
SCOTICO	6,306 m
BONIFICA	6,306 m
RILEVATI	
RILEVATO	0,075 m²
TERRENO VEGETALE	1,970 m
SOVRASTRUTTURA STRADALE	
STRATI LEGATI	6,262 m
STRATO DI FONDAZIONE	1,073 m²

SEZIONE N.: 69
QT. PROGETTO: 276,253
DIST.PROG.: 767,707
DIST.PREC.: 7,439
DIST.SUCC.: 13,756

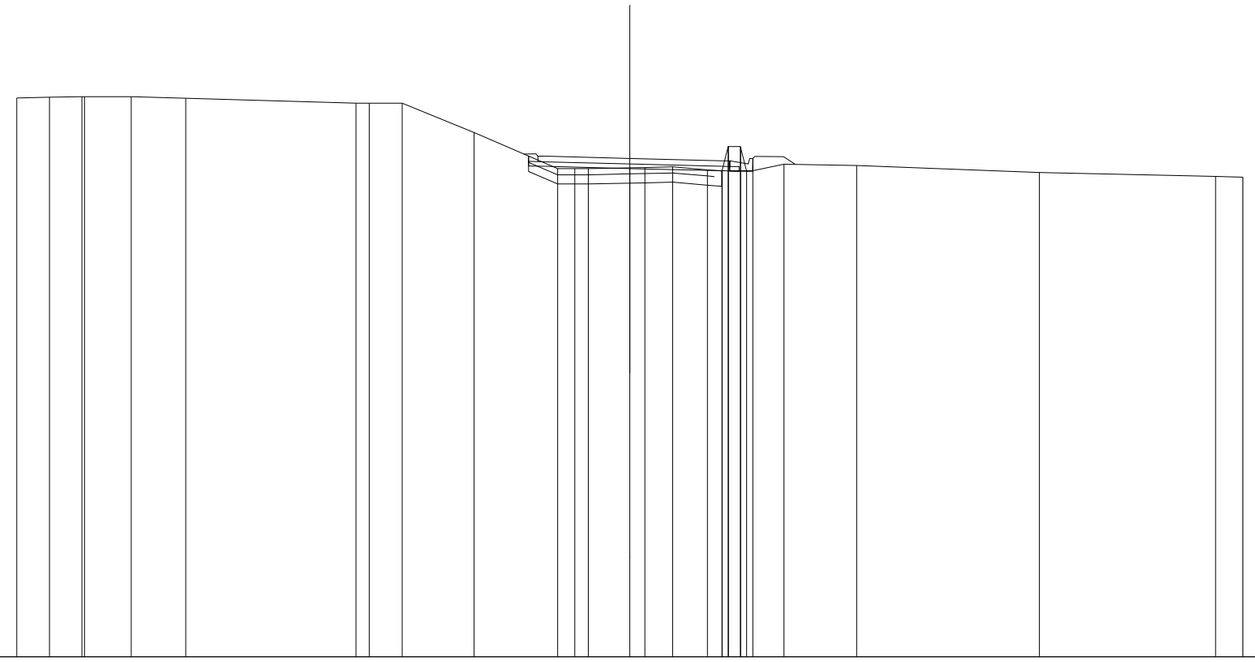

SCALA 1:200

QT.RIF. 260,000

QUOTE TERRENO	278,224 278,245 278,265 278,265 278,264 278,213 278,054 278,054 278,053 277,094 275,918 275,918 275,918 275,947 275,958 275,978 275,881 275,840 275,855 276,640 276,639 276,623 275,859 275,850 276,067 276,025 275,796 275,670 275,640
DIST.PARZIALI TERRENO	1,064 1,060 1,524 1,784 5,554 0,432 1,073 2,348 2,727 0,581 0,440 1,353 0,489 0,908 1,129 0,479 0,393 1,012 2,375 5,965 5,744 0,892
QUOTE PROGETTO	276,006 275,992 275,923 275,848 275,842 275,834 275,842 276,042
DIST.PARZIALI PROGETTO	0,550 2,750 3,012 0,450
QUOTE PAVIMENTATO	276,148 276,328 276,322 276,253 276,178 275,992 276,172
DIST.PARZIALI PAVIMENTATO	2,750 3,012

SCAVI E BONIFICHE	
STERRO	5,953 m²
SCOTICO IN TRINCEA	11,606 m
RILEVATI	
TERRENO VEGETALE	1,636 m
SOVRASTRUTTURA STRADALE	
STRATI LEGATI	6,450 m
STRATO DI FONDAZIONE	0,967 m²

SEZIONE N.: 70
QT. PROGETTO: 275,918
DIST.PROG.: 781,463
DIST.PREC.: 13,756
DIST.SUCC.: 7,981

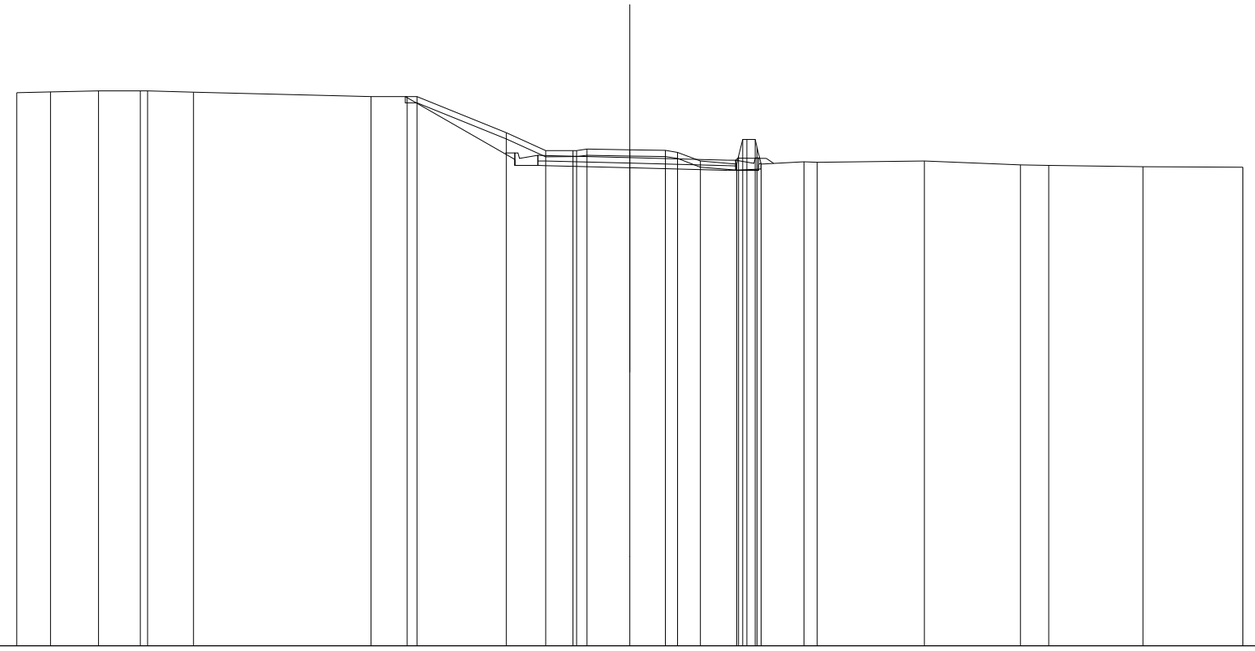

SCALA 1:200

QT.RIF. 260,000

QUOTE TERRENO	278,040 278,063 278,095 278,094 278,094 278,053 277,909 277,909 277,909 276,733 276,148 276,150 276,151 276,197 276,173 276,153 276,092 275,810 275,709 275,968 276,509 276,509 276,509 276,250 275,709 275,783 275,765 275,806 275,678 275,668 275,624 275,606
DIST.PARZIALI TERRENO	1,096 1,572 1,358 1,498 5,785 1,184 2,917 1,288 0,888 1,400 1,162 0,397 0,742 1,184 1,392 0,439 3,497 3,132 0,920 3,072 3,264
QUOTE PROGETTO	277,909 275,663 275,663 275,663 275,657 275,588 275,508 275,502 275,502 275,702 275,745
DIST.PARZIALI PROGETTO	3,580 0,750 2,750 3,200 0,750
QUOTE PAVIMENTATO	275,813 275,993 275,987 275,918 275,838 275,852 275,832
DIST.PARZIALI PAVIMENTATO	2,750 3,200

SCAVI E BONIFICHE	
STERRO	5,581 m²
SCOTICO IN TRINCEA	11,910 m
RILEVATI	
TERRENO VEGETALE	1,255 m
SOVRASTRUTTURA STRADALE	
STRATI LEGATI	6,352 m
STRATO DI FONDAZIONE	0,953 m²

SEZIONE N.: 71
QT. PROGETTO: 275,714
DIST.PROG.: 789,444
DIST.PREC.: 7,981
DIST.SUCC.: 5,775

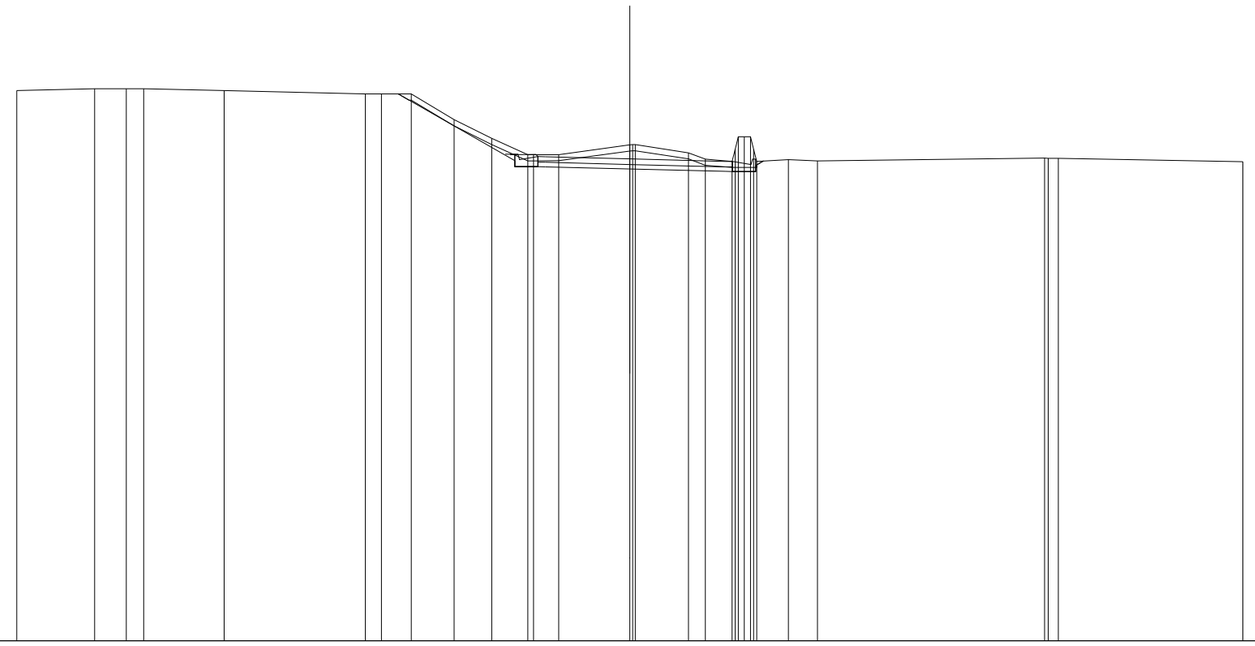

SCALA 1:200

QT.RIF. 260,000

QUOTE TERRENO	277,948 278,006 278,006 278,007 277,945 277,832 277,832 277,832 276,993 276,382 275,850 275,851 275,853 276,170 276,183 276,161 275,915 275,708 275,634 276,033 276,434 276,433 276,434 276,033 275,634 275,689 275,649 275,742 275,737 275,735 275,622
DIST.PARZIALI TERRENO	2,538 1,030 0,572 2,626 4,599 0,526 0,976 1,395 1,229 1,179 0,816 2,325 1,736 0,547 0,874 1,033 0,862 7,406 6,020
QUOTE PROGETTO	277,832 275,459 275,659 275,459 275,452 275,384 275,306 275,300 275,300 275,500 275,645
DIST.PARZIALI PROGETTO	3,804 0,750 2,750 3,102 0,750
QUOTE PAVIMENTATO	275,609 275,789 275,782 275,714 275,636 275,450 275,630
DIST.PARZIALI PAVIMENTATO	2,750 3,102

SCAVI E BONIFICHE	
STERRO	4,867 m²
SCOTICO IN TRINCEA	7,734 m
RILEVATI	
TERRENO VEGETALE	1,344 m
SOVRASTRUTTURA STRADALE	
STRATI LEGATI	6,262 m
STRATO DI FONDAZIONE	0,984 m²

SEZIONE N.: 72
QT. PROGETTO: 275,561
DIST.PROG.: 795,219
DIST.PREC.: 5,775
DIST.SUCC.: 10,725

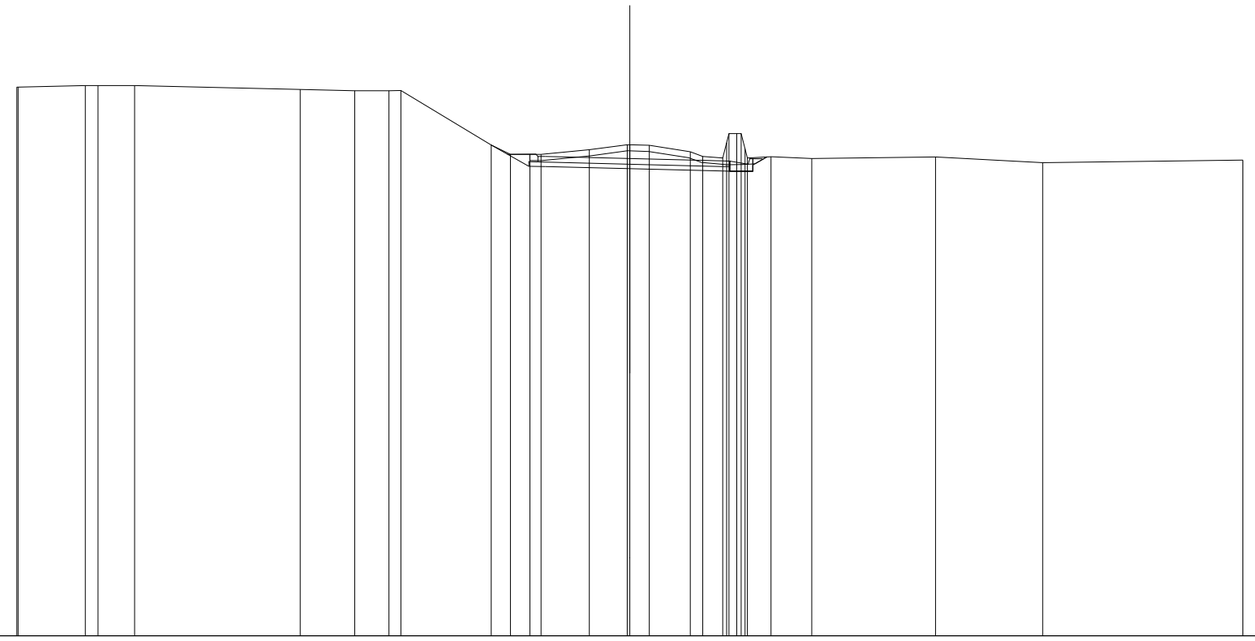

SCALA 1:200

QT.RIF. 260,000

QUOTE TERRENO	277,893 277,894 277,945 277,946 277,946 277,821 277,778 277,778 277,779 276,005 275,698 275,699 275,700 275,848 276,016 276,013 275,992 275,788 275,634 275,579 276,081 276,379 276,379 276,379 275,877 275,579 275,520 275,565 275,618 275,428 275,512
DIST.PARZIALI TERRENO	2,196 0,408 1,196 5,408 1,774 1,116 0,389 2,953 0,619 0,640 1,568 1,241 0,635 1,339 0,406 0,651 0,771 1,326 4,045 3,493 6,530
QUOTE PROGETTO	276,005 275,313 275,300 275,231 275,156 275,149 275,149 275,349 275,613
DIST.PARZIALI PROGETTO	1,223 0,546 2,750 3,012 0,750 0,462
QUOTE PAVIMENTATO	275,456 275,636 275,630 275,561 275,486 275,479 275,299
DIST.PARZIALI PAVIMENTATO	2,750 3,012

SCAVI E BONIFICHE	
STERRO	4,928 m²
SCOTICO IN TRINCEA	8,348 m
RILEVATI	
TERRENO VEGETALE	1,312 m
SOVRASTRUTTURA STRADALE	
STRATI LEGATI	6,094 m
STRATO DI FONDAZIONE	0,959 m²

SEZIONE N.: 73
QT. PROGETTO: 275,267
DIST.PROG.: 805,944
DIST.PREC.: 10,725
DIST.SUCC.: 25,688

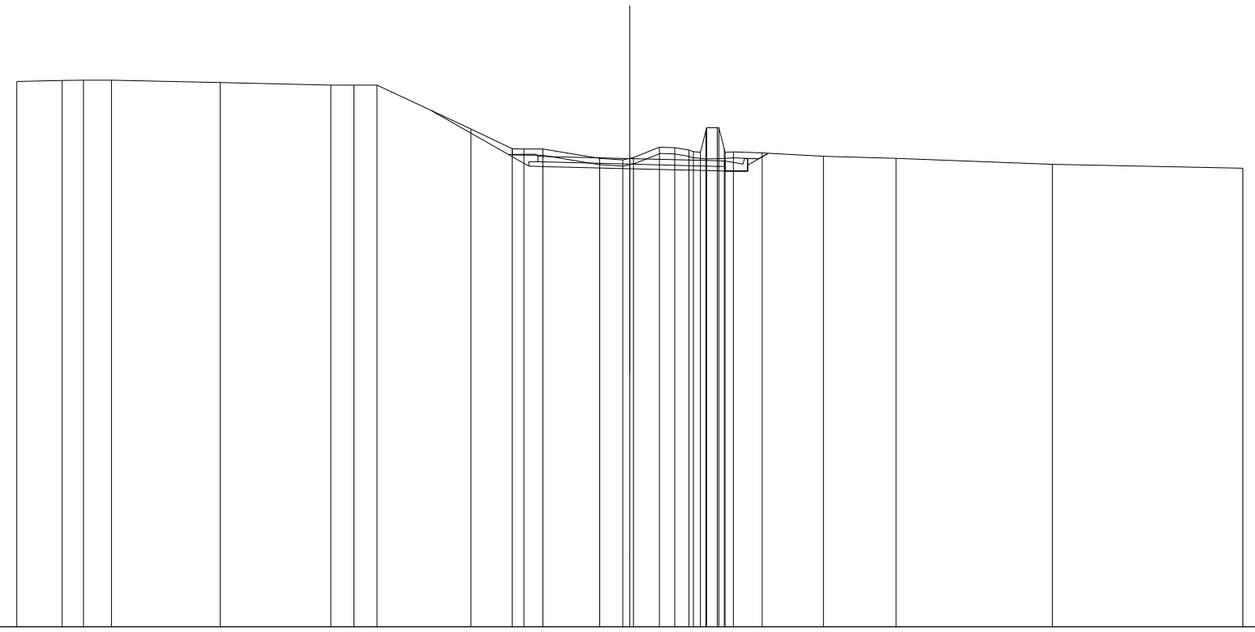

SCALA 1:200

QT.RIF. 260,000

QUOTE TERRENO	277,786 277,821 277,821 277,822 277,745 277,661 277,661 277,662 276,236 275,586 275,583 275,581 275,274 275,225 275,277 275,304 275,637 275,620 275,548 275,494 275,475 275,471 276,171 276,275 275,579 275,475 275,490 275,450 275,348 275,280 275,078 274,959
DIST.PARZIALI TERRENO	1,479 0,686 0,910 3,553 3,610 0,747 0,757 3,061 1,349 0,620 1,852 0,754 0,842 0,500 0,470 0,945 1,992 2,378 5,091 6,219
QUOTE PROGETTO	276,838 275,020 275,006 274,937 274,866 274,860 274,860 275,060 275,441
DIST.PARZIALI PROGETTO	3,181 0,546 2,750 2,844 0,760 0,666
QUOTE PAVIMENTATO	275,162 275,342 275,336 275,267 275,196 275,190 275,010
DIST.PARZIALI PAVIMENTATO	2,750 2,844

SEZIONE N.: 74
QT. PROGETTO: 274,510
DIST.PROG.: 831,632
DIST.PREC.: 25,688

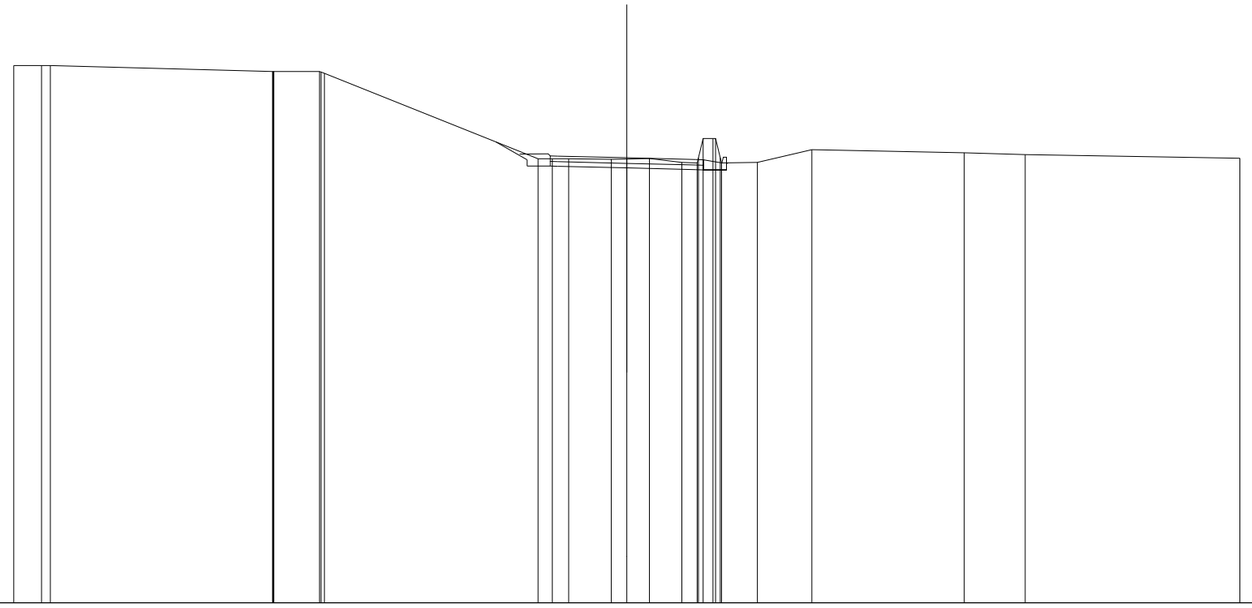

SCALA 1:200

QT.RIF. 260,000

QUOTE TERRENO	277,520 · 277,521 · 277,521 · 277,326 · 277,325 · 277,325 · 277,325 · 277,327 · 277,306 · 277,266 · 274,476 · 274,477 · 274,477 · 274,460 · 274,473 · 274,492 · 274,358 · 274,343 · 274,511 · 274,143 · 275,144 · 275,144 · 274,513 · 274,344 · 274,362 · 274,779 · 274,679 · 274,618 · 274,497
DIST.PARZIALI TERRENO	0,906 · 7,246 · 1,503 · 6,969 · 0,474 · 0,528 · 1,387 · 0,512 · 0,738 · 1,052 · 0,501 · 1,168 · 1,780 · 4,968 · 1,990 · 7,003
QUOTE PROGETTO	275,020 · 274,242 · 274,242 · 274,242 · 274,236 · 274,180 · 274,124 · 274,117 · 274,117 · 274,317 · 274,347
DIST.PARZIALI PROGETTO	1,011 · 0,750 · 2,250 · 2,250 · 0,750
QUOTE PAVIMENTATO	274,382 · 274,572 · 274,566 · 274,510 · 274,454 · 274,267 · 274,447
DIST.PARZIALI PAVIMENTATO	2,250 · 2,250

Nuovo Svincolo Paulilatino

Interpoderale B nord-est

RILEVATI	
RILEVATO	16,065 m²
TERRENO VEGETALE	2,723 m
SOVRASTRUTTURA STRADALE	
STRATI LEGATI	2,442 m
STRATO DI FONDAZIONE	0,650 m²

SEZIONE N.: 1
QT. PROGETTO: 299,160
DIST.PROG.: 0,000
DIST.SUCC.: 9,703

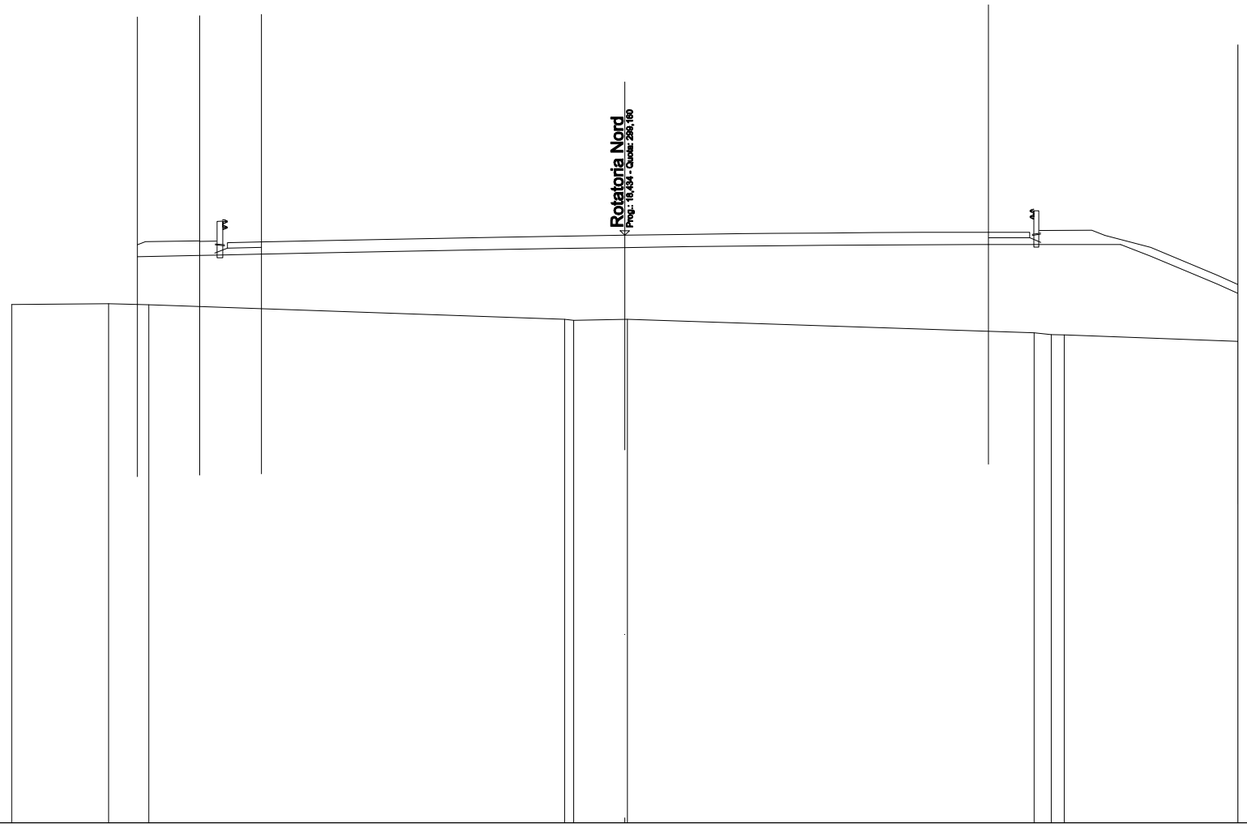

SCALA 1:200

QT.RIF. 280,000

QUOTE TERRENO	296,903 — 296,924 — 296,892 — 296,420 — 296,385 — 296,419 — 296,420 — 295,979 — 295,922 — 295,910 — 295,697
DIST.PARZIALI TERRENO	3,154 — 1,317 — 13,561 — 1,671 — 13,265 — 0,559 — 0,426 — 5,664
QUOTE PROGETTO	298,499 — 298,510 — 298,541 — 298,860 — 298,859 — 298,858
DIST.PARZIALI PROGETTO	0,490 — 1,520 — 23,722 — 3,769 — 0,539
QUOTE PAVIMENTATO	298,739 — 298,919 — 298,941 — 299,260 — 299,080 — 299,200
DIST.PARZIALI PAVIMENTATO	1,102 — 23,729 — 1,340

SCAVI E BONIFICHE	
SCOTICO	23,675 m
BONIFICA	23,675 m
RILEVATI	
RILEVATO	50,518 m²
TERRENO VEGETALE	13,909 m
SOVRASTRUTTURA STRADALE	
STRATI LEGATI	11,795 m
STRATO DI FONDAZIONE	1,830 m²

SEZIONE N.: 2
QT. PROGETTO: 298,914
DIST.PROG.: 9,703
DIST.PREC.: 9,703
DIST.SUCC.: 12,742

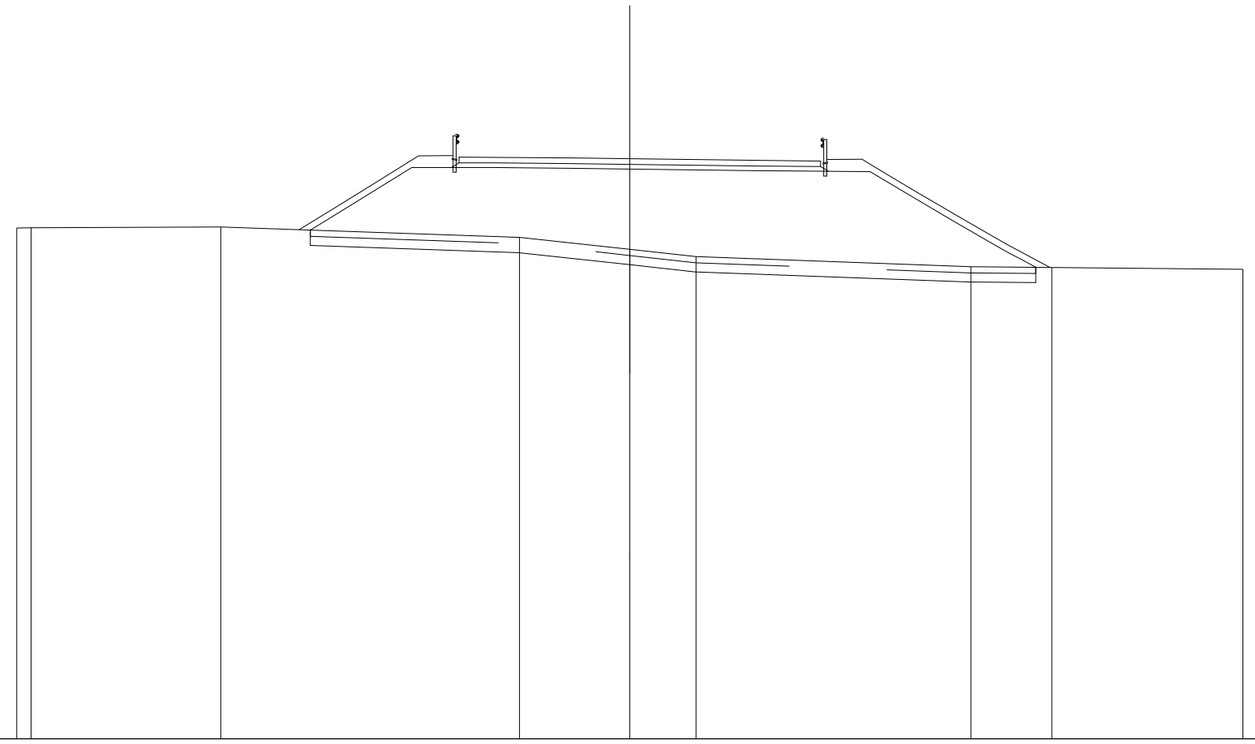

SCALA 1:200

QT.RIF. 280,000

QUOTE TERRENO	296,655 296,662 296,688 296,354 295,961 295,726 295,394 295,373 295,314
DIST.PARZIALI TERRENO	0,466 6,187 9,750 3,597 2,157 8,969 2,640 6,233
QUOTE PROGETTO	296,588 297,097 297,957 298,629 298,632 298,633 298,632 298,629 298,607 298,582 298,531 298,510 298,496 297,646 296,881 296,220 295,847 295,619 295,377
DIST.PARZIALI PROGETTO	0,835 1,396 1,061 0,614 0,693 0,769 0,842 2,508 1,892 3,962 2,058 1,821 1,424 1,301 1,140 0,652 0,433 0,455
QUOTE PAVIMENTATO	298,785 298,965 298,961 298,939 298,914 298,863 298,842 298,840 298,860
DIST.PARZIALI PAVIMENTATO	1,170 2,508 1,892 3,962 2,058

SCAVI E BONIFICHE	
SCOTICO	19,266 m
BONIFICA	19,266 m
RILEVATI	
RILEVATO	42,567 m²
TERRENO VEGETALE	12,926 m
SOVRASTRUTTURA STRADALE	
STRATI LEGATI	8,441 m
STRATO DI FONDAZIONE	1,317 m²

SEZIONE N.: 3
QT. PROGETTO: 298,408
DIST.PROG.: 22,445
DIST.PREC.: 12,742
DIST.SUCC.: 26,349

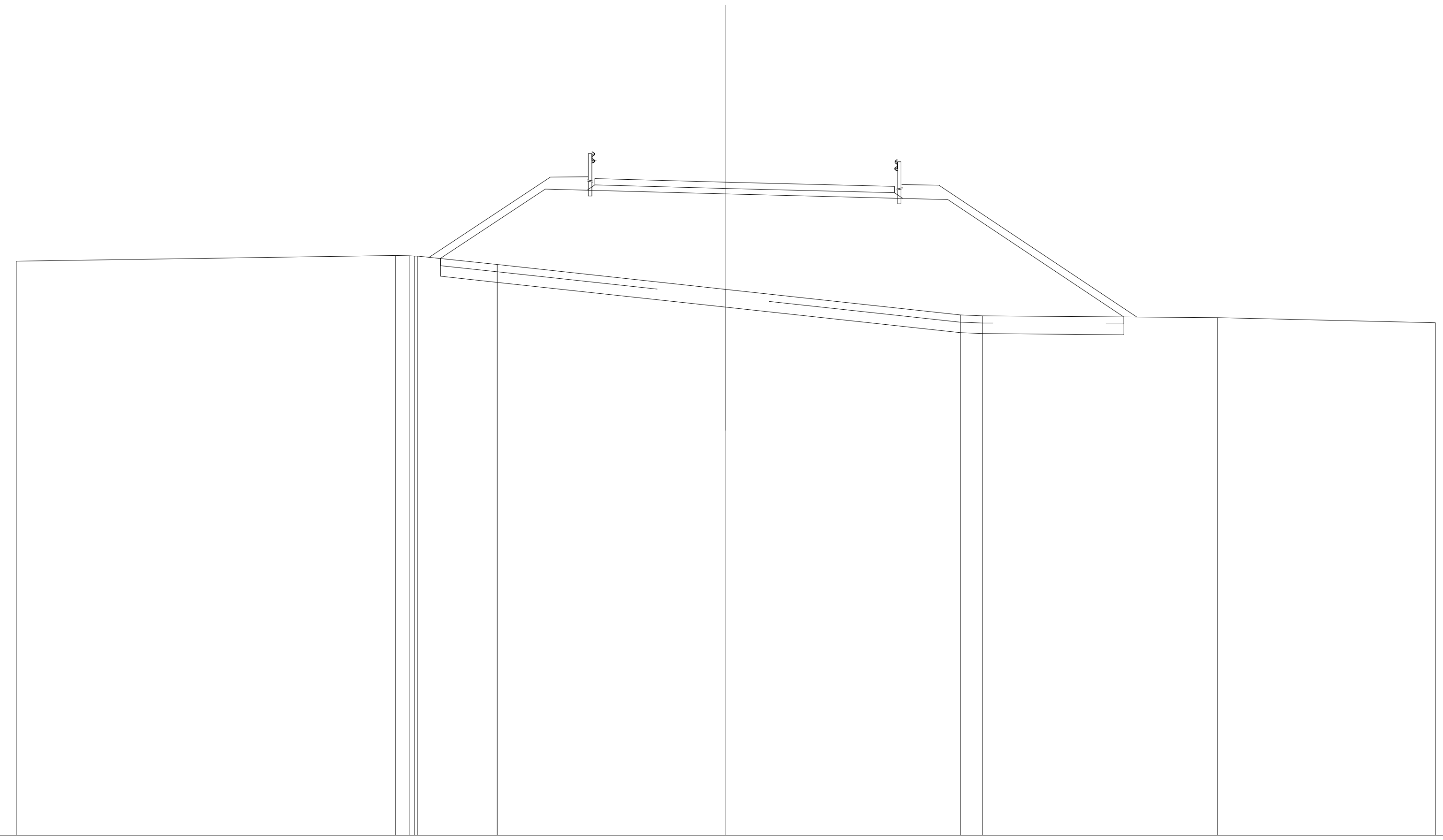

SCALA 1:200

QT.RIF. 280,000

QUOTE TERRENO	296,183; 296,340; 296,338; 296,326; 296,326; 296,089; 295,386; 294,664; 294,641; 294,587; 294,447
DIST.PARZIALI TERRENO	10,692; 2,255; 6,443; 6,613; 0,627; 6,618; 6,142
QUOTE PROGETTO	296,249; 298,218; 298,076; 297,919; 294,609
DIST.PARZIALI PROGETTO	2,974; 5,088; 6,253; 4,963
QUOTE PAVIMENTATO	298,511; 298,331; 298,408; 298,109; 298,289
DIST.PARZIALI PAVIMENTATO	3,691; 4,750

SCAVI E BONIFICHE	
SCOTICO	25,847 m
BONIFICA	25,847 m
RILEVATI	
RILEVATO	70,567 m²
TERRENO VEGETALE	17,393 m
SOVRASTRUTTURA STRADALE	
STRATI LEGATI	11,378 m
STRATO DI FONDAZIONE	1,765 m²

SEZIONE N.: 4
QT. PROGETTO: 296,767
DIST.PROG.: 48,794
DIST.PREC.: 26,349
DIST.SUCC.: 26,164

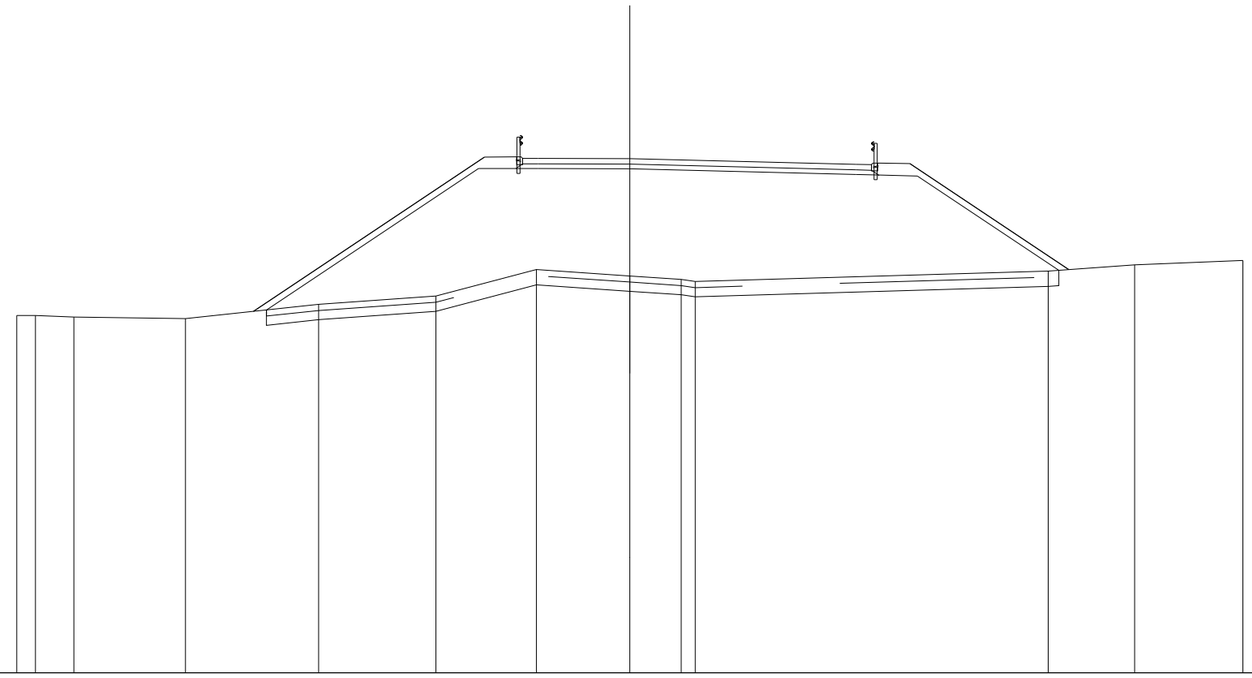

SCALA 1:200

QT.RIF. 280,000

QUOTE TERRENO	291,650 291,648 291,601 291,550 292,015 292,286 293,149 292,942 292,829 292,762 293,101 293,306 293,448
DIST.PARZIALI TERRENO	0,609 1,254 3,636 4,345 3,832 3,273 3,051 1,671 0,481 11,515 2,818 3,535
QUOTE PROGETTO	291,833 296,446 296,443 296,441 296,435 296,250 296,232 296,200 293,126
DIST.PARZIALI PROGETTO	6,915 1,216 0,726 2,997 7,381 0,735 1,268 4,609
QUOTE PAVIMENTATO	296,774 296,594 296,773 296,767 296,582 296,570 296,390
DIST.PARZIALI PAVIMENTATO	0,500 2,997 7,381 0,500

SCAVI E BONIFICHE	
SCOTICO	25,263 m
BONIFICA	25,263 m
RILEVATI	
RILEVATO	84,628 m²
TERRENO VEGETALE	19,482 m
SOVRASTRUTTURA STRADALE	
STRATI LEGATI	9,000 m
STRATO DI FONDAZIONE	1,404 m²

SEZIONE N.: 5
QT. PROGETTO: 295,243
DIST.PROG.: 74,957
DIST.PREC.: 26,164
DIST.SUCC.: 24,750

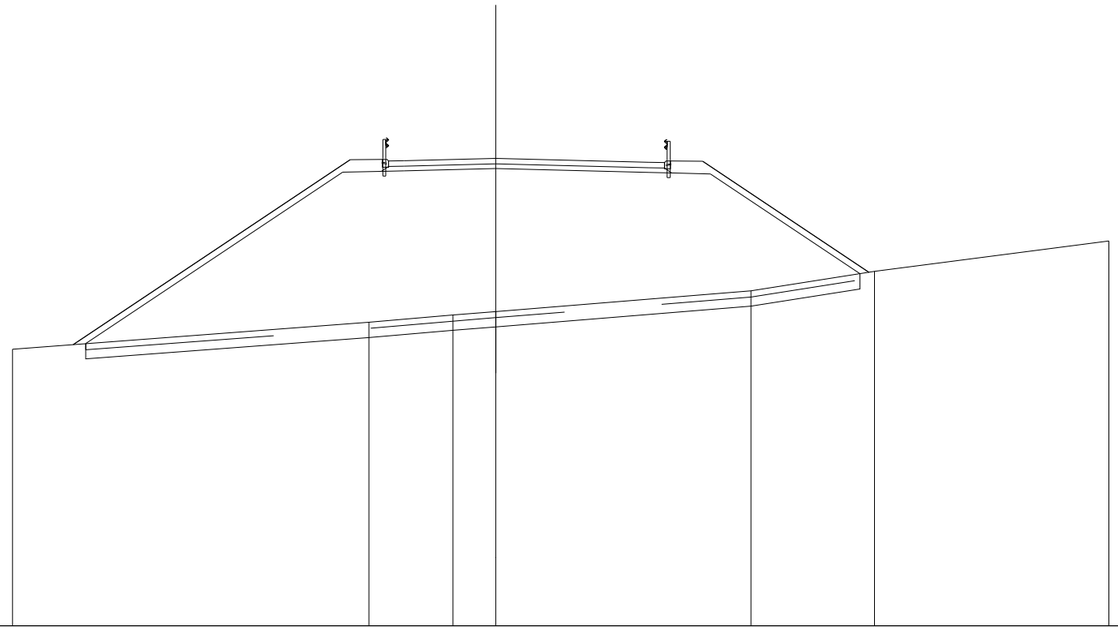

SCALA 1:200

QT.RIF. 280,000

QUOTE TERRENO	289,022 · 289,896 · 290,137 · 290,250 · 290,922 · 291,555 · 292,553
DIST.PARZIALI TERRENO	11,628 · 2,738 · 1,401 · 8,321 · 4,030 · 7,650
QUOTE PROGETTO	289,201 · 294,790 · 294,820 · 294,838 · 294,911 · 294,787 · 294,768 · 294,736 · 291,481
DIST.PARZIALI PROGETTO	8,379 · 1,266 · 0,735 · 3,000 · 4,989 · 0,749 · 1,268 · 4,880
QUOTE PAVIMENTATO	295,158 · 294,978 · 295,170 · 295,243 · 295,119 · 294,928 · 295,106
DIST.PARZIALI PAVIMENTATO	0,500 · 3,000 · 4,989 · 0,511

SCAVI E BONIFICHE	
SCOTICO	23,100 m
BONIFICA	23,100 m
RILEVATI	
RILEVATO	75,927 m²
TERRENO VEGETALE	19,055 m
SOVRASTRUTTURA STRADALE	
STRATI LEGATI	7,181 m
STRATO DI FONDAZIONE	1,127 m²

SEZIONE N.: 6
QT. PROGETTO: 294,428
DIST.PROG.: 99,708
DIST.PREC.: 24,750
DIST.SUCC.: 25,722

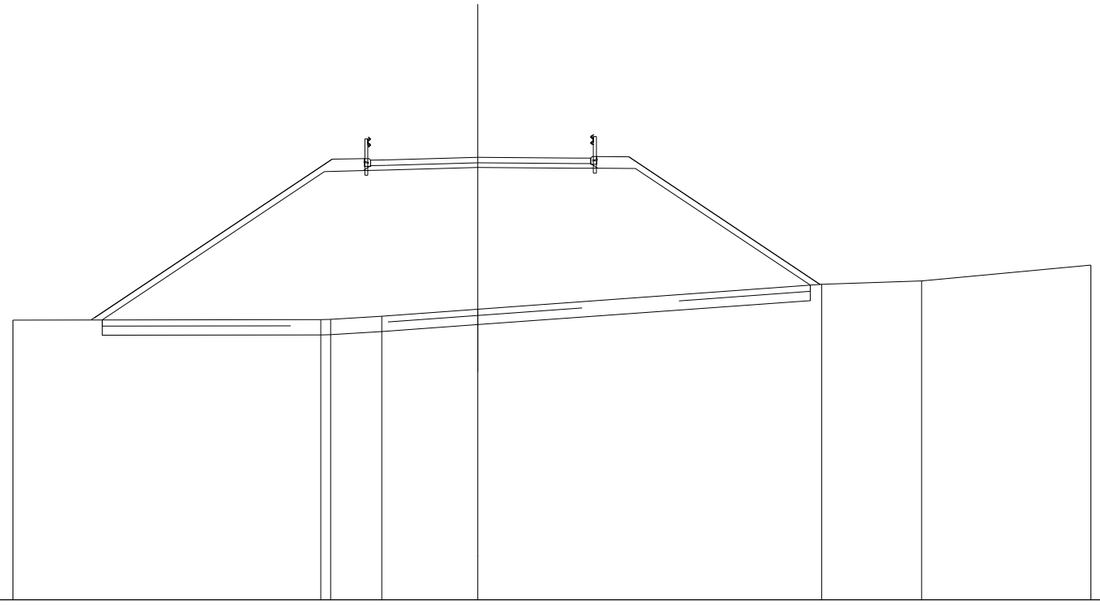

SCALA 1:200

QT.RIF. 280,000

QUOTE TERRENO	289,121; 289,140; 289,145; 289,245; 289,472; 290,286; 290,403; 290,919
DIST.PARZIALI TERRENO	10,042; 1,666; 3,137; 11,217; 3,265; 5,518
QUOTE PROGETTO	289,127; 293,962; 293,996; 294,016; 294,096; 294,075; 294,070; 294,062; 290,259
DIST.PARZIALI PROGETTO	7,250; 1,271; 0,738; 3,000; 3,181; 0,739; 1,232; 5,702
QUOTE PAVIMENTATO	294,154; 294,334; 294,348; 294,428; 294,407; 294,404; 294,224
DIST.PARZIALI PAVIMENTATO	0,500; 3,000; 3,181; 0,500

SCAVI E BONIFICHE	
SCOTICO	20,800 m
BONIFICA	20,800 m
RILEVATI	
RILEVATO	49,218 m²
TERRENO VEGETALE	16,434 m
SOVRASTRUTTURA STRADALE	
STRATI LEGATI	7,000 m
STRATO DI FONDAZIONE	1,081 m²

SEZIONE N.: 7
QT. PROGETTO: 294,097
DIST.PROG.: 125,430
DIST.PREC.: 25,722
DIST.SUCC.: 16,730

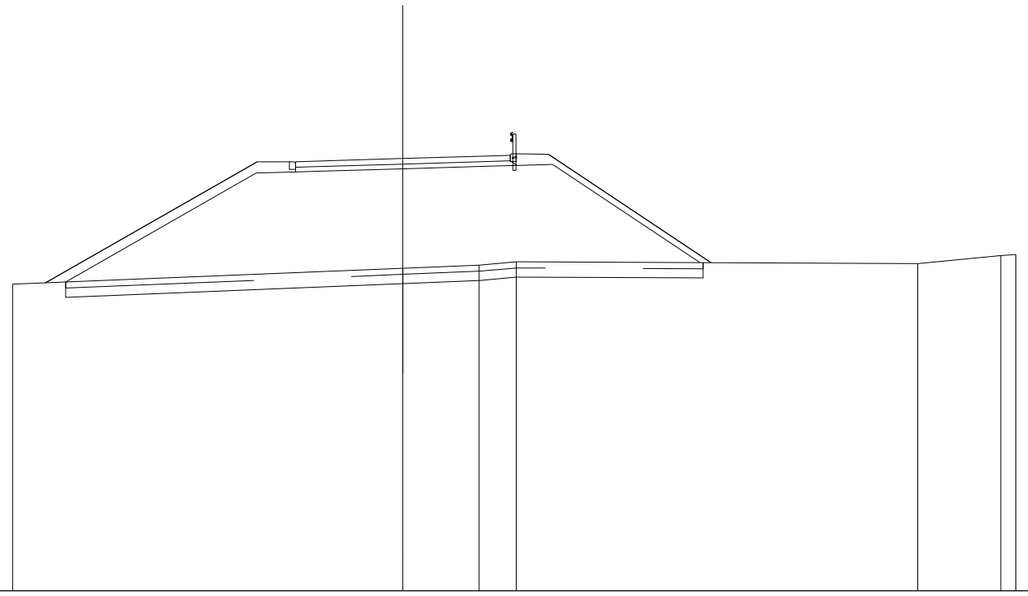

SCALA 1:200

QT.RIF. 280,000

QUOTE TERRENO	289,999 · 290,519 · 290,620 · 290,728 · 290,674 · 290,932 · 290,968
DIST.PARZIALI TERRENO	12,732 · 2,484 · 1,214 · 13,104 · 2,706 · 0,482
QUOTE PROGETTO	290,070 · 293,621 · 293,660 · 293,675 · 293,765 · 293,852 · 293,873 · 293,908 · 290,703
DIST.PARZIALI PROGETTO	6,216 · 1,290 · 0,500 · 3,000 · 3,000 · 0,717 · 1,169 · 4,804
QUOTE PAVIMENTATO	293,812 · 293,992 · 294,007 · 294,097 · 294,184 · 294,019 · 294,199
DIST.PARZIALI PAVIMENTATO	0,500 · 3,000 · 3,000 · 0,500

SCAVI E BONIFICHE	
SCOTICO	18,616 m
BONIFICA	18,616 m
RILEVATI	
RILEVATO	42,024 m²
TERRENO VEGETALE	13,792 m
SOVRASTRUTTURA STRADALE	
STRATI LEGATI	7,000 m
STRATO DI FONDAZIONE	1,099 m²

SEZIONE N.: 8
QT. PROGETTO: 293,844
DIST.PROG.: 142,160
DIST.PREC.: 16,730
DIST.SUCC.: 14,349

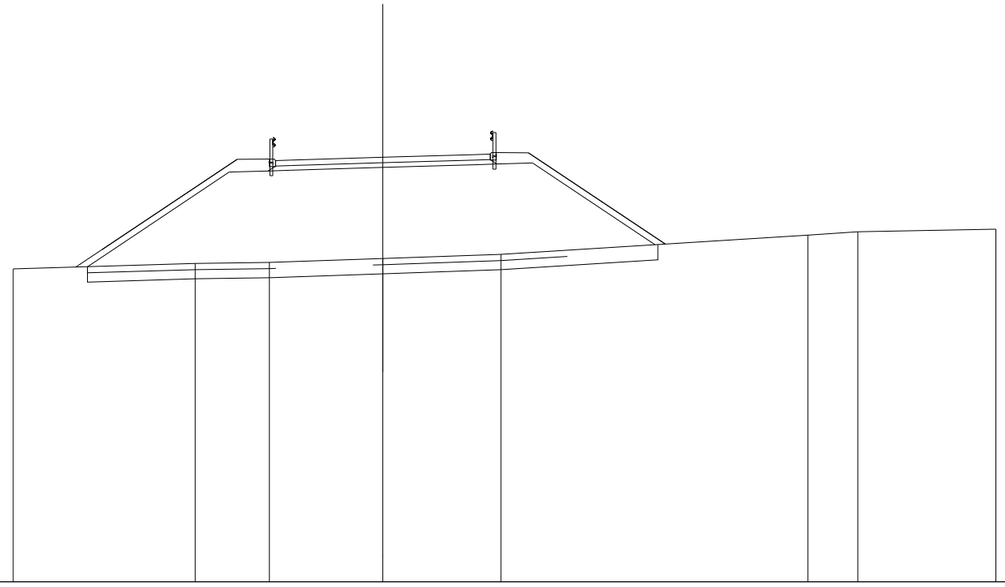

SCALA 1:200

QT.RIF. 280,000

QUOTE TERRENO	290,205 290,378 290,413 290,543 290,678 291,308 291,418 291,499
DIST.PARZIALI TERRENO	5,929 2,429 3,699 3,854 10,016 1,627 4,503
QUOTE PROGETTO	290,276 293,362 293,400 293,422 293,512 293,602 293,624 293,659 290,994
DIST.PARZIALI PROGETTO	4,626 1,278 0,737 3,000 3,000 0,717 1,168 3,995
QUOTE PAVIMENTATO	293,559 293,739 293,754 293,844 293,934 293,769 293,949
DIST.PARZIALI PAVIMENTATO	0,500 3,000 3,000 0,500

SCAVI E BONIFICHE	
SCOTICO	16,936 m
BONIFICA	16,936 m
RILEVATI	
RILEVATO	31,077 m²
TERRENO VEGETALE	11,898 m
SOVRASTRUTTURA STRADALE	
STRATI LEGATI	7,000 m
STRATO DI FONDAZIONE	1,099 m²

SEZIONE N.: 9
QT. PROGETTO: 293,532
DIST.PROG.: 156,509
DIST.PREC.: 14,349
DIST.SUCC.: 15,422

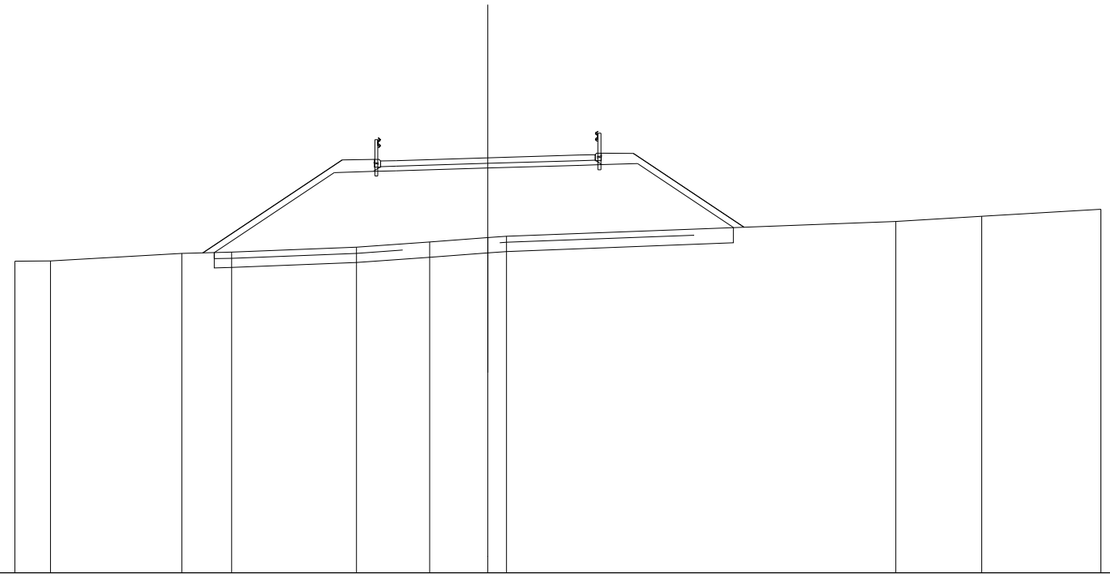

SCALA 1:200

QT.RIF. 280,000

QUOTE TERRENO	290,161 290,171 290,417 290,456 290,616 290,786 290,932 290,979 291,461 291,631 291,852
DIST.PARZIALI TERRENO	1,161 4,282 1,625 4,078 2,389 1,895 0,610 12,704 2,796 3,891
QUOTE PROGETTO	290,443 293,049 293,088 293,110 293,200 293,290 293,311 293,346 291,260
DIST.PARZIALI PROGETTO	3,908 1,278 0,737 3,000 3,000 0,717 1,188 3,129
QUOTE PAVIMENTATO	293,427 293,247 293,442 293,532 293,622 293,457 293,637
DIST.PARZIALI PAVIMENTATO	0,500 3,000 3,000 0,500

SCAVI E BONIFICHE	
SCOTICO	15,001 m
BONIFICA	15,001 m
RILEVATI	
RILEVATO	22,333 m²
TERRENO VEGETALE	9,534 m
SOVRASTRUTTURA STRADALE	
STRATI LEGATI	7,000 m
STRATO DI FONDAZIONE	1,099 m²

SEZIONE N.: 10
QT. PROGETTO: 293,185
DIST.PROG.: 171,931
DIST.PREC.: 15,422
DIST.SUCC.: 17,755

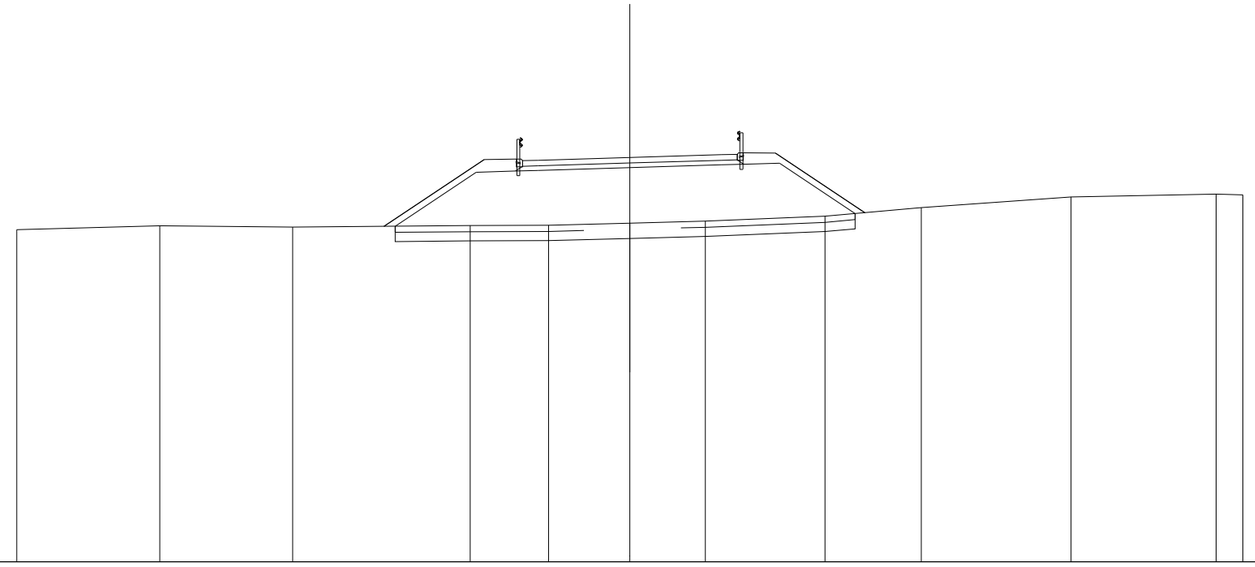

SCALA 1:200

QT.RIF. 280,000

QUOTE TERRENO	290,829 290,954 290,913 290,965 290,974 291,044 291,110 291,269 291,548 291,894 291,988 291,962
DIST.PARZIALI TERRENO	4,663 4,339 5,790 2,554 2,655 2,464 3,900 3,139 4,887 4,733 0,076
QUOTE PROGETTO	290,943 292,703 292,741 292,763 292,853 292,943 292,965 293,000 291,357
DIST.PARZIALI PROGETTO	2,639 1,278 0,737 3,000 3,000 0,717 1,188 2,464
QUOTE PAVIMENTATO	292,900 293,080 293,095 293,185 293,275 293,110 293,290
DIST.PARZIALI PAVIMENTATO	0,500 3,000 3,000 0,500

SCAVI E BONIFICHE	
SCOTICO	12,849 m
BONIFICA	12,849 m
RILEVATI	
RILEVATO	9,028 m²
TERRENO VEGETALE	6,975 m
SOVRASTRUTTURA STRADALE	
STRATI LEGATI	7,000 m
STRATO DI FONDAZIONE	1,099 m²

SEZIONE N.: 11
QT. PROGETTO: 292,786
DIST.PROG.: 189,686
DIST.PREC.: 17,755
DIST.SUCC.: 22,761

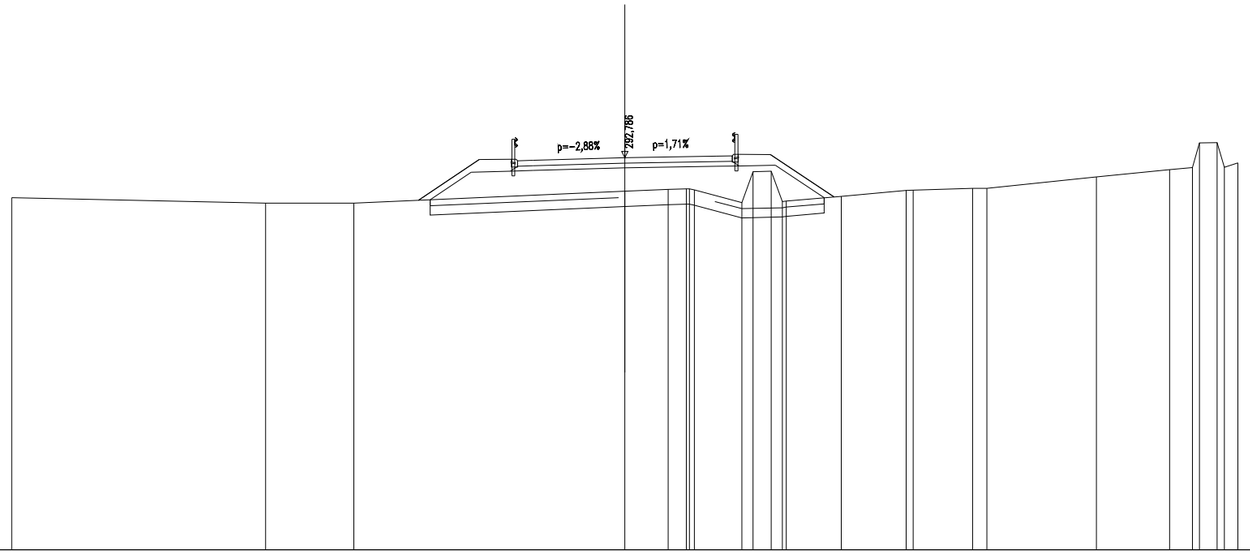

SCALA 1:200

QT.RIF. 280,000

QUOTE TERRENO	291,479 291,303 291,309 291,695 291,756 291,773 291,774 291,734 291,324 292,331 292,344 291,352 291,376 291,525 291,722 291,731 291,786 291,767 292,161 292,398 292,468 293,270 293,275 292,477 292,620
DIST.PARZIALI TERRENO	8,276 2,881 8,842 1,410 0,592 1,552 0,599 1,794 2,119 1,940 0,468 3,573 2,391 0,744 0,576 0,445
QUOTE PROGETTO	291,417 292,310 292,347 292,368 292,454 292,506 292,518 292,539 291,479
DIST.PARZIALI PROGETTO	1,338 1,275 0,737 3,000 3,000 0,721 1,190 1,589
QUOTE PAVIMENTATO	292,506 292,686 292,700 292,786 292,838 292,666 292,846
DIST.PARZIALI PAVIMENTATO	0,500 3,000 3,000 0,500

SCAVI E BONIFICHE	
STERRO	0,118 m²
SCOTICO	11,840 m
BONIFICA	11,840 m
RILEVATI	
RILEVATO	7,325 m²
TERRENO VEGETALE	5,696 m
SOVRASTRUTTURA STRADALE	
STRATI LEGATI	7,000 m
STRATO DI FONDAZIONE	1,100 m²

SEZIONE N.: 12
QT. PROGETTO: 292,275
DIST.PROG.: 212,447
DIST.PREC.: 22,761
DIST.SUCC.: 24,951

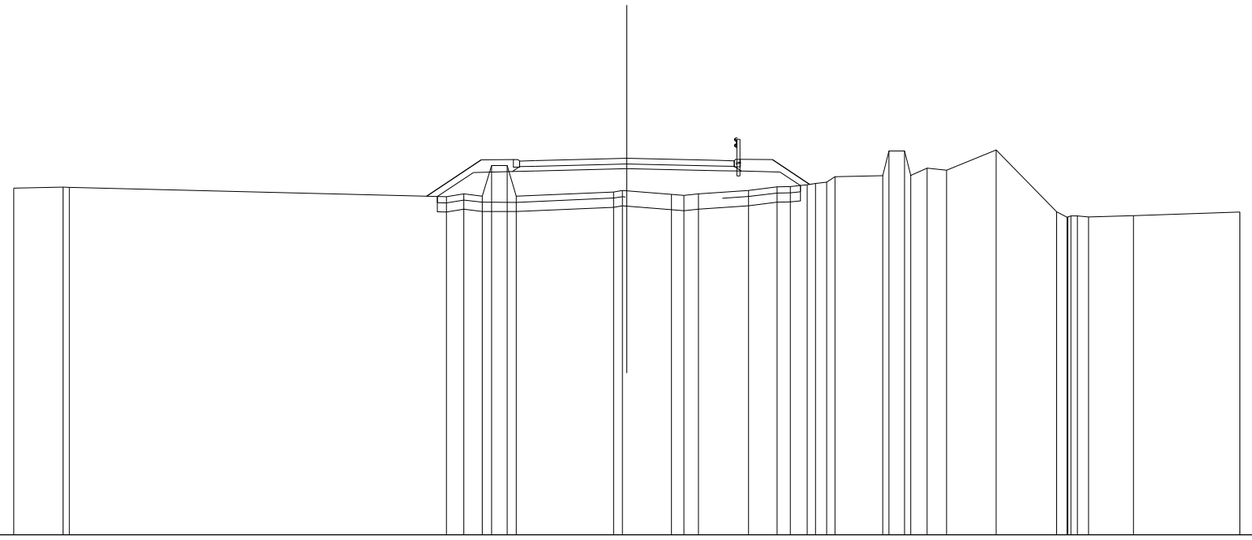

SCALA 1:200

QT.RIF. 280,000

QUOTE TERRENO	291,304; 291,337; 291,333; 291,025; 291,115; 291,046; 292,045; 292,044; 291,043; 291,180; 291,226; 291,214; 291,101; 291,065; 291,119; 291,230; 291,345; 291,353; 291,412; 291,449; 291,502; 291,676; 291,714; 292,515; 292,519; 291,720; 291,857; 291,883; 292,552; 290,534; 290,359; 290,364; 290,399; 290,400; 290,362; 290,408; 290,528
DIST.PARZIALI TERRENO	1,607; 12,301; 0,588; 0,602; 0,507; 3,168; 1,457; 0,408; 0,471; 1,632; 0,937; 0,424; 0,550; 1,555; 0,510; 0,530; 0,634; 1,622; 1,968; 1,461; 3,473
QUOTE PROGETTO	291,032; 291,817; 291,849; 291,867; 291,943; 291,876; 291,860; 291,831; 291,389
DIST.PARZIALI PROGETTO	1,176; 1,268; 0,735; 3,000; 3,000; 0,734; 1,262; 0,664
QUOTE PAVIMENTATO	292,007; 292,187; 292,199; 292,275; 292,208; 292,017; 292,197
DIST.PARZIALI PAVIMENTATO	0,500; 3,000; 3,000; 0,500

SCAVI E BONIFICHE	
STERRO	0,512 m²
SCOTICO	11,724 m
BONIFICA	11,724 m
RILEVATI	
RILEVATO	7,860 m²
TERRENO VEGETALE	5,826 m
SOVRASTRUTTURA STRADALE	
STRATI LEGATI	7,000 m
STRATO DI FONDAZIONE	1,099 m²

SEZIONE N.: 13
QT. PROGETTO: 291,551
DIST.PROG.: 237,398
DIST.PREC.: 24,951
DIST.SUCC.: 25,000

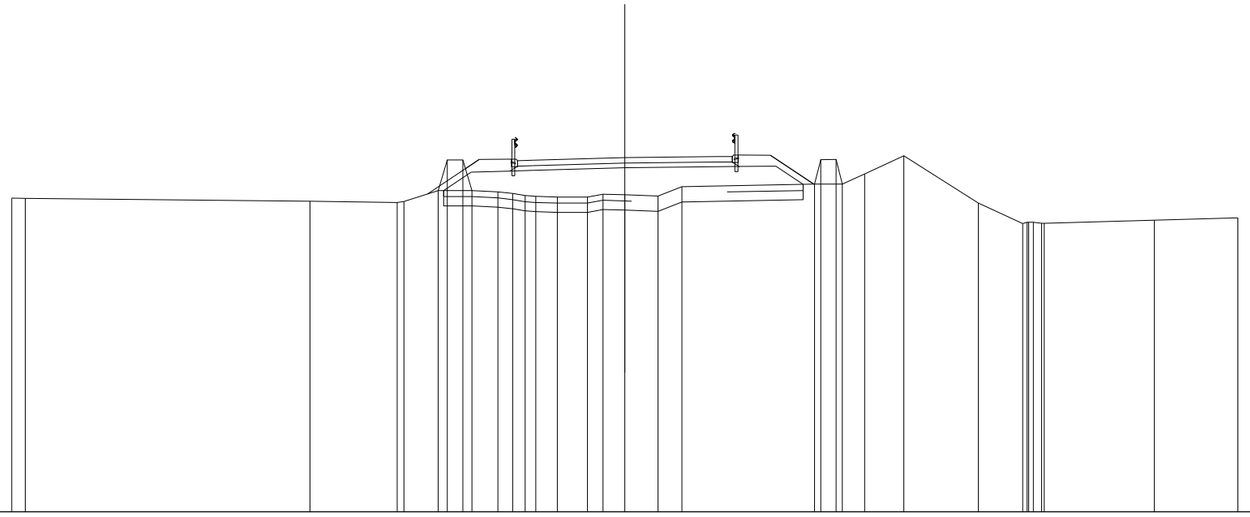

SCALA 1:200

QT.RIF. 280,000

QUOTE TERRENO	290,229; 290,221; 290,128; 290,087; 290,123; 290,477; 291,477; 291,478; 290,478; 290,436; 290,378; 290,315; 290,289; 290,267; 290,267; 290,360; 290,336; 290,299; 290,601; 290,686; 291,486; 291,487; 290,687; 291,016; 291,614; 290,070; 289,403; 289,438; 289,446; 289,407; 289,404; 289,508; 289,582
DIST.PARZIALI TERRENO	0,441; 9,282; 2,851; 1,118; 0,501; 0,845; 0,485; 0,405; 0,706; 0,978; 0,515; 0,710; 1,083; 0,781; 4,326; 0,501; 0,732; 1,279; 2,431; 1,445; 3,595; 2,725
QUOTE PROGETTO	290,477; 291,078; 291,114; 291,134; 291,219; 291,251; 291,258; 291,271; 290,678
DIST.PARZIALI PROGETTO	0,901; 1,274; 0,738; 3,000; 3,000; 0,723; 1,201; 0,889
QUOTE PAVIMENTATO	291,272; 291,452; 291,466; 291,551; 291,583; 291,408; 291,588
DIST.PARZIALI PAVIMENTATO	0,500; 3,000; 3,000; 0,500

SCAVI E BONIFICHE	
STERRO	0,005 m²
SCOTICO	10,431 m
BONIFICA	10,431 m
RILEVATI	
RILEVATO	1,400 m²
TERRENO VEGETALE	4,210 m
SOVRASTRUTTURA STRADALE	
STRATI LEGATI	7,000 m
STRATO DI FONDAZIONE	1,099 m²

SEZIONE N.: 14
QT. PROGETTO: 290,514
DIST.PROG.: 262,398
DIST.PREC.: 25,000
DIST.SUCC.: 25,000

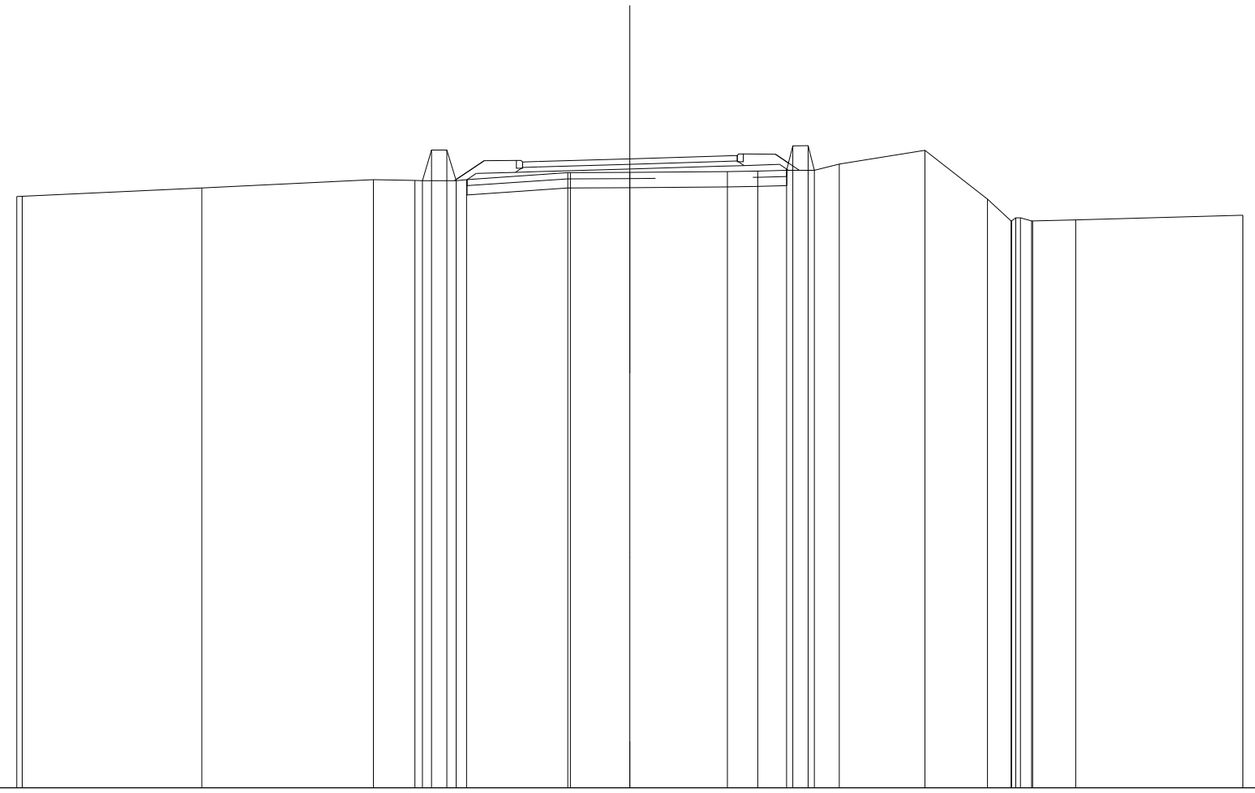

SCALA 1:200

QT.RIF. 270,000

QUOTE TERRENO	289,282 289,292 289,561 289,835 289,808 289,799 290,799 290,799 289,799 289,835 290,058 290,057 290,066 290,091 290,109 290,137 290,937 290,937 290,137 290,339 290,785 289,199 288,485 288,489 288,590 288,590 288,490 288,485 288,520 288,668
DIST.PARZIALI TERRENO	5,859 5,598 1,355 0,500 3,299 1,942 3,182 0,982 0,940 0,500 0,616 2,791 2,048 0,786 1,407 5,457
QUOTE PROGETTO	289,836 290,031 290,069 290,092 290,182 290,272 290,293 290,328 290,137
DIST.PARZIALI PROGETTO	1,278 0,737 3,000 3,000 0,717 1,168
QUOTE PAVIMENTATO	290,229 290,409 290,424 290,514 290,604 290,439 290,619
DIST.PARZIALI PAVIMENTATO	0,500 3,000 3,000 0,500

SCAVI E BONIFICHE	
STERRO	0,377 m²
SCOTICO	10,870 m
BONIFICA	10,870 m
RILEVATI	
RILEVATO	2,079 m²
TERRENO VEGETALE	4,697 m
SOVRASTRUTTURA STRADALE	
STRATI LEGATI	7,000 m
STRATO DI FONDAZIONE	1,099 m²

SEZIONE N.: 15
QT. PROGETTO: 289,269
DIST.PROG.: 287,398
DIST.PREC.: 25,000
DIST.SUCC.: 25,000

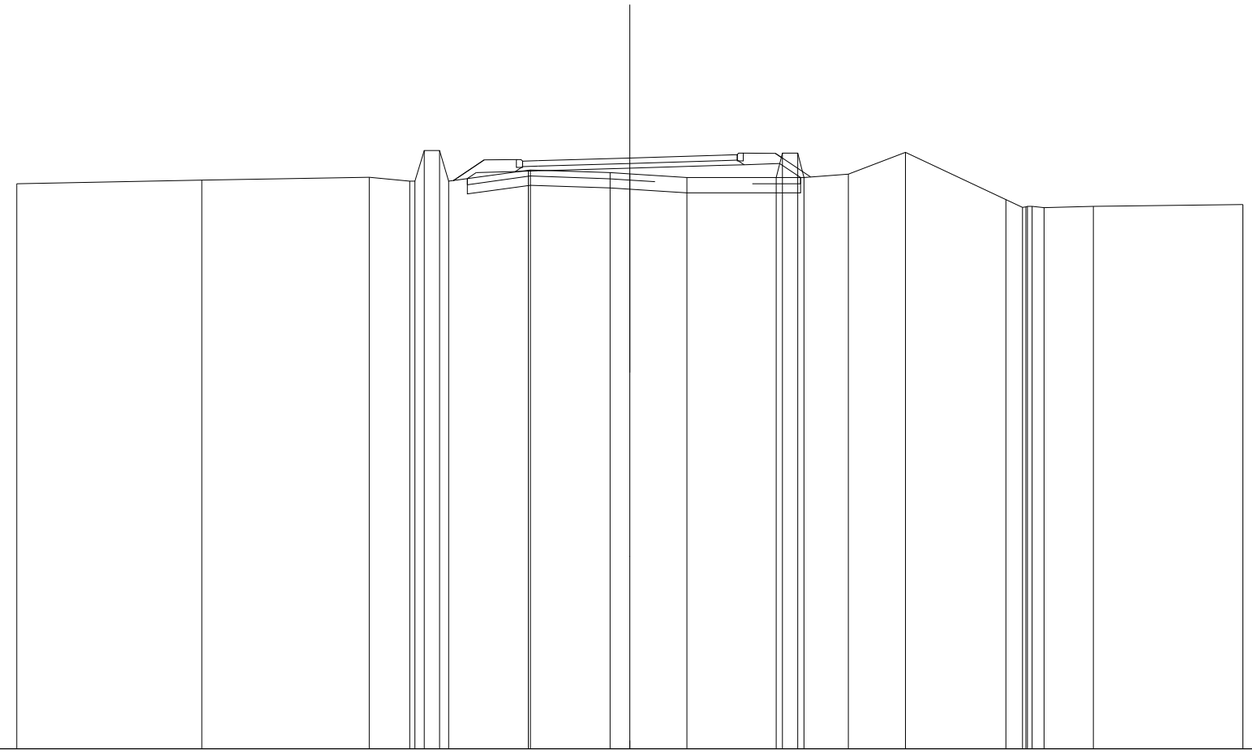

SCALA 1:200

QT.RIF. 270,000

QUOTE TERRENO	288,428 · 288,547 · 288,639 · 288,509 · 288,511 · 289,510 · 289,510 · 288,510 · 288,870 · 288,877 · 288,790 · 288,749 · 288,631 · 288,630 · 289,429 · 289,428 · 288,628 · 288,739 · 289,454 · 287,913 · 287,652 · 287,672 · 287,689 · 287,687 · 287,651 · 287,686 · 287,749
DIST.PARZIALI TERRENO	6,033 · 5,467 · 1,320 · 0,500 · 2,596 · 2,595 · 0,847 · 1,860 · 2,918 · 0,500 · 1,446 · 1,867 · 3,275 · 0,546 · 0,390 · 1,610 · 4,877
QUOTE PROGETTO	288,594 · 288,786 · 288,825 · 288,847 · 288,937 · 289,027 · 289,048 · 289,083 · 288,628
DIST.PARZIALI PROGETTO	1,278 · 0,737 · 3,000 · 3,000 · 0,717 · 1,168 · 0,883
QUOTE PAVIMENTATO	288,984 · 289,164 · 289,179 · 289,269 · 289,359 · 289,194 · 289,374
DIST.PARZIALI PAVIMENTATO	0,500 · 3,000 · 3,000 · 0,500

SCAVI E BONIFICHE	
STERRO	0,008 m²
SCOTICO	10,097 m
BONIFICA	10,097 m
RILEVATI	
RILEVATO	0,756 m²
TERRENO VEGETALE	3,657 m
SOVRASTRUTTURA STRADALE	
STRATI LEGATI	7,000 m
STRATO DI FONDAZIONE	1,099 m²

SEZIONE N.: 16
QT. PROGETTO: 288,019
DIST.PROG.: 312,397
DIST.PREC.: 25,000
DIST.SUCC.: 25,000

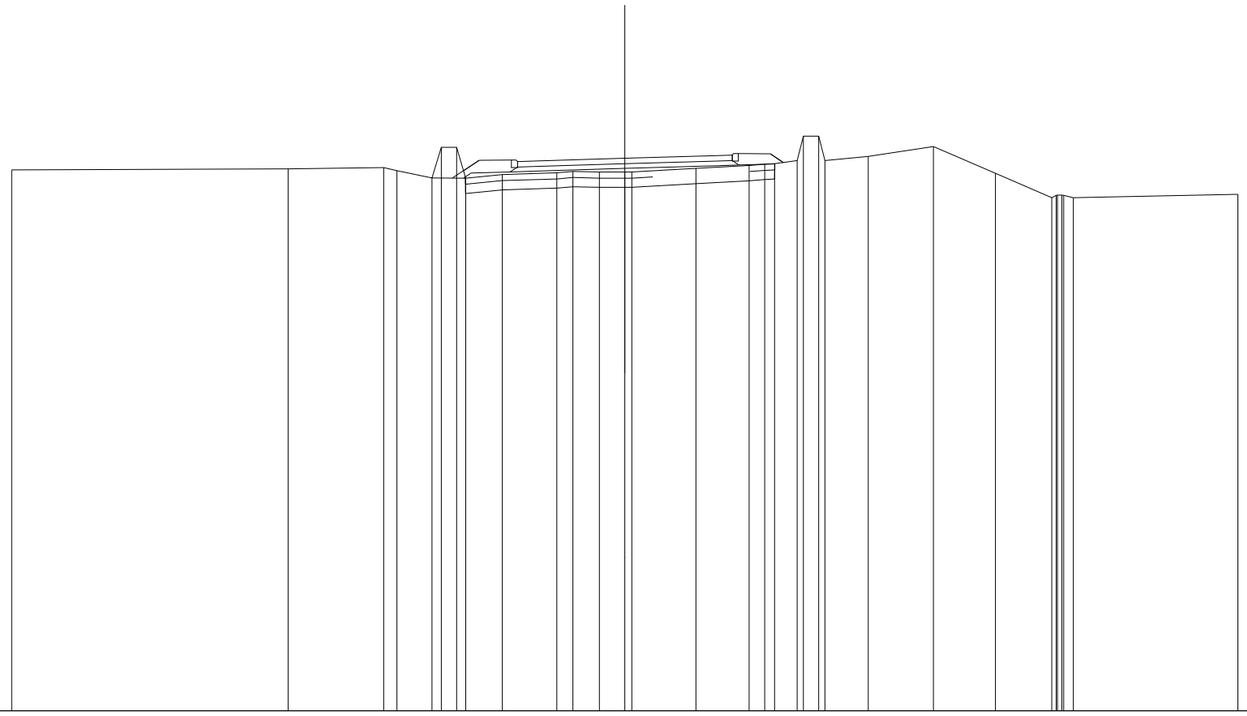

SCALA 1:200

QT.RIF. 270,000

QUOTE TERRENO	287,638 · 287,671 · 287,715 · 287,813 · 287,374 · 288,374 · 288,373 · 287,372 · 287,489 · 287,544 · 287,589 · 287,569 · 287,569 · 287,569 · 287,689 · 287,787 · 287,824 · 287,840 · 287,942 · 288,742 · 288,741 · 287,941 · 288,083 · 288,403 · 287,525 · 286,737 · 286,811 · 286,818 · 286,817 · 286,810 · 286,735 · 286,846
DIST.PARZIALI TERRENO	9,017 · 3,117 · 0,427 · 1,149 · 0,501 · 1,167 · 1,779 · 0,526 · 0,866 · 0,830 · 2,092 · 1,738 · 0,507 · 0,737 · 0,501 · 1,414 · 2,131 · 2,021 · 1,842 · 5,368
QUOTE PROGETTO	287,372 · 287,536 · 287,575 · 287,597 · 287,687 · 287,777 · 287,798 · 287,833 · 287,841
DIST.PARZIALI PROGETTO	1,278 · 0,737 · 3,000 · 3,000 · 0,717 · 1,168
QUOTE PAVIMENTATO	287,734 · 287,914 · 287,929 · 288,019 · 288,109 · 287,944 · 288,124
DIST.PARZIALI PAVIMENTATO	0,500 · 3,000 · 3,000 · 0,500

SCAVI E BONIFICHE	
STERRO	3,207 m²
SCOTICO	9,206 m
BONIFICA	9,198 m
RILEVATI	
TERRENO VEGETALE	3,662 m
SOVRASTRUTTURA STRADALE	
STRATI LEGATI	7,000 m
STRATO DI FONDAZIONE	1,082 m²

SEZIONE N.: 17
QT. PROGETTO: 286,769
DIST.PROG.: 337,397
DIST.PREC.: 25,000
DIST.SUCC.: 15,618

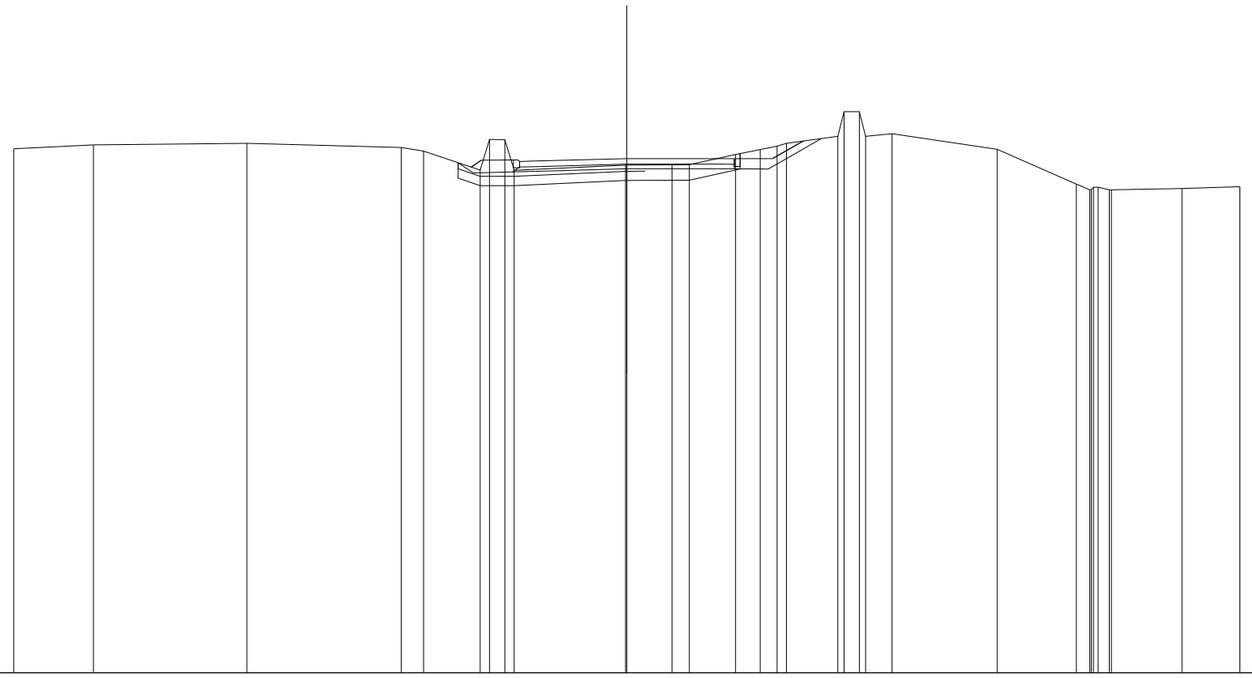

SCALA 1:200

QT.RIF. 270,000

QUOTE TERRENO	287,092 287,214 287,263 287,126 287,011 286,390 287,389 287,388 286,387 286,553 286,553 286,566 286,568 286,903 287,063 287,170 287,264 287,497 288,296 288,296 287,496 287,583 287,072 285,933 285,747 285,755 285,839 285,839 285,755 285,746 285,796 285,852
DIST.PARZIALI TERRENO	2,601 5,003 5,039 0,723 1,853 0,501 3,638 1,472 0,569 1,508 0,803 0,550 1,680 0,501 0,868 3,427 2,584 0,438 2,308 1,886
QUOTE PROGETTO	286,633 286,301 286,335 286,355 286,437 286,433 286,432 286,431 287,422
DIST.PARZIALI PROGETTO	0,498 1,272 0,736 3,000 3,000 0,500 1,111 1,734
QUOTE PAVIMENTATO	286,494 286,674 286,687 286,769 286,765 286,584 286,764
DIST.PARZIALI PAVIMENTATO	0,500 3,000 3,000 0,500

SCAVI E BONIFICHE	
STERRO	4,552 m²
SCOTICO	11,234 m
RILEVATI	
TERRENO VEGETALE	2,737 m
SOVRASTRUTTURA STRADALE	
STRATI LEGATI	7,000 m
STRATO DI FONDAZIONE	1,064 m²

SEZIONE N.: 18
QT. PROGETTO: 285,988
DIST.PROG.: 353,015
DIST.PREC.: 15,618

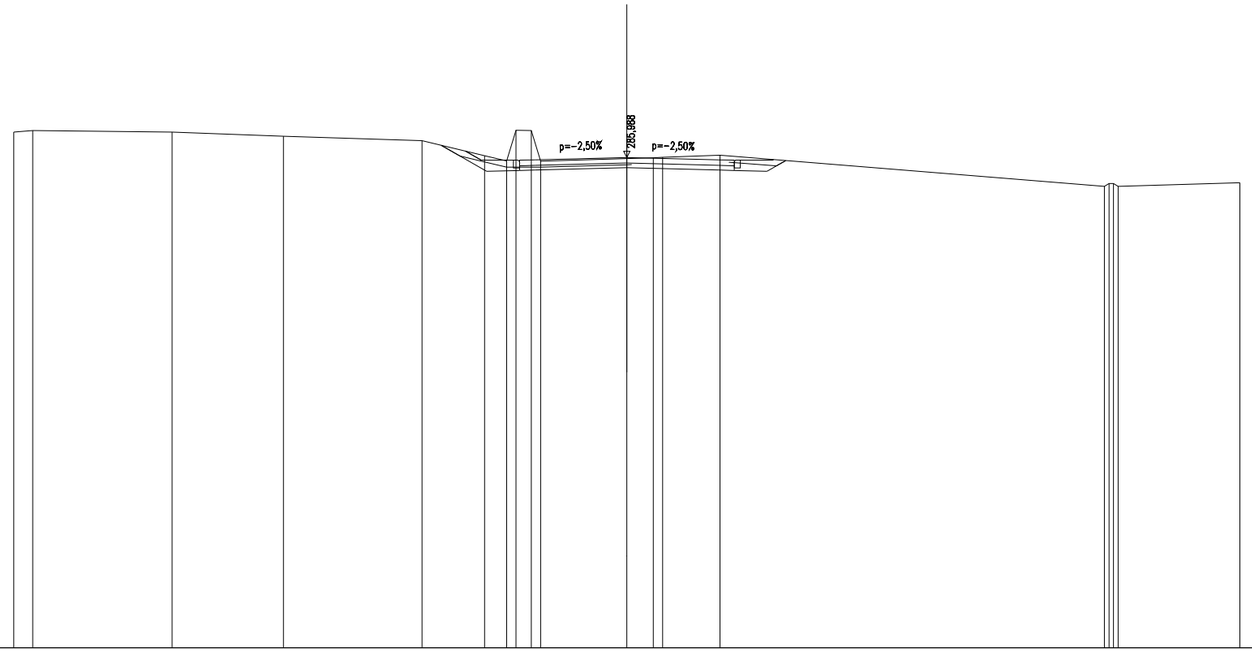

SCALA 1:200

QT.RIF. 270,000

QUOTE TERRENO	286,821 286,867 286,819 286,681 286,541 286,045 285,876 285,875 286,872 285,871 285,951 285,981 285,986 286,061 285,045 285,145 285,144 285,044 285,165
DIST.PARZIALI TERRENO	0,617 4,544 3,631 4,527 2,038 0,722 0,502 2,817 0,984 1,872 12,541 3,971
QUOTE PROGETTO	286,389 285,541 285,568 285,581 285,656 285,581 285,568 285,541 285,588
DIST.PARZIALI PROGETTO	1,482 1,072 0,500 3,000 3,000 0,500 1,072 0,506
QUOTE PAVIMENTATO	285,720 285,900 285,913 285,988 285,913 285,720 285,900
DIST.PARZIALI PAVIMENTATO	0,500 3,000 3,000 0,500

Nuovo Svincolo Paulilatino

Interpoderale C nord-ovest

SCAVI E BONIFICHE	
STERRO	0,977 m²
RILEVATI	
TERRENO VEGETALE	1,337 m
SOVRASTRUTTURA STRADALE	
STRATI LEGATI	3,498 m
STRATO DI FONDAZIONE	0,900 m²

SEZIONE N.: 1
QT. PROGETTO: 297,954
DIST.PROG.: 0,000
DIST.SUCC.: 15,109

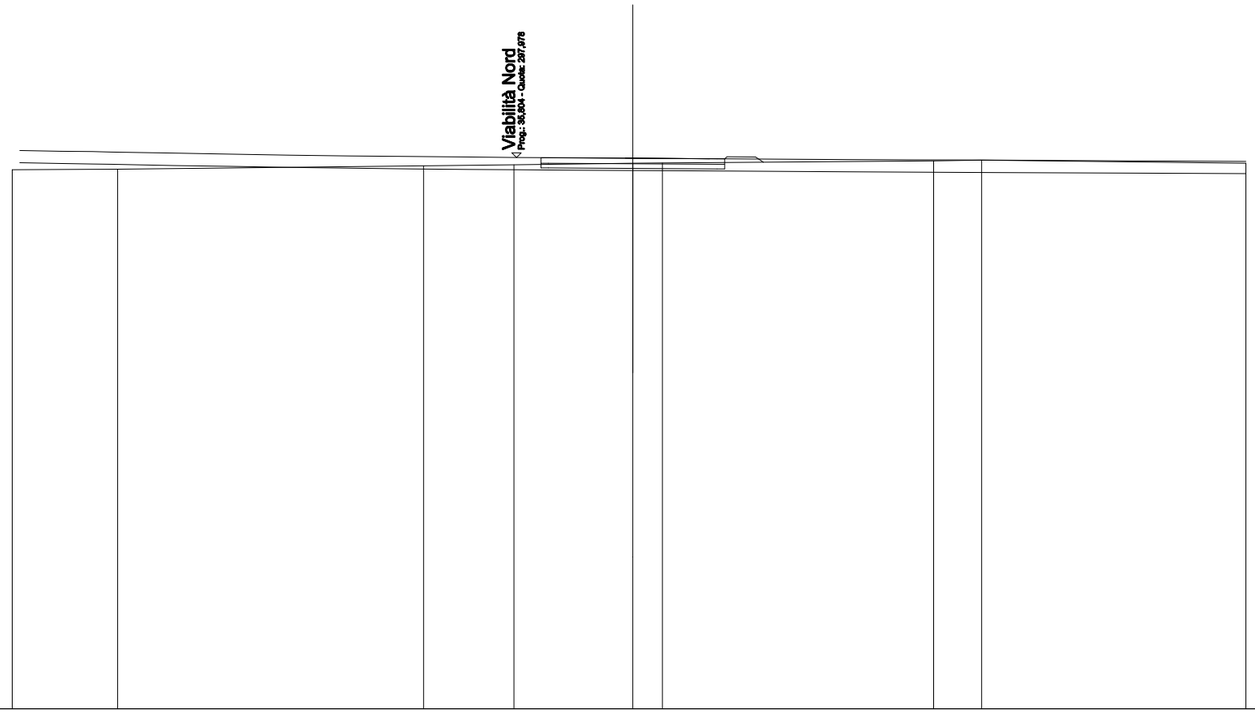

SCALA 1:200

QT.RIF. 280,000

QUOTE TERRENO	297,579		297,596		297,703		297,744		297,787	297,800		297,870	297,894	297,791
DIST.PARZIALI TERRENO		3,439		9,988		2,947		3,877	0,980		8,849		1,569	8,622
QUOTE PROGETTO							297,643 297,641		297,624		297,608 297,606			
DIST.PARZIALI PROGETTO								2,750		2,750				
QUOTE PAVIMENTATO							297,793 297,973 297,971		297,960 297,954 297,958		297,939 297,938 297,756 297,936			
DIST.PARZIALI PAVIMENTATO								2,500		2,502				

SCAVI E BONIFICHE	
STERRO	12,433 m²
SCOTICO IN TRINCEA	11,306 m
RILEVATI	
TERRENO VEGETALE	0,630 m
SOVRASTRUTTURA STRADALE	
STRATI LEGATI	5,755 m
STRATO DI FONDAZIONE	0,863 m²

SEZIONE N.: 2
QT. PROGETTO: 297,682
DIST.PROG.: 15,109
DIST.PREC.: 15,109
DIST.SUCC.: 15,287

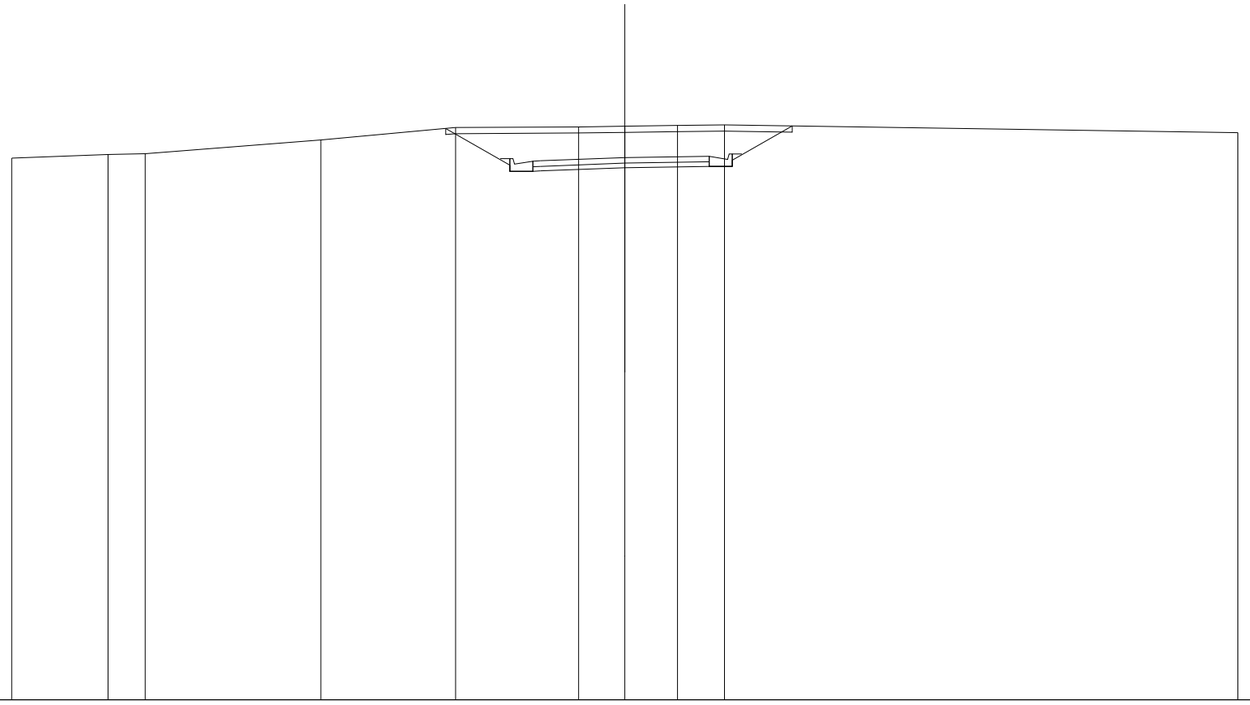

SCALA 1:200

QT.RIF. 280,000

QUOTE TERRENO	297,661 297,762 297,804 298,257 298,662 298,682 298,705 298,732 298,747 298,493
DIST.PARZIALI TERRENO	3,139 1,207 5,737 4,395 4,012 1,511 1,721 1,529 16,750
QUOTE PROGETTO	298,632 297,237 297,437 297,237 297,246 297,352 297,394 297,394 297,394 297,594 298,713
DIST.PARZIALI PROGETTO	2,092 0,760 2,752 2,750 0,760 1,959
QUOTE PAVIMENTATO	297,567 297,387 297,576 297,682 297,724 297,544 297,724
DIST.PARZIALI PAVIMENTATO	2,752 2,750

SCAVI E BONIFICHE	
STERRO	12,650 m²
SCOTICO IN TRINCEA	11,944 m
RILEVATI	
TERRENO VEGETALE	0,630 m
SOVRASTRUTTURA STRADALE	
STRATI LEGATI	6,011 m
STRATO DI FONDAZIONE	0,902 m²

SEZIONE N.: 3
QT. PROGETTO: 297,841
DIST.PROG.: 30,396
DIST.PREC.: 15,287
DIST.SUCC.: 15,287

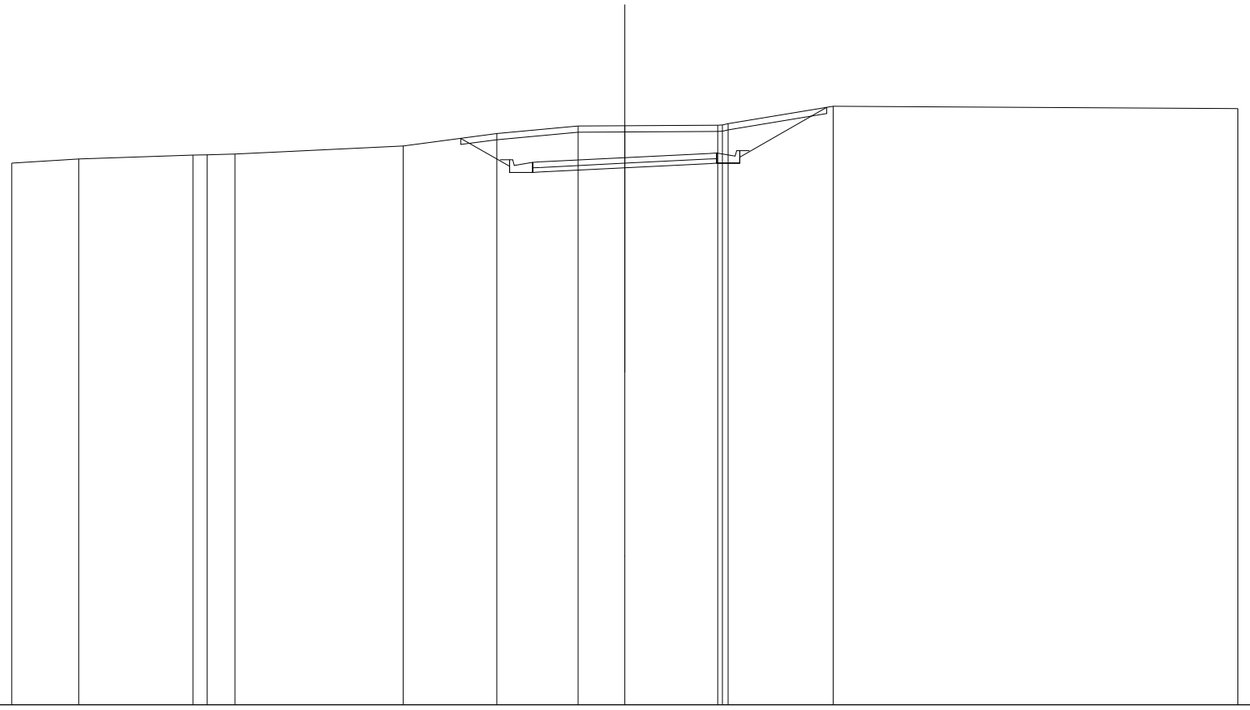

SCALA 1:200

QT.RIF. 280,000

QUOTE TERRENO	297,663 297,801 297,927 297,939 297,958 298,225 298,628 298,873 298,882 298,900 298,907 298,952 299,516 299,440
DIST.PARZIALI TERRENO	2,179 3,729 0,464 0,911 5,484 3,054 2,653 1,525 3,026 3,429 13,206
QUOTE PROGETTO	298,473 297,361 297,561 297,361 297,373 297,511 297,649 297,661 297,661 297,861 299,482
DIST.PARZIALI PROGETTO	1,596 0,760 2,761 2,750 0,760 2,837
QUOTE PAVIMENTATO	297,691 297,511 297,703 297,841 297,979 297,811 297,991
DIST.PARZIALI PAVIMENTATO	2,761 2,750

SCAVI E BONIFICHE	
STERRO	7,712 m²
SCOTICO IN TRINCEA	9,682 m
RILEVATI	
TERRENO VEGETALE	0,630 m
SOVRASTRUTTURA STRADALE	
STRATI LEGATI	6,005 m
STRATO DI FONDAZIONE	0,901 m²

SEZIONE N.: 4
QT. PROGETTO: 298,174
DIST.PROG.: 45,683
DIST.PREC.: 15,287
DIST.SUCC.: 17,304

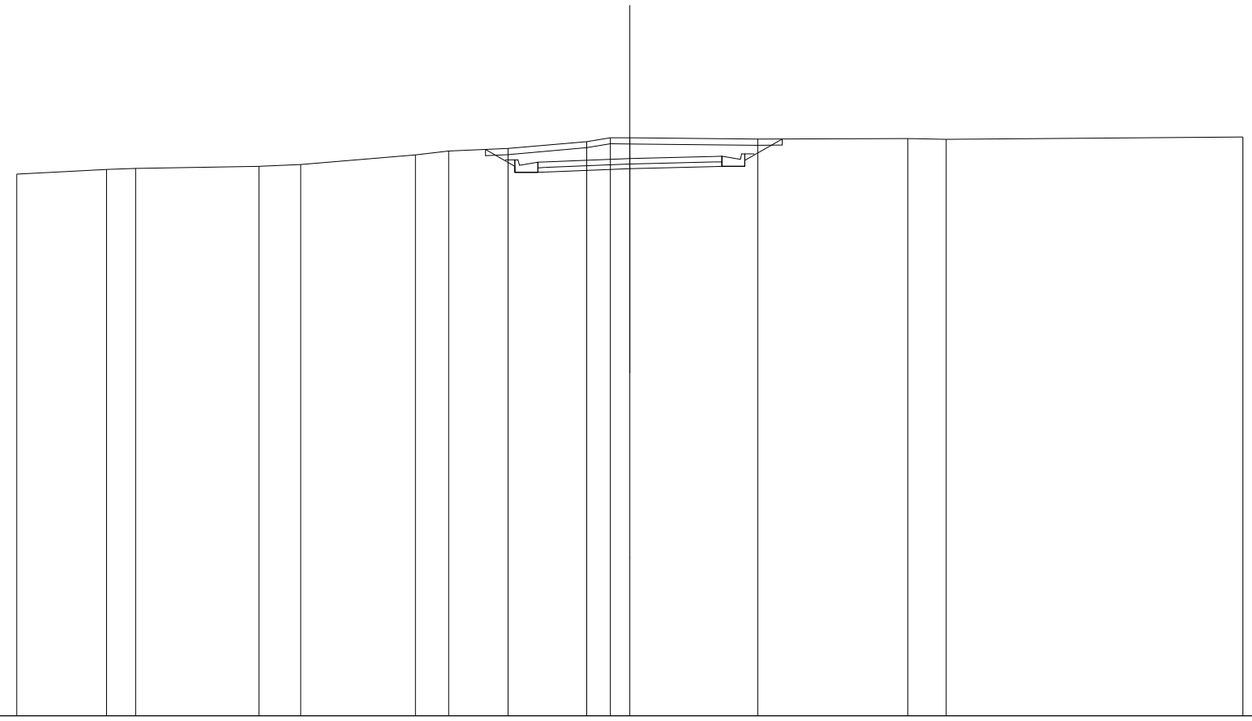

SCALA 1:200

QT.RIF. 280,000

QUOTE TERRENO	297,663; 297,818; 297,848; 297,918; 297,977; 298,292; 298,418; 298,501; 298,726; 298,852; 298,846; 298,807; 298,827; 298,795; 298,878
DIST.PARZIALI TERRENO	2,928; 0,948; 4,023; 1,361; 3,747; 1,078; 1,941; 2,567; 0,773; 0,636; 4,173; 4,897; 1,249; 9,681
QUOTE PROGETTO	298,469; 297,721; 297,921; 297,721; 297,731; 297,844; 297,909; 297,914; 297,914; 298,114; 298,810
DIST.PARZIALI PROGETTO	0,980; 0,750; 2,750; 2,750; 0,750; 1,217
QUOTE PAVIMENTATO	297,871; 298,051; 298,061; 298,174; 298,239; 298,244; 298,064
DIST.PARZIALI PAVIMENTATO	2,750; 2,750

SCAVI E BONIFICHE	
STERRO	9,014 m²
SCOTICO IN TRINCEA	10,442 m
RILEVATI	
TERRENO VEGETALE	0,630 m
SOVRASTRUTTURA STRADALE	
STRATI LEGATI	6,034 m
STRATO DI FONDAZIONE	0,905 m²

SEZIONE N.: 5
QT. PROGETTO: 298,551
DIST.PROG.: 62,987
DIST.PREC.: 17,304
DIST.SUCC.: 19,997

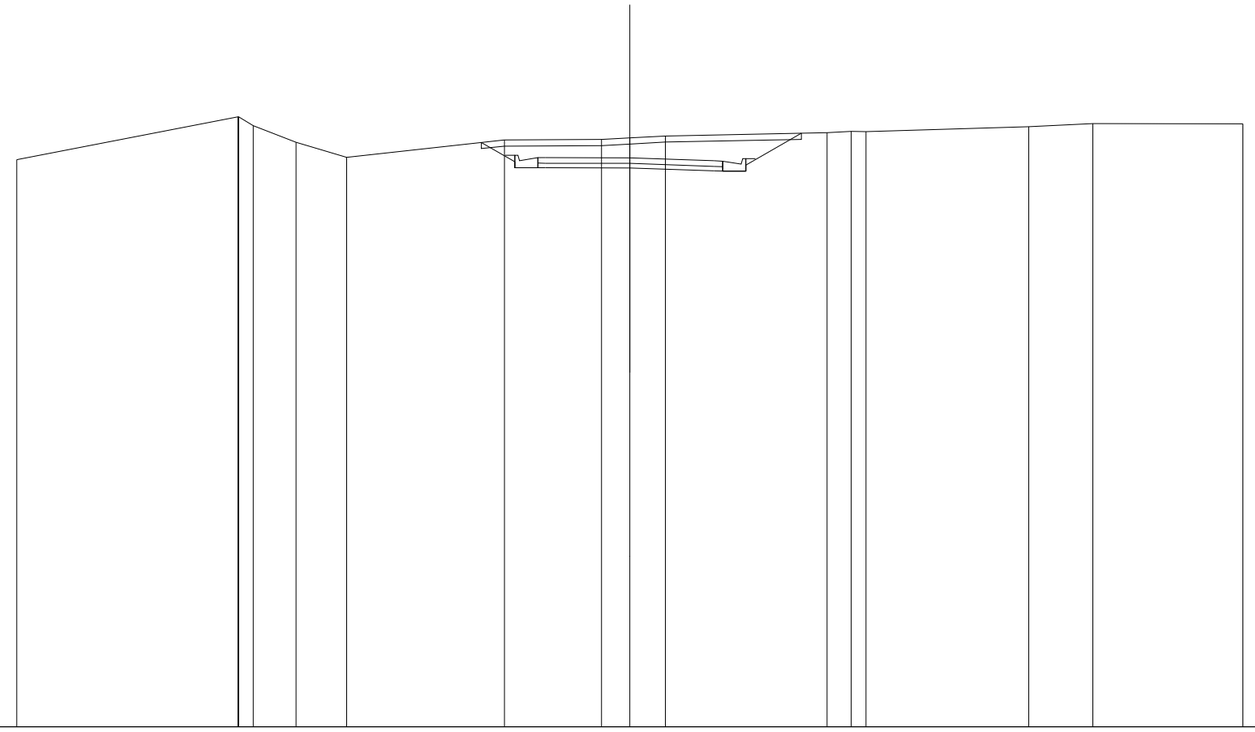

SCALA 1:200

QT.RIF. 280,000

QUOTE TERRENO	298,491; 299,889; 299,890; 299,607; 299,061; 298,569; 299,137; 299,153; 299,204; 299,268; 299,372; 299,421; 299,408; 299,566; 299,670; 299,667
DIST.PARZIALI TERRENO	7,209; 0,476; 1,399; 1,652; 5,144; 3,171; 0,921; 1,160; 5,272; 0,786; 0,469; 5,306; 2,090; 4,897
QUOTE PROGETTO	299,054; 298,230; 298,430; 298,230; 298,229; 298,221; 298,127; 298,117; 298,117; 298,317; 299,355
DIST.PARZIALI PROGETTO	1,092; 0,750; 2,752; 2,750; 0,750; 1,817
QUOTE PAVIMENTATO	298,380; 298,560; 298,559; 298,551; 298,457; 298,447; 298,257
DIST.PARZIALI PAVIMENTATO	2,752; 2,750

SCAVI E BONIFICHE	
STERRO	8,855 m²
SCOTICO IN TRINCEA	10,385 m
RILEVATI	
TERRENO VEGETALE	0,630 m
SOVRASTRUTTURA STRADALE	
STRATI LEGATI	6,004 m
STRATO DI FONDAZIONE	0,901 m²

SEZIONE N.: 6
QT. PROGETTO: 298,987
DIST.PROG.: 82,984
DIST.PREC.: 19,997
DIST.SUCC.: 19,996

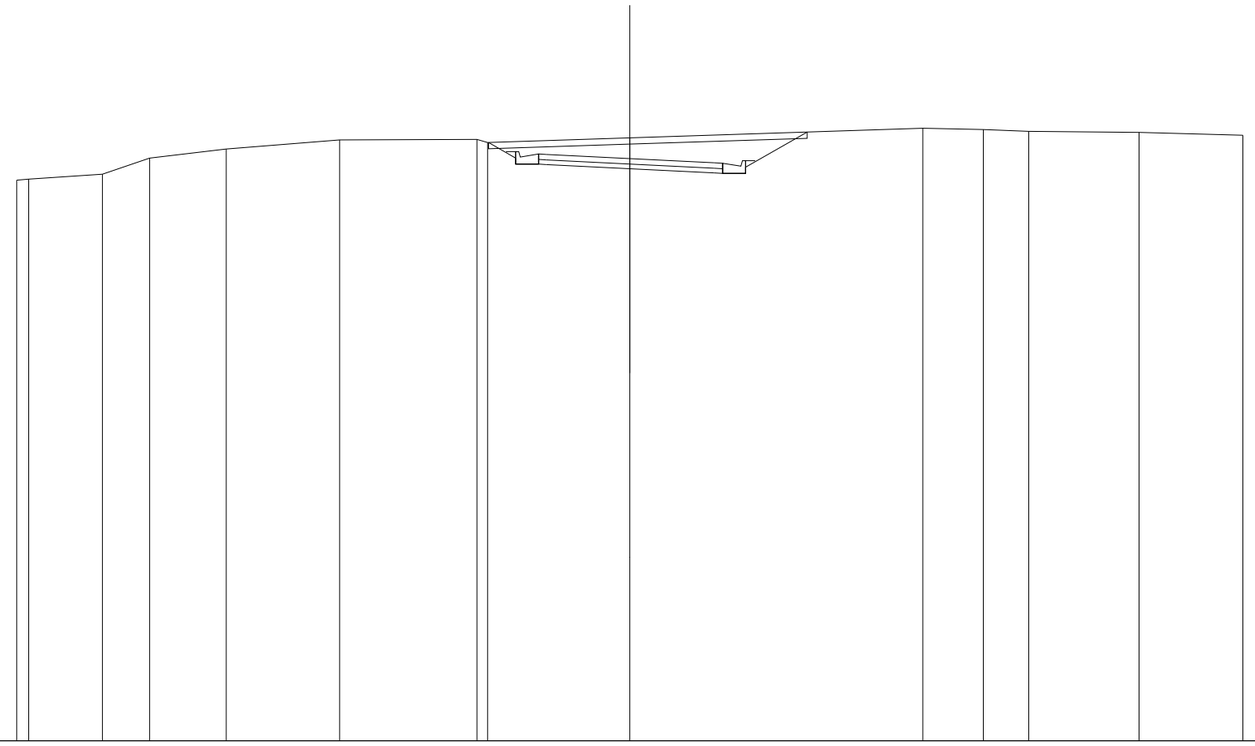

SCALA 1:200

QT.RIF. 280,000

QUOTE TERRENO	298,284; 298,314; 298,477; 298,999; 299,300; 299,591; 299,616; 299,508; 299,660; 299,973; 299,929; 299,874; 299,842; 299,751
DIST.PARZIALI TERRENO	2,410; 1,537; 2,498; 3,700; 4,483; 4,640; 9,557; 1,976; 1,478; 3,600; 3,389
QUOTE PROGETTO	299,509; 298,806; 298,806; 298,806; 298,793; 298,657; 298,520; 298,506; 298,506; 298,706; 298,849
DIST.PARZIALI PROGETTO	0,880; 0,750; 2,726; 2,750; 0,750; 2,001
QUOTE PAVIMENTATO	298,956; 299,136; 299,123; 298,987; 298,850; 298,856; 298,836
DIST.PARZIALI PAVIMENTATO	2,726; 2,750

SCAVI E BONIFICHE	
STERRO	7,557 m²
SCOTICO IN TRINCEA	9,957 m
RILEVATI	
TERRENO VEGETALE	0,630 m
SOVRASTRUTTURA STRADALE	
STRATI LEGATI	6,005 m
STRATO DI FONDAZIONE	0,901 m²

SEZIONE N.: 7
QT. PROGETTO: 299,423
DIST.PROG.: 102,980
DIST.PREC.: 19,996
DIST.SUCC.: 22,020

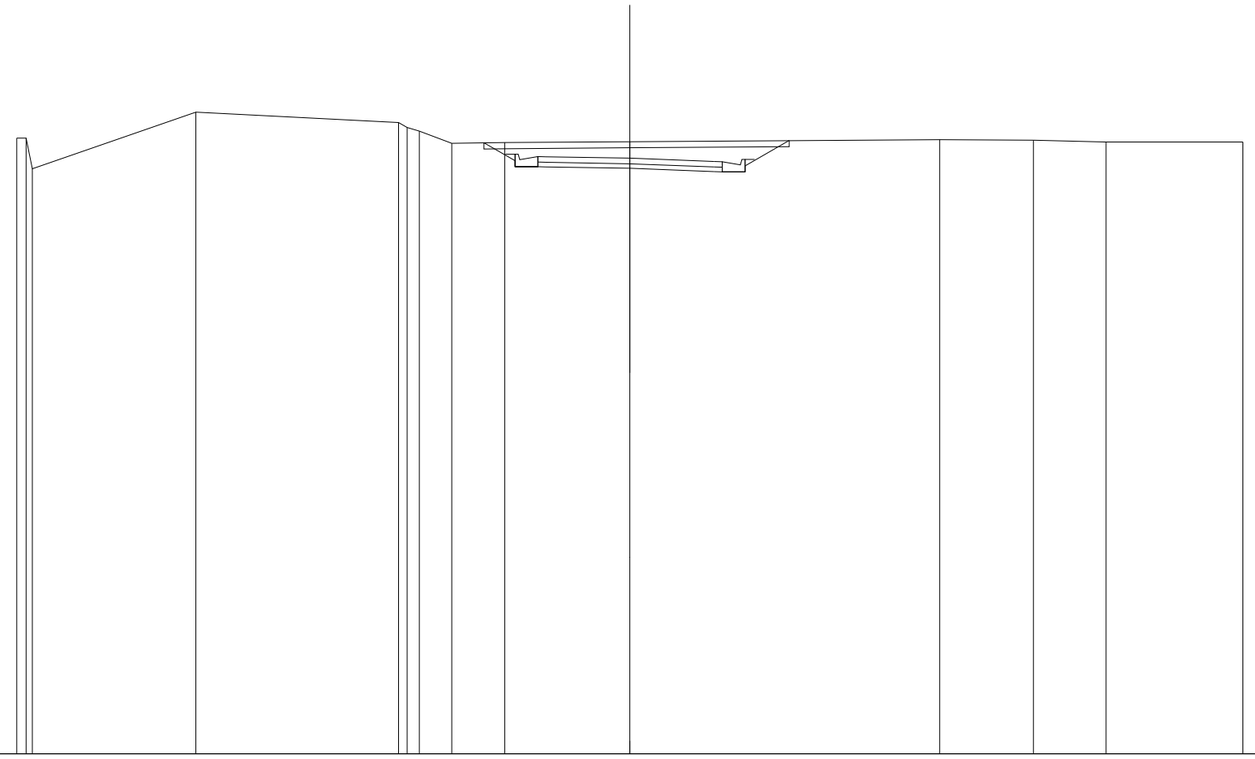

SCALA 1:200

QT.RIF. 280,000

QUOTE TERRENO	300,079 300,078 299,079 300,927 300,590 300,421 300,307 299,908 299,934 299,962 300,031 300,007 299,949 299,954
DIST.PARZIALI TERRENO	5,338 6,610 0,396 1,066 1,730 4,082 10,109 3,057 2,367 4,467
QUOTE PROGETTO	299,924 299,145 299,345 299,145 299,140 299,093 298,985 298,975 298,975 299,175 299,997
DIST.PARZIALI PROGETTO	1,013 0,750 2,745 2,750 0,760 1,439
QUOTE PAVIMENTATO	299,295 299,475 299,470 299,423 299,315 299,305 299,125
DIST.PARZIALI PAVIMENTATO	2,745 2,750

SCAVI E BONIFICHE	
STERRO	5,316 m²
SCOTICO IN TRINCEA	9,245 m
RILEVATI	
TERRENO VEGETALE	0,630 m
SOVRASTRUTTURA STRADALE	
STRATI LEGATI	6,005 m
STRATO DI FONDAZIONE	0,901 m²

SEZIONE N.: 8
QT. PROGETTO: 299,902
DIST.PROG.: 125,000
DIST.PREC.: 22,020
DIST.SUCC.: 29,624

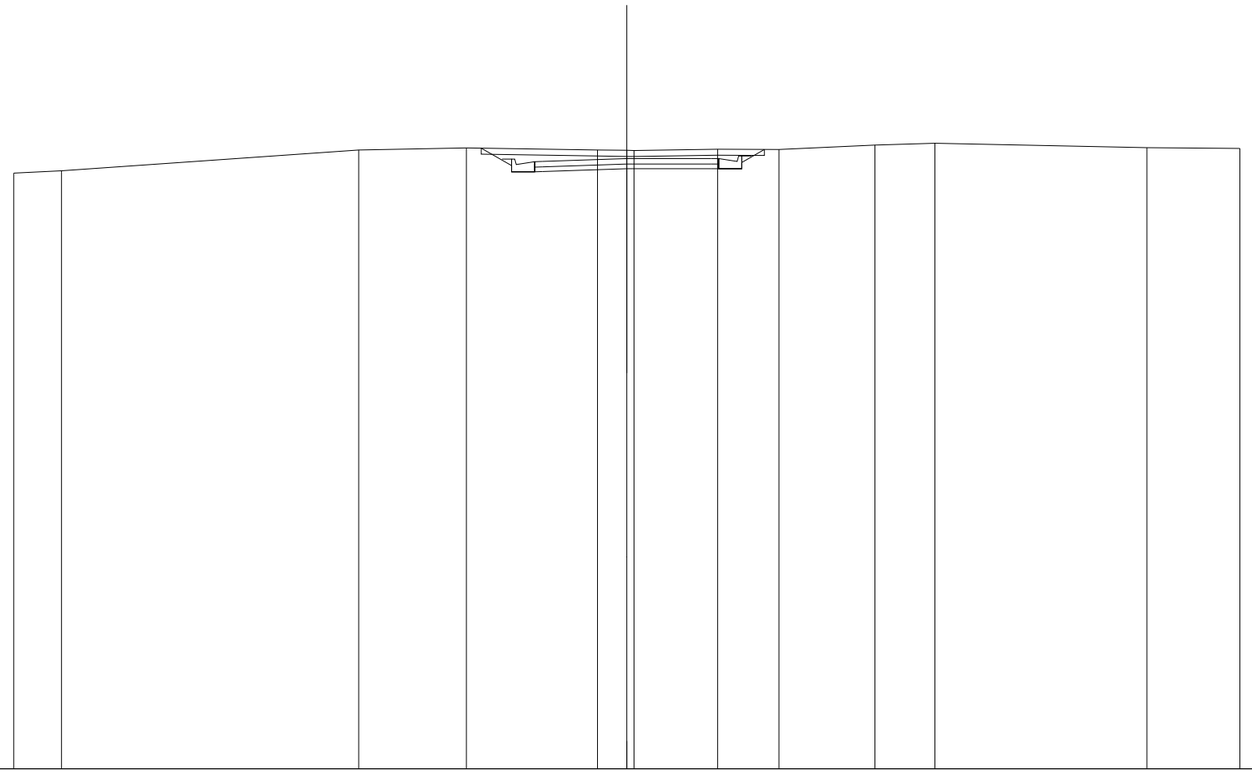

SCALA 1:200

QT.RIF. 280,000

QUOTE TERRENO	299,425 299,500 300,176 300,249 300,162 300,169 300,166 300,206 300,195 300,337 300,402 300,258 300,228
DIST.PARZIALI TERRENO	1,559 9,696 3,507 4,279 0,959 2,728 1,996 3,139 1,955 6,914 3,034
QUOTE PROGETTO	300,242 299,472 299,672 299,472 299,480 299,572 299,573 299,573 299,573 299,773 300,198
DIST.PARZIALI PROGETTO	0,997 0,760 2,759 2,750 0,760 0,744
QUOTE PAVIMENTATO	299,802 299,622 299,810 299,902 299,903 299,903 299,723
DIST.PARZIALI PAVIMENTATO	2,759 2,750

SCAVI E BONIFICHE	
STERRO	4,092 m²
SCOTICO IN TRINCEA	8,662 m
RILEVATI	
TERRENO VEGETALE	0,630 m
SOVRASTRUTTURA STRADALE	
STRATI LEGATI	6,000 m
STRATO DI FONDAZIONE	0,900 m²

SEZIONE N.: 9
QT. PROGETTO: 300,548
DIST.PROG.: 154,624
DIST.PREC.: 29,624
DIST.SUCC.: 20,376

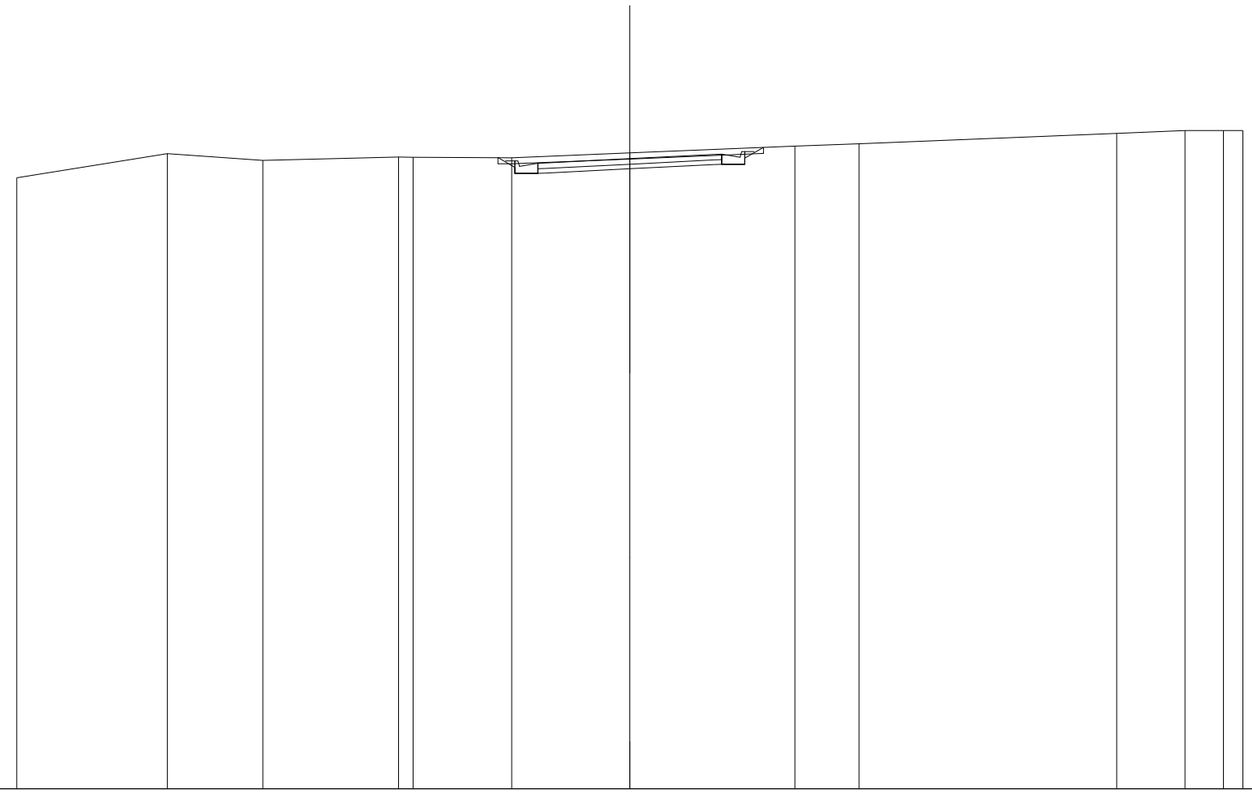

SCALA 1:200

QT.RIF. 280,000

QUOTE TERRENO	299,928 · 300,714 · 300,496 · 300,602 · 300,591 · 300,580 · 300,739 · 300,960 · 301,037 · 301,373 · 301,465 · 301,469 · 301,467
DIST.PARZIALI TERRENO	4,910 · 3,118 · 4,423 · 0,480 · 3,213 · 3,857 · 5,386 · 2,088 · 8,408 · 2,229 · 1,253 · 0,535
QUOTE PROGETTO	300,582 · 300,066 · 300,288 · 300,068 · 300,080 · 300,218 · 300,355 · 300,368 · 300,368 · 300,568 · 300,918
DIST.PARZIALI PROGETTO	0,549 · 0,750 · 2,750 · 2,750 · 0,750 · 0,613
QUOTE PAVIMENTATO	300,218 · 300,398 · 300,410 · 300,548 · 300,685 · 300,518 · 300,698
DIST.PARZIALI PAVIMENTATO	2,750 · 2,750

SCAVI E BONIFICHE	
STERRO	3,246 m²
SCOTICO IN TRINCEA	8,329 m
RILEVATI	
TERRENO VEGETALE	1,344 m
SOVRASTRUTTURA STRADALE	
STRATI LEGATI	6,000 m
STRATO DI FONDAZIONE	0,900 m²

SEZIONE N.: 10
QT. PROGETTO: 300,907
DIST.PROG.: 175,000
DIST.PREC.: 20,376
DIST.SUCC.: 25,000

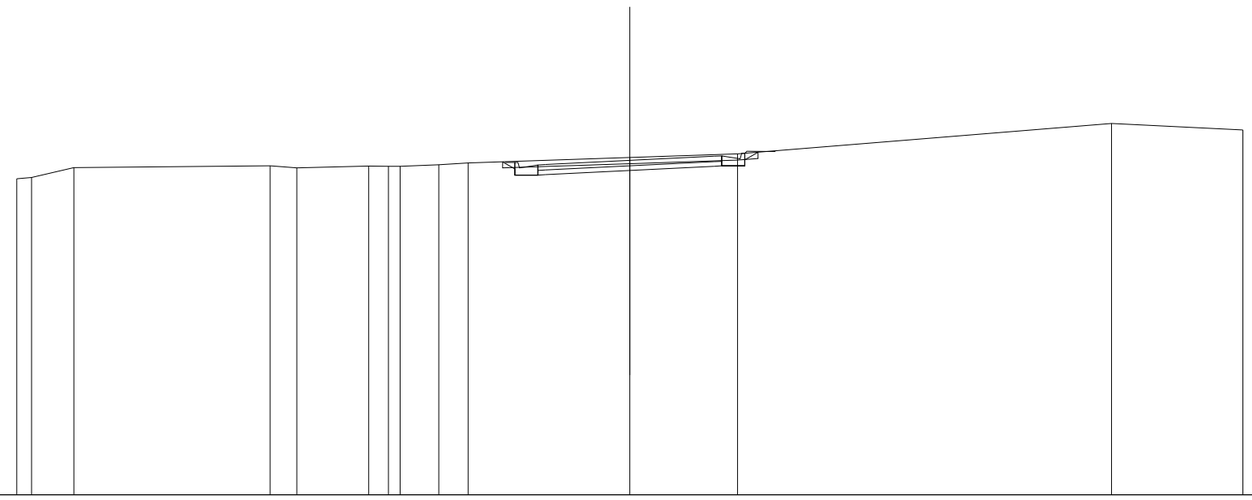

SCALA 1:200

QT.RIF. 290,000

QUOTE TERRENO	300,310; 300,347; 300,667; 300,727; 300,663; 300,724; 300,710; 300,710; 300,765; 300,820; 300,997; 301,115; 302,113; 301,897
DIST.PARZIALI TERRENO	0,483; 1,375; 6,405; 0,672; 2,344; 0,648; 1,258; 0,959; 5,277; 3,513; 12,202; 4,285
QUOTE PROGETTO	300,857; 300,259; 300,628; 300,428; 300,440; 300,577; 300,713; 300,725; 300,725; 300,925; 301,169
DIST.PARZIALI PROGETTO	0,402; 0,750; 2,750; 2,750; 0,750; 0,428
QUOTE PAVIMENTATO	300,578; 300,758; 300,770; 300,907; 301,043; 300,875; 301,055
DIST.PARZIALI PAVIMENTATO	2,750; 2,750

SCAVI E BONIFICHE	
STERRO	2,563 m²
SCOTICO	5,750 m
SCOTICO IN TRINCEA	1,673 m
RILEVATI	
TERRENO VEGETALE	1,163 m
SOVRASTRUTTURA STRADALE	
STRATI LEGATI	6,000 m
STRATO DI FONDAZIONE	0,900 m²

SEZIONE N.: 11
QT. PROGETTO: 300,929
DIST.PROG.: 200,000
DIST.PREC.: 25,000
DIST.SUCC.: 23,784

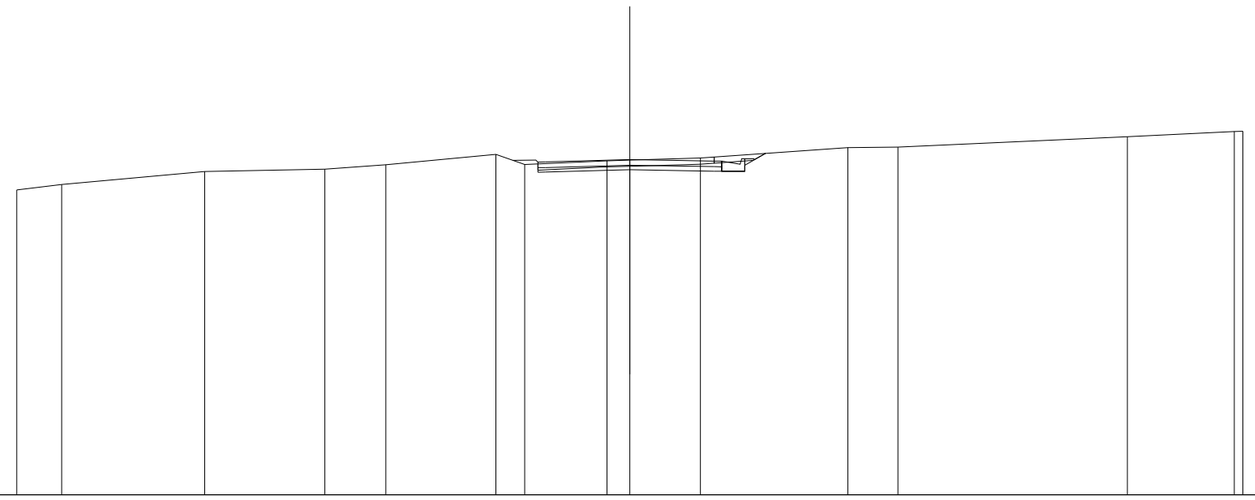

SCALA 1:200

QT.RIF. 290,000

QUOTE TERRENO	299,943; 300,116; 300,547; 300,620; 300,759; 301,103; 300,770; 300,892; 300,915; 300,984; 301,322; 301,343; 301,678; 301,850; 301,853
DIST.PARZIALI TERRENO	1,464; 4,663; 3,920; 1,991; 3,594; 0,939; 2,681; 0,748; 2,305; 4,808; 1,629; 7,491; 3,486
QUOTE PROGETTO	300,516; 300,523; 300,599; 300,552; 300,548; 300,548; 300,748; 301,133
DIST.PARZIALI PROGETTO	2,750; 2,750; 0,750; 0,673
QUOTE PAVIMENTATO	300,666; 300,846; 300,853; 300,929; 300,882; 300,898; 300,878
DIST.PARZIALI PAVIMENTATO	2,750; 2,750

SCAVI E BONIFICHE	
STERRO	1,851 m²
SCOTICO	4,920 m
SCOTICO IN TRINCEA	2,536 m
BONIFICA	4,920 m
RILEVATI	
TERRENO VEGETALE	2,035 m
SOVRASTRUTTURA STRADALE	
STRATI LEGATI	6,000 m
STRATO DI FONDAZIONE	0,945 m²

SEZIONE N.: 12
QT. PROGETTO: 300,849
DIST.PROG.: 223,784
DIST.PREC.: 23,784
DIST.SUCC.: 26,216

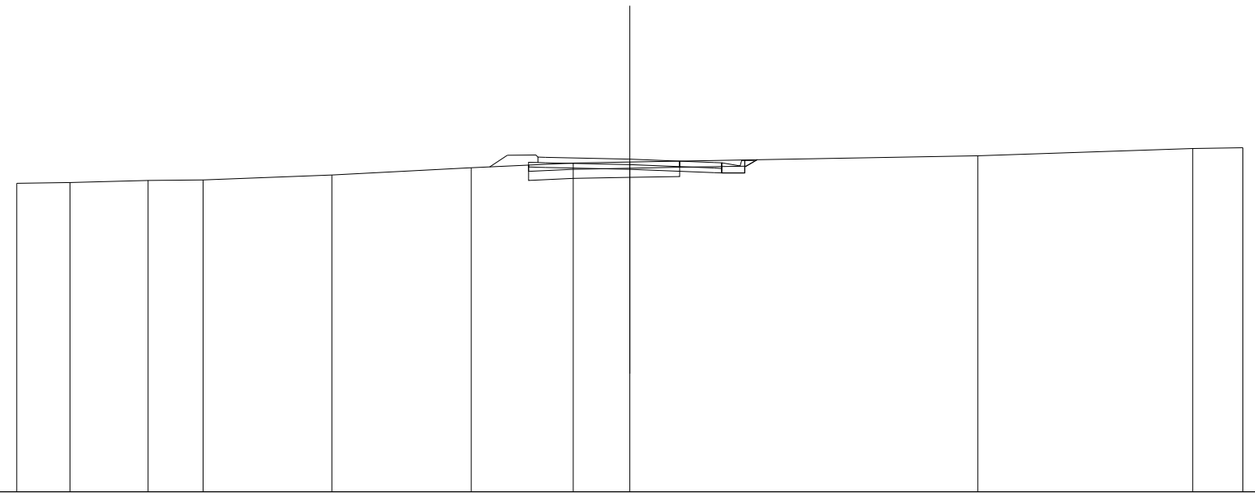

SCALA 1:200

QT.RIF. 290,000

QUOTE TERRENO	300,057; 300,085; 300,152; 300,169; 300,333; 300,566; 300,720; 300,754; 300,959; 301,198; 301,221
DIST.PARZIALI TERRENO	1,736; 2,545; 1,800; 4,193; 4,550; 3,331; 1,846; 11,356; 7,008; 1,636
QUOTE PROGETTO	300,593; 300,581; 300,519; 300,407; 300,397; 300,397; 300,597; 300,829
DIST.PARZIALI PROGETTO	0,550; 2,750; 2,750; 0,750; 0,406
QUOTE PAVIMENTATO	300,736; 300,916; 300,911; 300,849; 300,737; 300,547; 300,727
DIST.PARZIALI PAVIMENTATO	2,750; 2,750

SCAVI E BONIFICHE	
SCOTICO	9,135 m
BONIFICA	9,135 m
RILEVATI	
RILEVATO	3,332 m²
TERRENO VEGETALE	4,687 m
SOVRASTRUTTURA STRADALE	
STRATI LEGATI	6,000 m
STRATO DI FONDAZIONE	0,990 m²

SEZIONE N.: 13
QT. PROGETTO: 300,761
DIST.PROG.: 250,000
DIST.PREC.: 26,216
DIST.SUCC.: 25,000

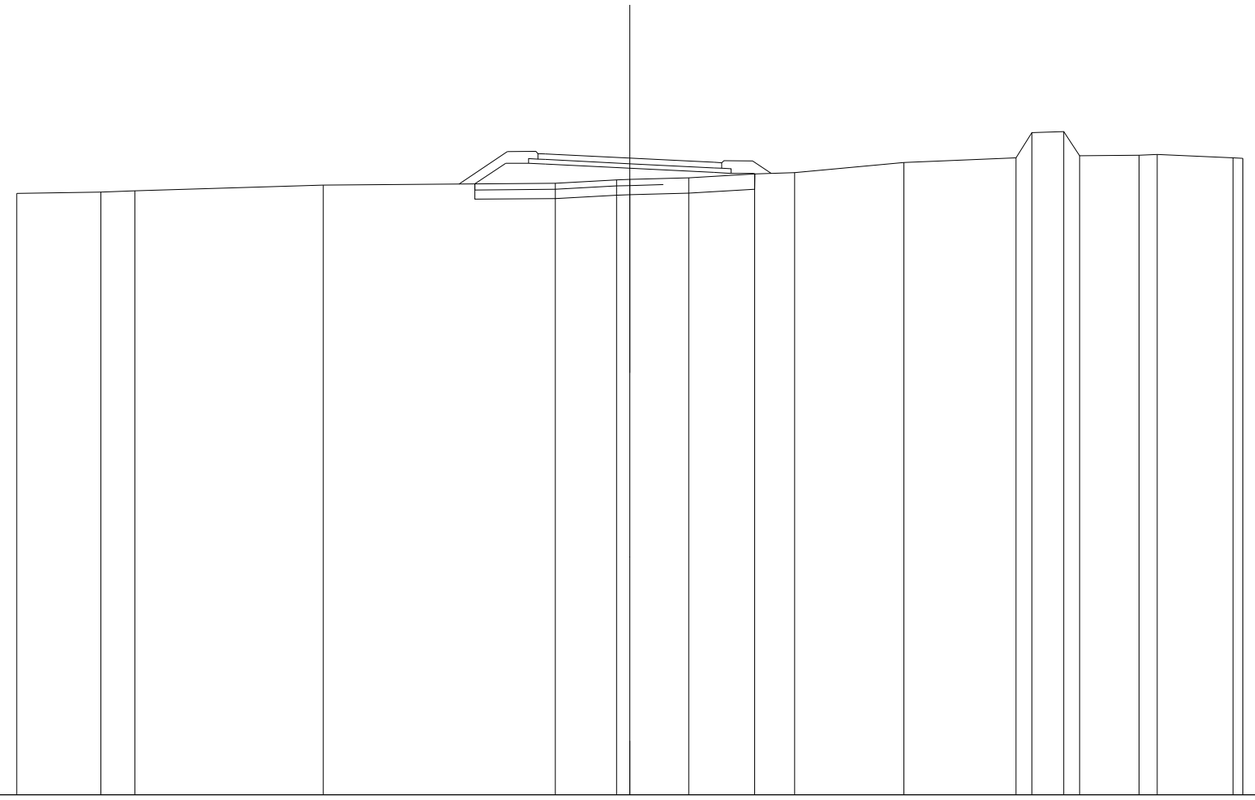

SCALA 1:200

QT.RIF. 280,000

QUOTE TERRENO	299,609 299,658 299,698 299,886 299,945 300,056 300,068 300,119 300,247 300,290 300,619 300,774 301,590 301,623 300,839 300,860 300,882 300,768 300,758
DIST.PARZIALI TERRENO	2,739 1,111 6,149 7,566 2,000 0,435 1,918 2,151 1,303 3,566 3,658 0,519 1,038 0,519 1,941 0,596 2,468
QUOTE PROGETTO	299,924 300,596 300,596 300,569 300,431 300,294 300,266 300,266 300,246
DIST.PARZIALI PROGETTO	1,007 0,750 0,550 2,750 2,750 0,550 0,750
QUOTE PAVIMENTATO	300,731 300,911 300,899 300,761 300,624 300,431 300,611
DIST.PARZIALI PAVIMENTATO	2,750 2,750

SCAVI E BONIFICHE	
SCOTICO	9,957 m
BONIFICA	9,957 m
RILEVATI	
RILEVATO	5,336 m²
TERRENO VEGETALE	5,730 m
SOVRASTRUTTURA STRADALE	
STRATI LEGATI	6,000 m
STRATO DI FONDAZIONE	0,990 m²

SEZIONE N.: 14
QT. PROGETTO: 300,678
DIST.PROG.: 275,000
DIST.PREC.: 25,000
DIST.SUCC.: 25,000

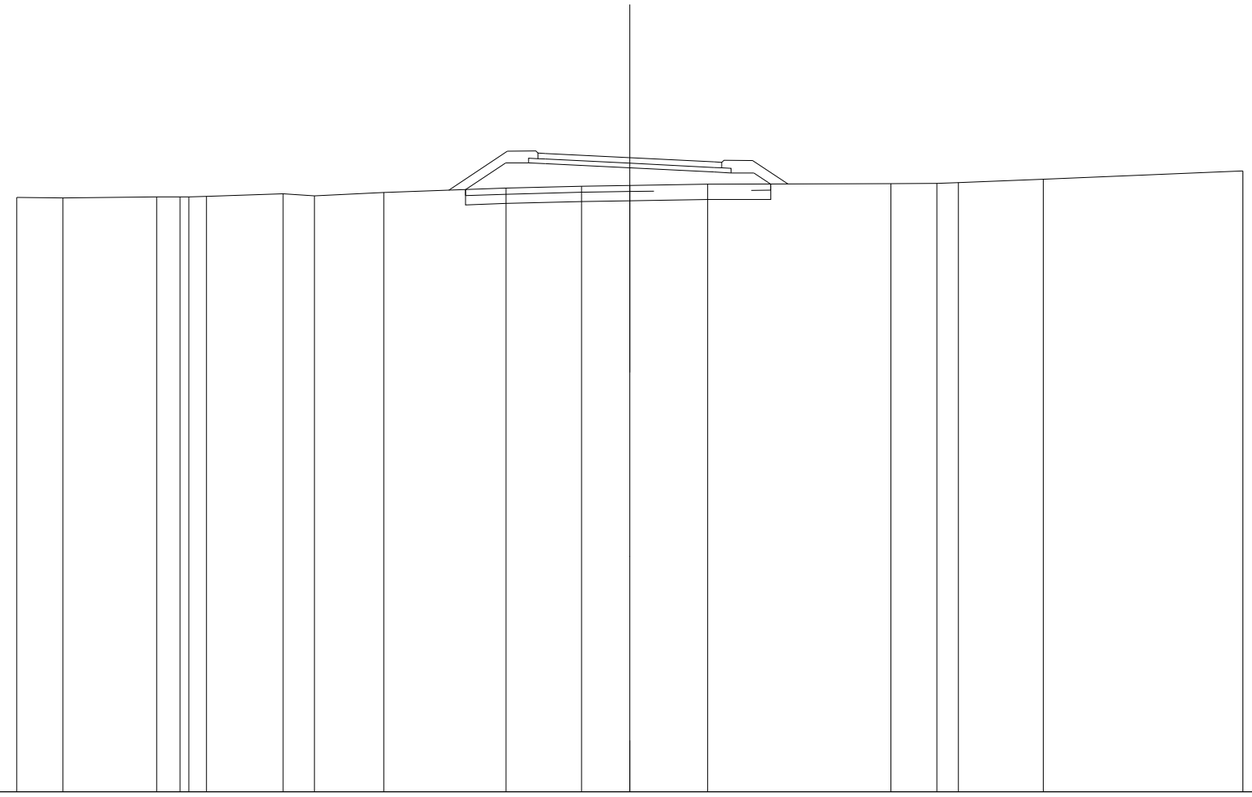

SCALA 1:200

QT.RIF. 280,000

QUOTE TERRENO	299,383 299,385 299,397 299,399 299,403 299,415 299,502 299,436 299,544 299,686 299,751 299,774 299,812 299,830 299,843 299,867 299,976 300,246
DIST.PARZIALI TERRENO	1,508 3,050 0,764 0,575 2,502 1,021 2,257 3,995 2,464 1,575 2,538 5,977 1,501 0,704 2,765 6,516
QUOTE PROGETTO	299,639 300,513 300,513 300,485 300,348 300,210 300,183 300,183 299,818
DIST.PARZIALI PROGETTO	1,310 0,750 0,550 2,750 2,750 0,550 0,750 0,547
QUOTE PAVIMENTATO	300,648 300,828 300,815 300,678 300,540 300,548 300,528
DIST.PARZIALI PAVIMENTATO	2,750 2,750

SCAVI E BONIFICHE	
STERRO	1,835 m²
SCOTICO	6,050 m
SCOTICO IN TRINCEA	1,483 m
BONIFICA	6,050 m
RILEVATI	
TERRENO VEGETALE	1,745 m
SOVRASTRUTTURA STRADALE	
STRATI LEGATI	6,000 m
STRATO DI FONDAZIONE	0,945 m²

SEZIONE N.: 15
QT. PROGETTO: 300,594
DIST.PROG.: 300,000
DIST.PREC.: 25,000
DIST.SUCC.: 25,000

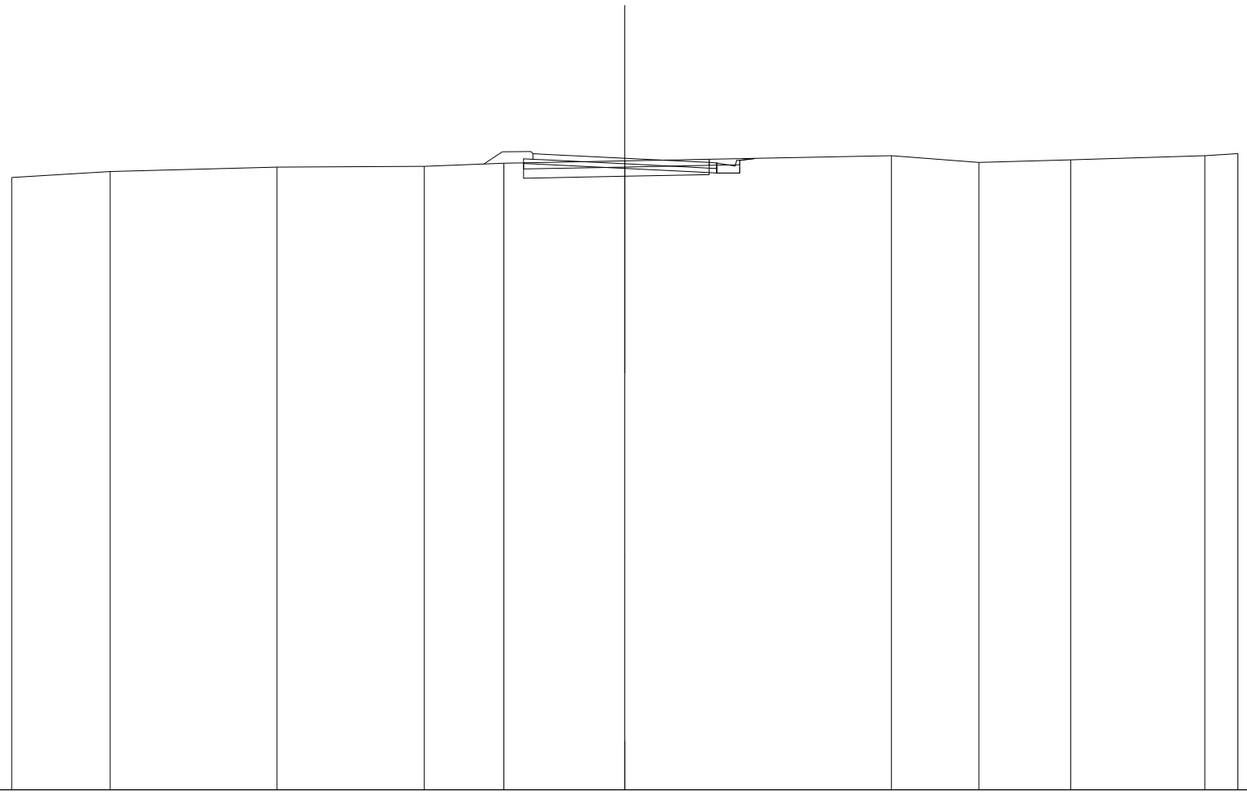

SCALA 1:200

QT.RIF. 280,000

QUOTE TERRENO	299,969 — 300,166 — 300,309 — 300,330 — 300,433 — 300,509 — 300,675 — 300,455 — 300,541 — 300,677 — 300,748
DIST.PARZIALI TERRENO	3,208 — 5,447 — 4,800 — 2,595 — 3,950 — 8,697 — 2,853 — 2,992 — 4,383 — 1,075
QUOTE PROGETTO	300,429 — 300,401 — 300,284 — 300,126 — 300,114 — 300,114 — 300,314 — 300,524 — 300,590
DIST.PARZIALI PROGETTO	0,550 — 2,750 — 2,750 — 0,750 — 0,483
QUOTE PAVIMENTATO	300,564 — 300,744 — 300,731 — 300,594 — 300,456 — 300,254 — 300,444
DIST.PARZIALI PAVIMENTATO	2,750 — 2,750

SCAVI E BONIFICHE	
STERRO	0,750 m²
SCOTICO	6,894 m
SCOTICO IN TRINCEA	1,209 m
BONIFICA	6,894 m
RILEVATI	
RILEVATO	0,208 m²
TERRENO VEGETALE	1,801 m
SOVRASTRUTTURA STRADALE	
STRATI LEGATI	6,000 m
STRATO DI FONDAZIONE	0,945 m²

SEZIONE N.: 16
QT. PROGETTO: 300,510
DIST.PROG.: 325,000
DIST.PREC.: 25,000
DIST.SUCC.: 27,587

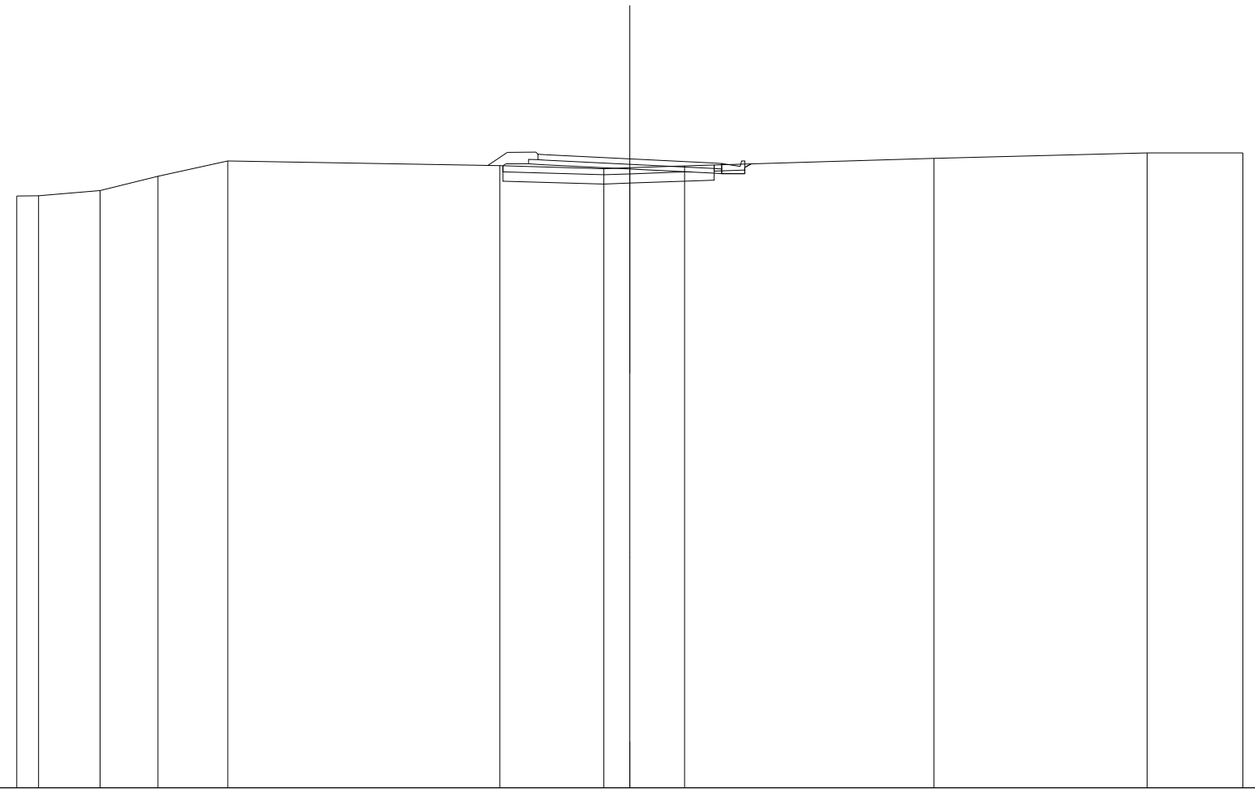

SCALA 1:200

QT.RIF. 280,000

QUOTE TERRENO	299,303 299,303 299,480 299,938 300,439 300,285 300,192 300,221 300,284 300,530 300,708 300,707
DIST.PARZIALI TERRENO	0,707 2,005 1,895 2,274 8,877 3,395 0,847 1,787 8,136 6,953 3,124
QUOTE PROGETTO	300,283 300,345 300,345 300,318 300,180 300,043 300,030 300,030 300,220 300,349
DIST.PARZIALI PROGETTO	0,750 0,550 2,750 2,750 0,750
QUOTE PAVIMENTATO	300,480 300,660 300,648 300,510 300,373 300,180 300,360
DIST.PARZIALI PAVIMENTATO	2,750 2,750

SCAVI E BONIFICHE	
STERRO	0,755 m²
SCOTICO	5,750 m
BONIFICA	5,750 m
RILEVATI	
TERRENO VEGETALE	3,096 m
SOVRASTRUTTURA STRADALE	
STRATI LEGATI	6,000 m
STRATO DI FONDAZIONE	0,900 m²

SEZIONE N.: 17
QT. PROGETTO: 300,418
DIST.PROG.: 352,587
DIST.PREC.: 27,587
DIST.SUCC.: 22,413

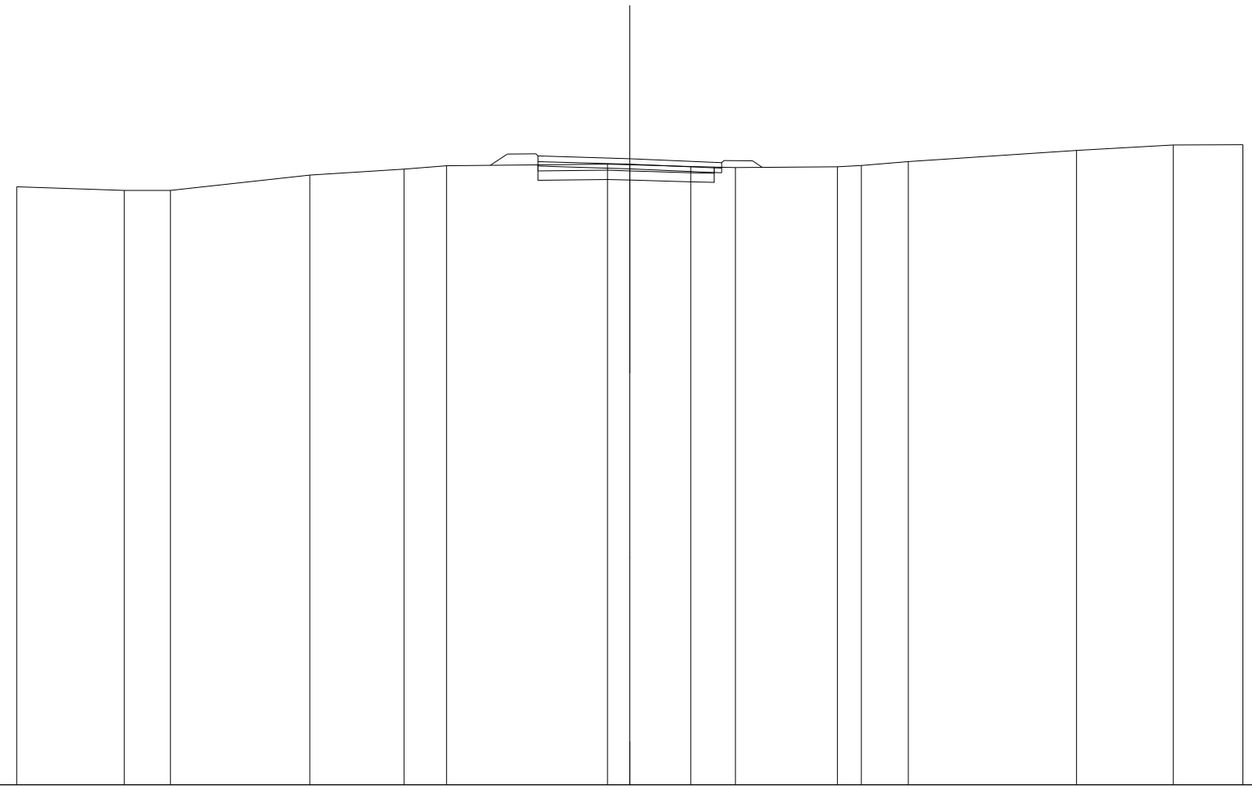

SCALA 1:200

QT.RIF. 280,000

QUOTE TERRENO	299,500 299,380 299,380 299,879 300,077 300,186 300,241 300,219 300,161 300,131 300,157 300,200 300,324 300,687 300,864 300,870
DIST.PARZIALI TERRENO	3,506 1,501 4,550 3,074 1,388 5,251 0,730 1,987 1,453 3,331 0,760 1,532 5,488 3,157 2,271
QUOTE PROGETTO	300,175 300,168 300,088 299,969 299,958
DIST.PARZIALI PROGETTO	2,750 2,750
QUOTE PAVIMENTATO	300,325 300,505 300,498 300,418 300,299 300,108 300,208
DIST.PARZIALI PAVIMENTATO	2,750 2,750

SCAVI E BONIFICHE	
STERRO	0,991 m²
SCOTICO	6,000 m
BONIFICA	6,000 m
RILEVATI	
TERRENO VEGETALE	2,490 m
SOVRASTRUTTURA STRADALE	
STRATI LEGATI	6,000 m
STRATO DI FONDAZIONE	0,900 m²

SEZIONE N.: 18
QT. PROGETTO: 300,343
DIST.PROG.: 375,000
DIST.PREC.: 22,413
DIST.SUCC.: 25,000

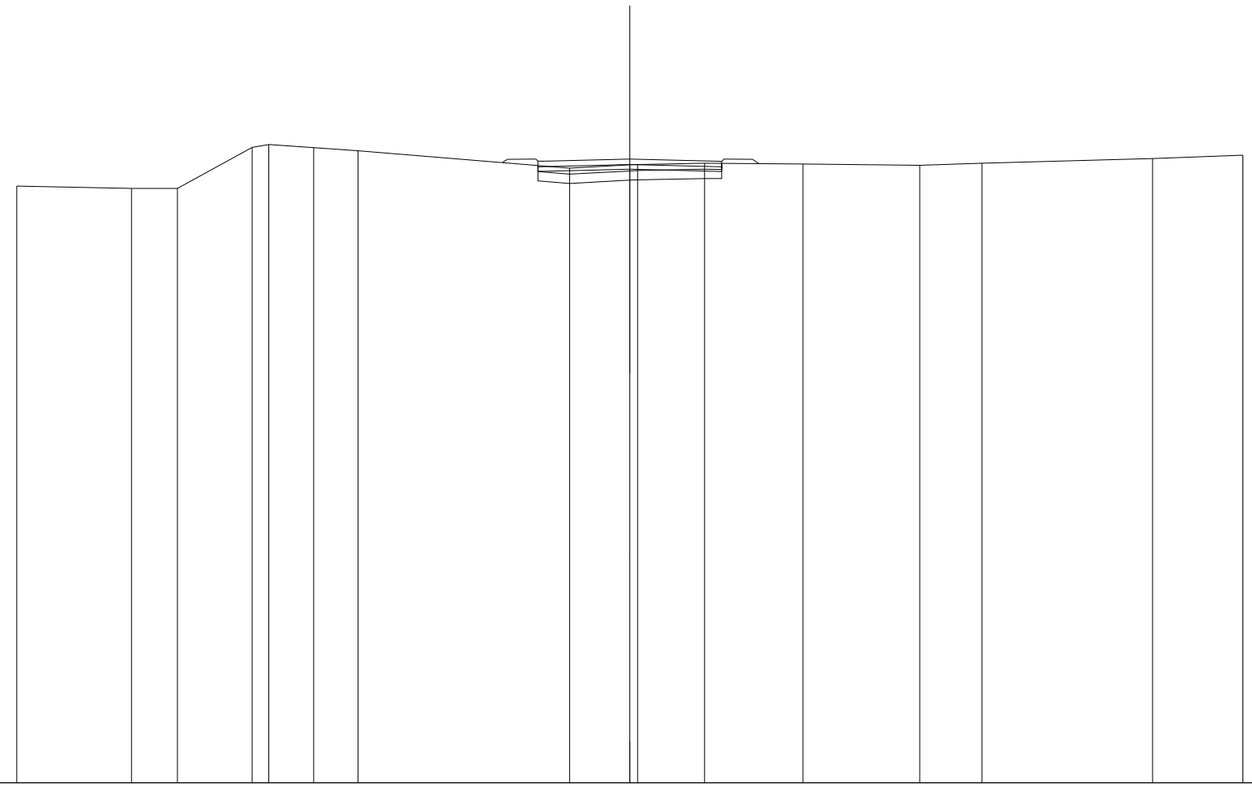

SCALA 1:200

QT.RIF. 280,000

QUOTE TERRENO	299,459 299,387 299,387 300,721 300,817 300,716 300,613 300,046 300,150 300,163 300,207 300,181 300,138 300,201 300,360 300,467
DIST.PARZIALI TERRENO	3,736 1,501 2,443 0,536 1,472 1,445 6,900 1,967 2,188 3,213 3,809 2,027 5,571 2,944
QUOTE PROGETTO	299,940 299,946 300,013 299,943 299,937
DIST.PARZIALI PROGETTO	2,750 2,750
QUOTE PAVIMENTATO	300,090 300,270 300,276 300,343 300,273 300,087 300,267
DIST.PARZIALI PAVIMENTATO	2,750 2,750

SCAVI E BONIFICHE	
STERRO	2,748 m²
SCOTICO IN TRINCEA	8,142 m
SOVRASTRUTTURA STRADALE	
STRATI LEGATI	6,000 m
STRATO DI FONDAZIONE	0,900 m²

SEZIONE N.: 19
QT. PROGETTO: 300,386
DIST.PROG.: 400,000
DIST.PREC.: 25,000
DIST.SUCC.: 25,000

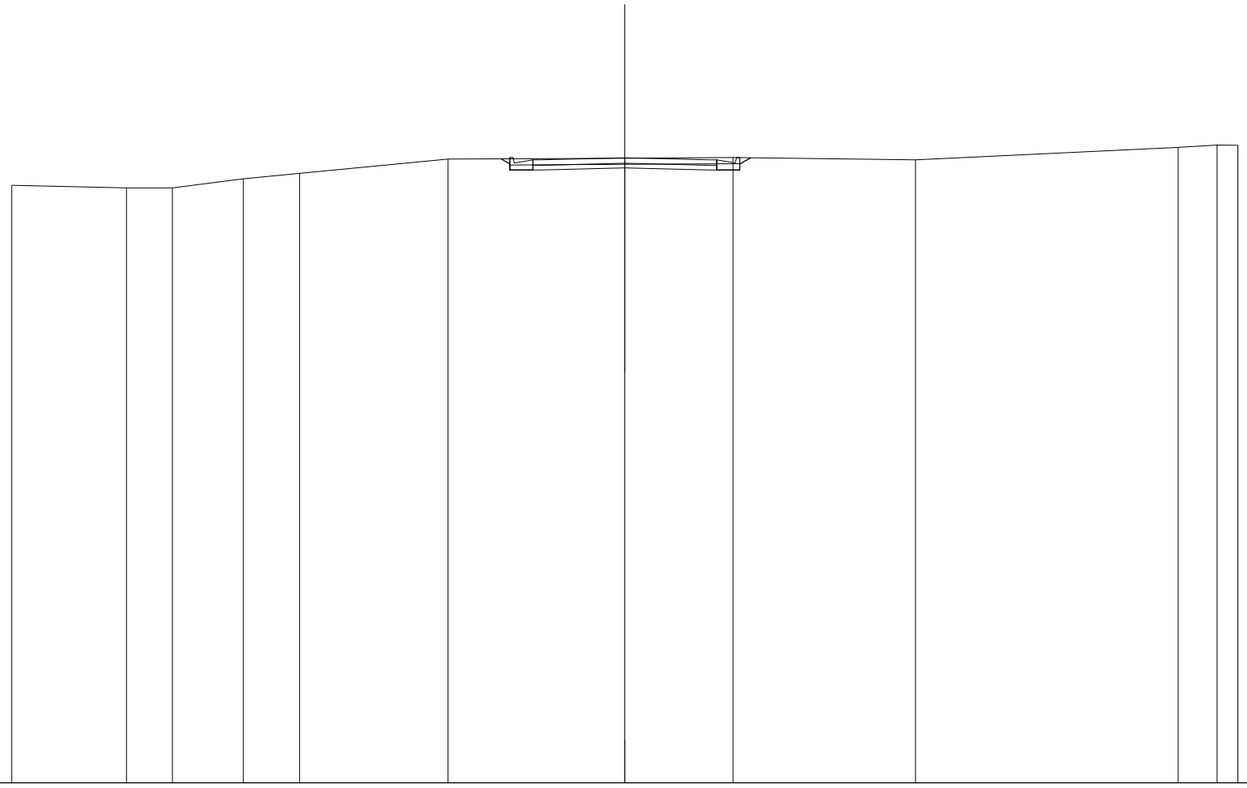

SCALA 1:200

QT.RIF. 280,000

QUOTE TERRENO	299,486 299,404 299,404 299,697 299,878 300,338 300,370 300,389 300,318 300,725 300,795 300,791
DIST.PARZIALI TERRENO	3,740 1,501 2,308 1,843 4,839 5,769 3,530 5,954 8,571 1,269 0,576
QUOTE PROGETTO	300,347 299,981 300,181 299,981 299,988 300,056 299,988 299,981 300,181 300,382
DIST.PARZIALI PROGETTO	0,750 2,750 2,750 0,750
QUOTE PAVIMENTATO	300,131 300,311 300,318 300,386 300,318 300,131 300,311
DIST.PARZIALI PAVIMENTATO	2,750 2,750

SCAVI E BONIFICHE	
STERRO	3,892 m²
SCOTICO IN TRINCEA	8,764 m
RILEVATI	
TERRENO VEGETALE	0,630 m
SOVRASTRUTTURA STRADALE	
STRATI LEGATI	6,000 m
STRATO DI FONDAZIONE	0,900 m²

SEZIONE N.: 20
QT. PROGETTO: 300,509
DIST.PROG.: 425,000
DIST.PREC.: 25,000
DIST.SUCC.: 25,000

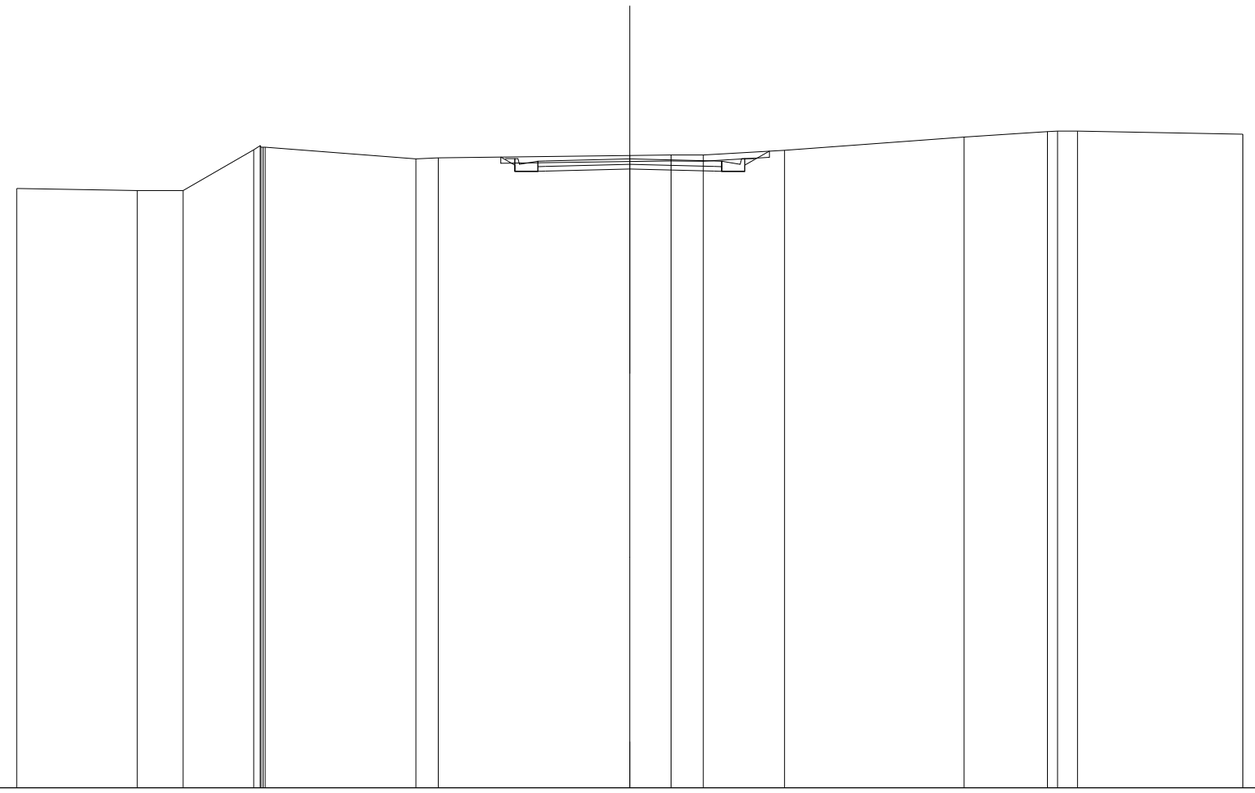

SCALA 1:200

QT.RIF. 280,000

QUOTE TERRENO	299,544; 299,477; 299,477; 300,809; 300,940; 300,893; 300,880; 300,893; 300,510; 300,542; 300,621; 300,638; 300,636; 300,791; 301,223; 301,397; 301,415; 301,412; 301,311
DIST.PARZIALI TERRENO	3,924; 1,501; 2,305; 4,916; 0,734; 6,247; 1,348; 1,045; 2,651; 5,860; 2,716; 0,652; 5,392
QUOTE PROGETTO	300,568; 300,104; 300,304; 300,104; 300,110; 300,179; 300,110; 300,104; 300,104; 300,304; 300,763
DIST.PARZIALI PROGETTO	0,462; 0,750; 2,750; 2,750; 0,750; 0,863
QUOTE PAVIMENTATO	300,254; 300,434; 300,440; 300,509; 300,440; 300,254; 300,434
DIST.PARZIALI PAVIMENTATO	2,750; 2,750

SCAVI E BONIFICHE	
STERRO	3,477 m²
SCOTICO IN TRINCEA	8,787 m
RILEVATI	
TERRENO VEGETALE	0,630 m
SOVRASTRUTTURA STRADALE	
STRATI LEGATI	6,000 m
STRATO DI FONDAZIONE	0,900 m²

SEZIONE N.: 21
QT. PROGETTO: 300,632
DIST.PROG.: 450,000
DIST.PREC.: 25,000
DIST.SUCC.: 24,660

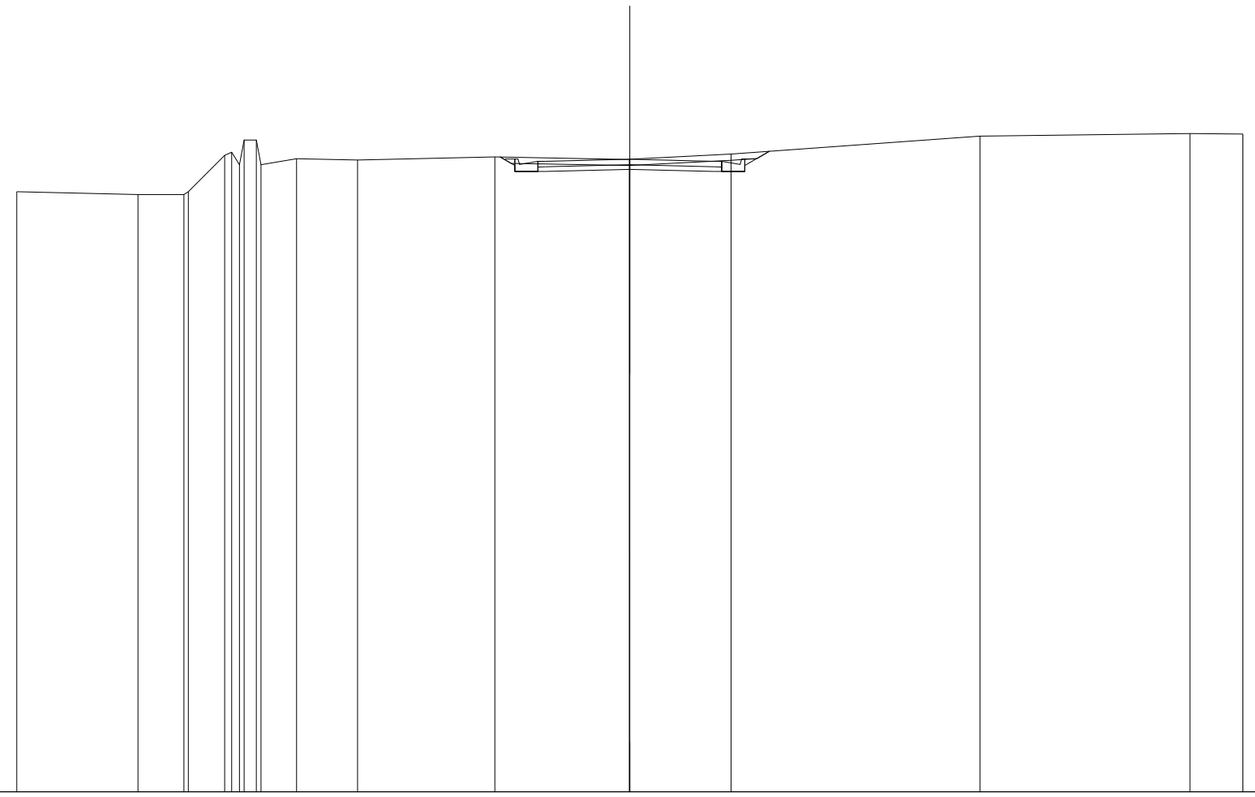

SCALA 1:200

QT.RIF. 280,000

QUOTE TERRENO	299,571 299,480 299,480 299,572 300,753 300,861 300,451 301,251 301,251 300,847 300,607 300,706 300,623 300,624 300,796 301,382 301,464 301,450
DIST.PARZIALI TERRENO	3,954 1,501 1,185 0,400 1,162 1,994 4,481 4,383 3,302 8,123 6,846 1,729
QUOTE PROGETTO	300,703 300,227 300,427 300,227 300,233 300,302 300,233 300,227 300,227 300,427 300,886
DIST.PARZIALI PROGETTO	0,483 0,750 2,750 2,750 0,750 0,804
QUOTE PAVIMENTATO	300,377 300,557 300,563 300,632 300,563 300,377 300,557
DIST.PARZIALI PAVIMENTATO	2,750 2,750

SCAVI E BONIFICHE	
STERRO	2,986 m²
SCOTICO IN TRINCEA	8,382 m
RILEVATI	
TERRENO VEGETALE	0,315 m
SOVRASTRUTTURA STRADALE	
STRATI LEGATI	6,000 m
STRATO DI FONDAZIONE	0,900 m²

SEZIONE N.: 22
QT. PROGETTO: 300,753
DIST.PROG.: 474,660
DIST.PREC.: 24,660

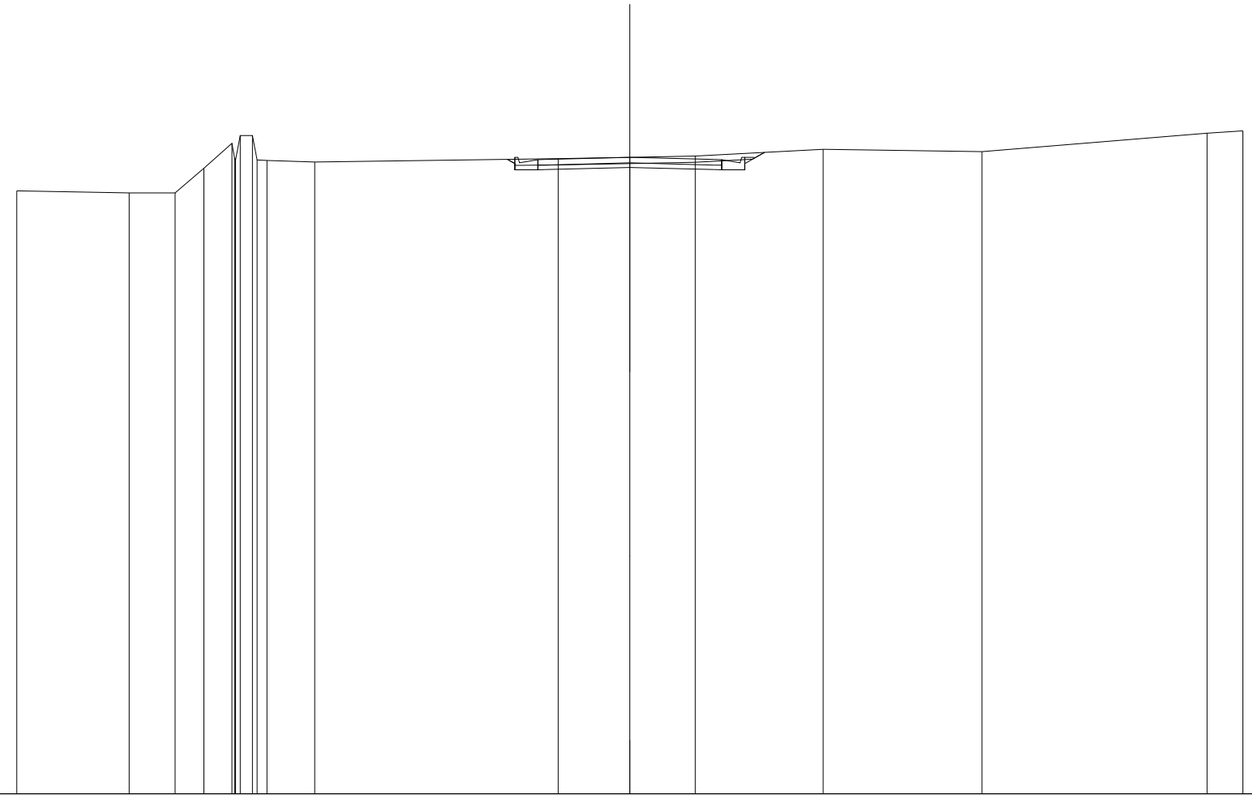

SCALA 1:200

QT.RIF. 280,000

QUOTE TERRENO	299,663 299,596 299,596 300,403 301,208 300,741 300,670 301,470 301,470 300,670 300,653 300,653 300,709 300,753 300,793 301,015 300,940 301,539 301,621
DIST.PARZIALI TERRENO	3,665 1,501 0,940 0,910 0,400 1,559 7,949 2,336 2,129 4,179 5,186 7,339 1,168
QUOTE PROGETTO	300,687 300,348 300,548 300,348 300,354 300,423 300,354 300,348 300,348 300,548 300,913
DIST.PARZIALI PROGETTO	0,750 2,750 2,750 0,750 0,539
QUOTE PAVIMENTATO	300,498 300,678 300,684 300,753 300,684 300,498 300,678
DIST.PARZIALI PAVIMENTATO	2,750 2,750

Nuovo Svincolo Paulilatino

Via Nazionale

SCAVI E BONIFICHE	
SCOTICO	4,680 m
BONIFICA	4,680 m
RILEVATI	
RILEVATO	2,370 m²
TERRENO VEGETALE	4,231 m
SOVRASTRUTTURA STRADALE	
STRATI LEGATI	1,416 m
STRATO DI FONDAZIONE	0,644 m²

SEZIONE N.: 1
QT. PROGETTO: 294,886
DIST.PROG.: 0,000
DIST.SUCC.: 3,019

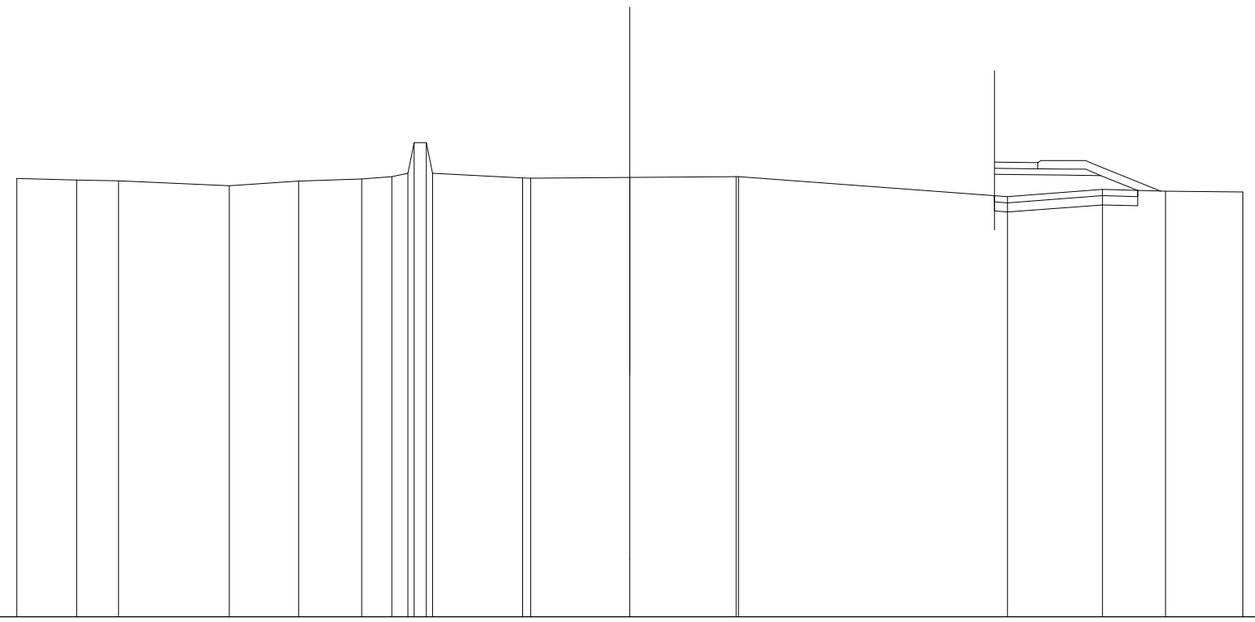

SCALA 1:200

QT.RIF. 280,000

QUOTE TERRENO	294,292 294,245 294,219 294,059 294,213 294,277 294,349 294,463 295,463 295,462 294,462 294,311 294,299 294,325 294,352 294,350 293,702 293,935 293,875 293,855
DIST.PARZIALI TERRENO	1,957 1,360 3,615 2,259 2,056 0,985 0,525 0,400 2,944 3,234 3,471 8,769 3,099 2,063 2,520
QUOTE PROGETTO	294,426 294,402 294,389 293,901
DIST.PARZIALI PROGETTO	2,325 1,144 1,211
QUOTE PAVIMENTATO	294,826 294,812 294,812
DIST.PARZIALI PAVIMENTATO	1,416

SCAVI E BONIFICHE	
STERRO	0,855 m²
SCOTICO	25,341 m
BONIFICA	25,340 m
RILEVATI	
RILEVATO	2,298 m²
TERRENO VEGETALE	5,783 m
SOVRASTRUTTURA STRADALE	
STRATI LEGATI	20,732 m
STRATO DI FONDAZIONE	4,772 m²

SEZIONE N.: 2
QT. PROGETTO: 294,826
DIST.PROG.: 3,019
DIST.PREC.: 3,019
DIST.SUCC.: 21,981

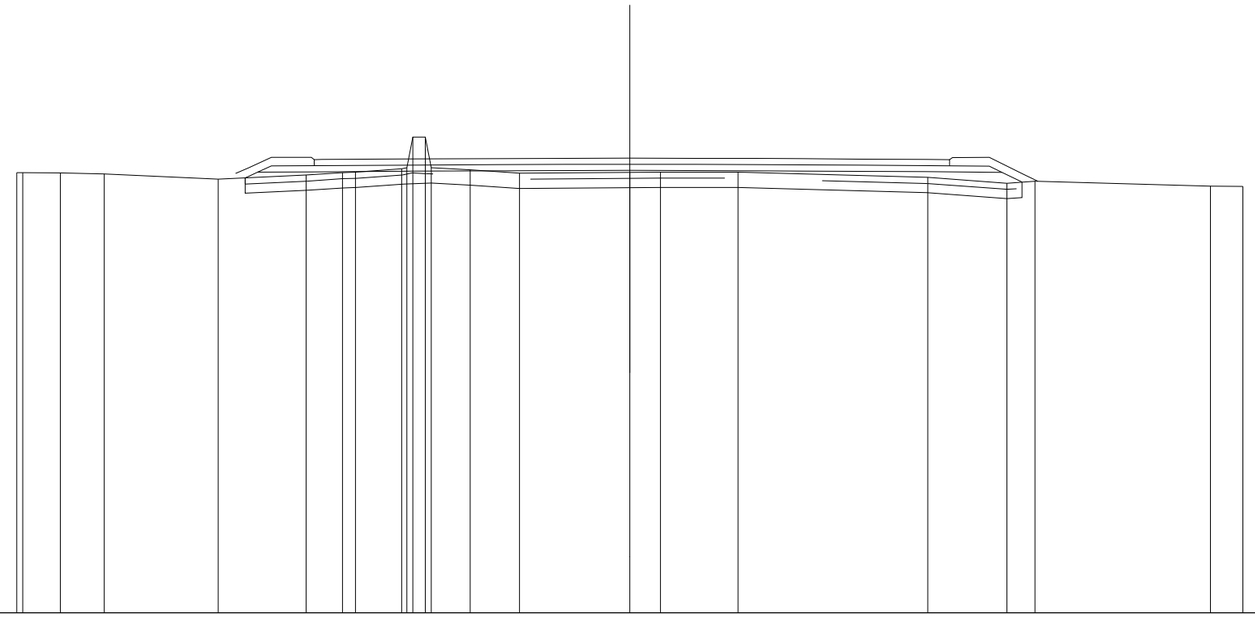

SCALA 1:200

QT.RIF. 280,000

QUOTE TERRENO	294,352 294,349 294,348 294,311 294,143 294,274 294,354 294,367 294,478 294,514 295,514 295,513 294,513 294,448 294,340 294,366 294,373 294,371 294,199 294,008 294,077 293,910 293,902
DIST.PARZIALI TERRENO	1,226 1,437 3,712 2,878 1,180 0,427 1,505 0,400 1,270 1,610 3,597 1,000 2,532 6,185 2,585 0,914 5,723 1,061
QUOTE PROGETTO	294,183 294,226 294,367 294,382 294,401 294,415 294,423 294,426 294,422 294,415 294,408 294,398 294,383 294,365 294,045
DIST.PARZIALI PROGETTO	2,091 3,086 2,665 2,209 2,092 2,167 1,989 1,480 1,816 2,221 2,468 0,650
QUOTE PAVIMENTATO	294,580 294,780 294,782 294,801 294,815 294,823 294,826 294,822 294,815 294,808 294,798 294,783 294,578 294,778
DIST.PARZIALI PAVIMENTATO	3,086 2,665 2,209 2,092 2,167 1,989 1,480 1,816 2,221 0,780

SCAVI E BONIFICHE	
STERRO	3,200 m²
SCOTICO	12,328 m
RILEVATI	
TERRENO VEGETALE	2,605 m
SOVRASTRUTTURA STRADALE	
STRATI LEGATI	8,652 m
STRATO DI FONDAZIONE	2,193 m²

SEZIONE N.: 3
QT. PROGETTO: 294,794
DIST.PROG.: 25,000
DIST.PREC.: 21,981
DIST.SUCC.: 6,271

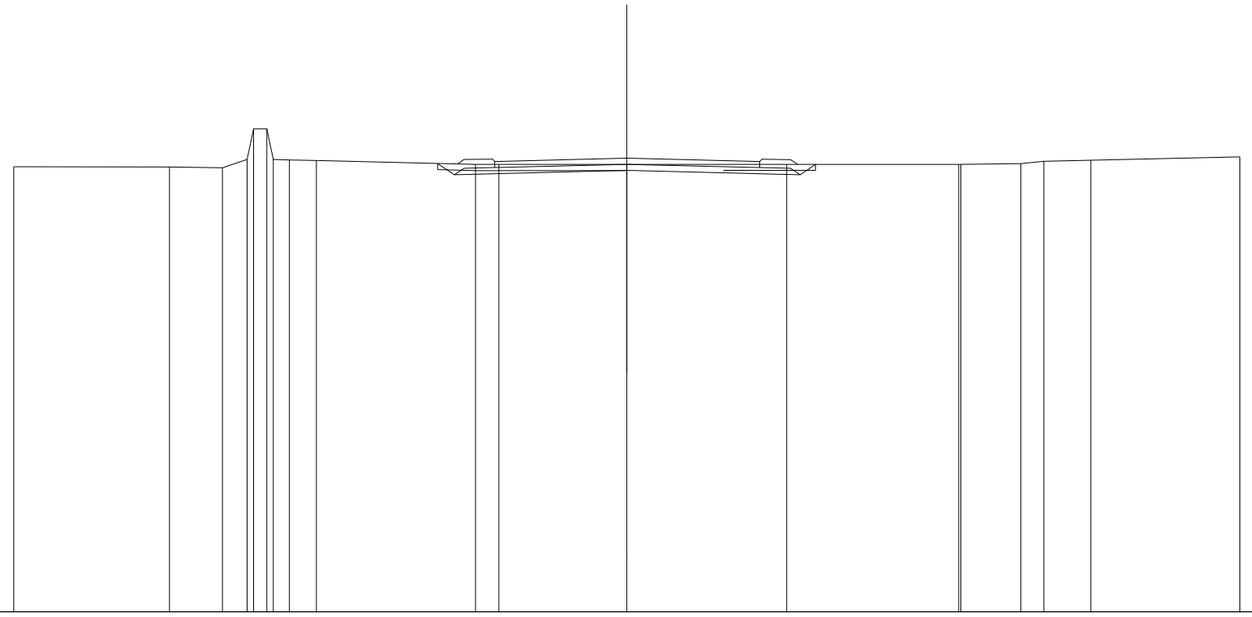

SCALA 1:200

QT.RIF. 280,000

QUOTE TERRENO	294,515 294,505 294,478 294,751 294,751 294,749 294,732 294,718 294,588 294,590 294,591 294,593 294,590 294,588 294,616 294,695 294,724 294,834
DIST.PARZIALI TERRENO	5,074 1,731 0,609 0,424 0,527 0,876 5,194 0,763 4,176 5,213 5,612 1,958 0,758 1,532 4,858
QUOTE PROGETTO	294,619 294,254 294,394 294,253 294,589
DIST.PARZIALI PROGETTO	0,547 5,626 5,651 0,504
QUOTE PAVIMENTATO	294,687 294,487 294,794 294,686 294,486
DIST.PARZIALI PAVIMENTATO	4,314 4,338

SCAVI E BONIFICHE	
STERRO	3,407 m²
SCOTICO	12,193 m
RILEVATI	
TERRENO VEGETALE	2,552 m
SOVRASTRUTTURA STRADALE	
STRATI LEGATI	8,500 m
STRATO DI FONDAZIONE	2,162 m²

SEZIONE N.: 4
QT. PROGETTO: 294,785
DIST.PROG.: 31,271
DIST.PREC.: 6,271
DIST.SUCC.: 18,729

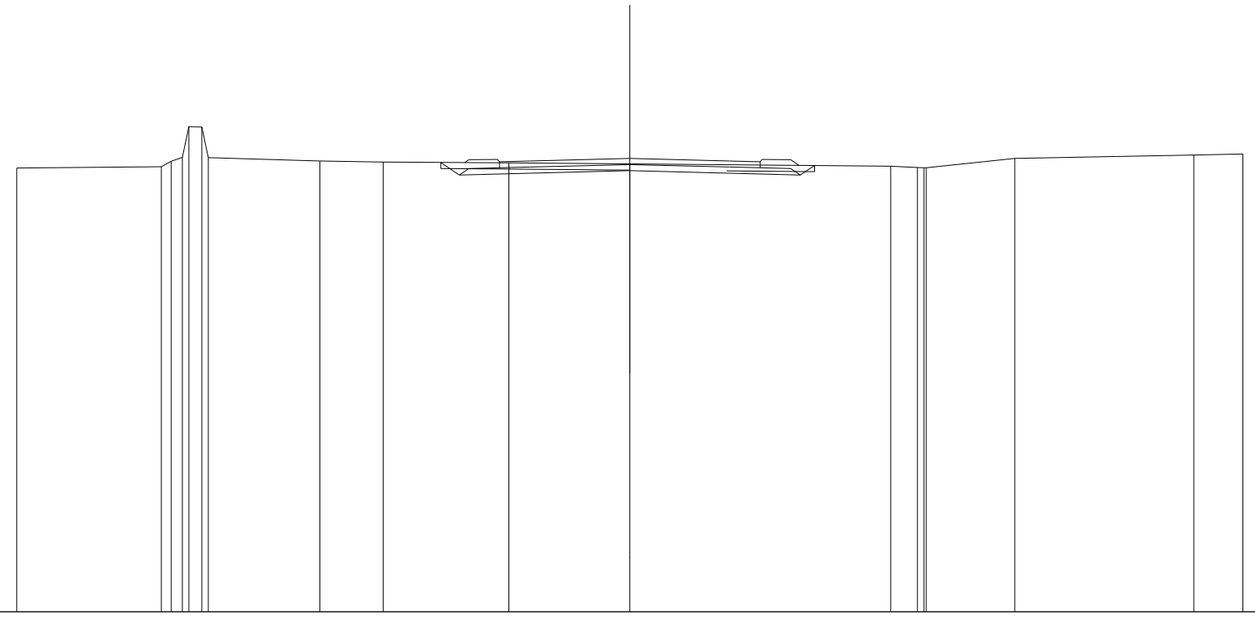

SCALA 1:200

QT.RIF. 280,000

QUOTE TERRENO	294,470 — 294,515 — 294,695 — 294,816 — 295,815 — 294,814 — 294,813 — 294,696 — 294,663 — 294,638 — 294,605 — 294,534 — 294,487 — 294,482 — 294,483 — 294,784 — 294,897 — 294,933
DIST.PARZIALI TERRENO	4,710 — 0,424 — 3,640 — 2,073 — 4,098 — 3,944 — 8,507 — 0,877 — 2,890 — 5,841 — 1,600
QUOTE PROGETTO	294,651 — 294,246 — 294,304 — 294,385 — 294,304 — 294,246 — 294,555
DIST.PARZIALI PROGETTO	0,607 — 2,312 — 3,250 — 3,250 — 2,312 — 0,462
QUOTE PAVIMENTATO	294,479 — 294,679 — 294,704 — 294,785 — 294,704 — 294,679 — 294,479
DIST.PARZIALI PAVIMENTATO	1,000 — 3,250 — 3,250 — 1,000

SCAVI E BONIFICHE	
STERRO	3,550 m²
RILEVATI	
TERRENO VEGETALE	0,250 m
SOVRASTRUTTURA STRADALE	
STRATI LEGATI	8,500 m
STRATO DI FONDAZIONE	1,700 m²

SEZIONE N.: 5
QT. PROGETTO: 294,759
DIST.PROG.: 50,000
DIST.PREC.: 18,729
DIST.SUCC.: 25,000

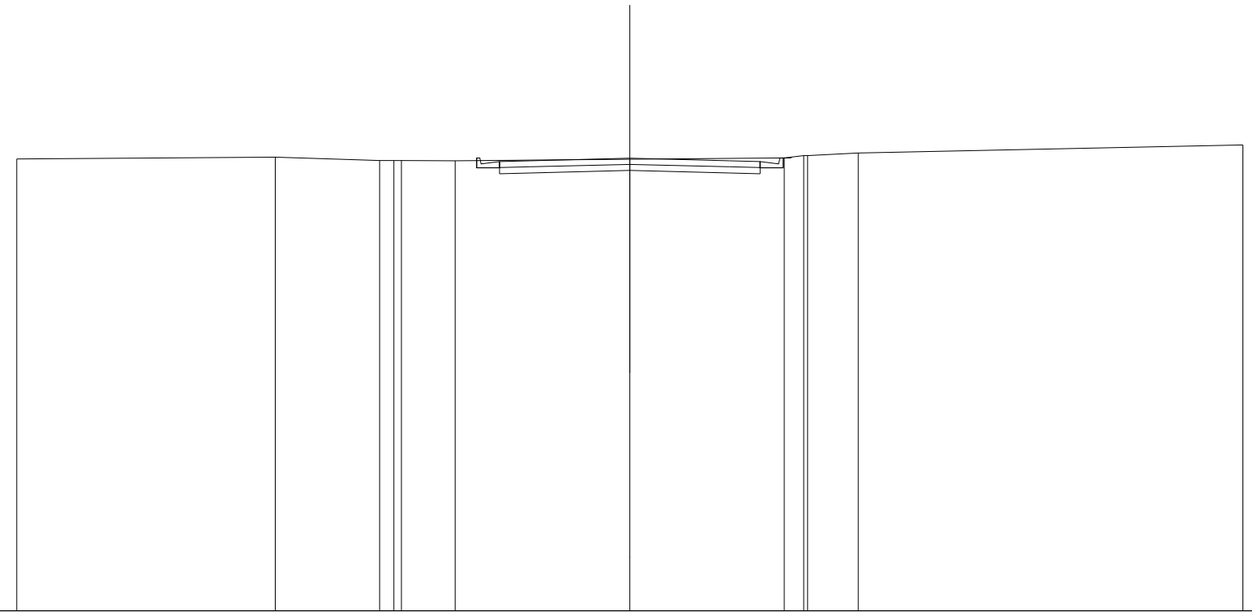

SCALA 1:200

QT.RIF. 280,000

QUOTE TERRENO	294,731 294,791 294,685 294,687 294,682 294,676 294,723 294,764 294,847 294,846 294,931 295,194
DIST.PARZIALI TERRENO	8,429 3,410 0,466 1,748 5,705 5,037 0,634 1,650 12,552
QUOTE PROGETTO	294,252 294,277 294,359 294,277 294,252 294,772 294,797
DIST.PARZIALI PROGETTO	1,000 3,250 3,250 1,000 1,000
QUOTE PAVIMENTATO	294,452 294,652 294,677 294,759 294,677 294,452 294,652
DIST.PARZIALI PAVIMENTATO	1,000 3,250 3,250 1,000

SCAVI E BONIFICHE	
STERRO	4,720 m²
SCOTICO IN TRINCEA	3,724 m
RILEVATI	
TERRENO VEGETALE	0,250 m
SOVRASTRUTTURA STRADALE	
STRATI LEGATI	8,500 m
STRATO DI FONDAZIONE	1,700 m²

SEZIONE N.: 6
QT. PROGETTO: 294,723
DIST.PROG.: 75,000
DIST.PREC.: 25,000
DIST.SUCC.: 25,000

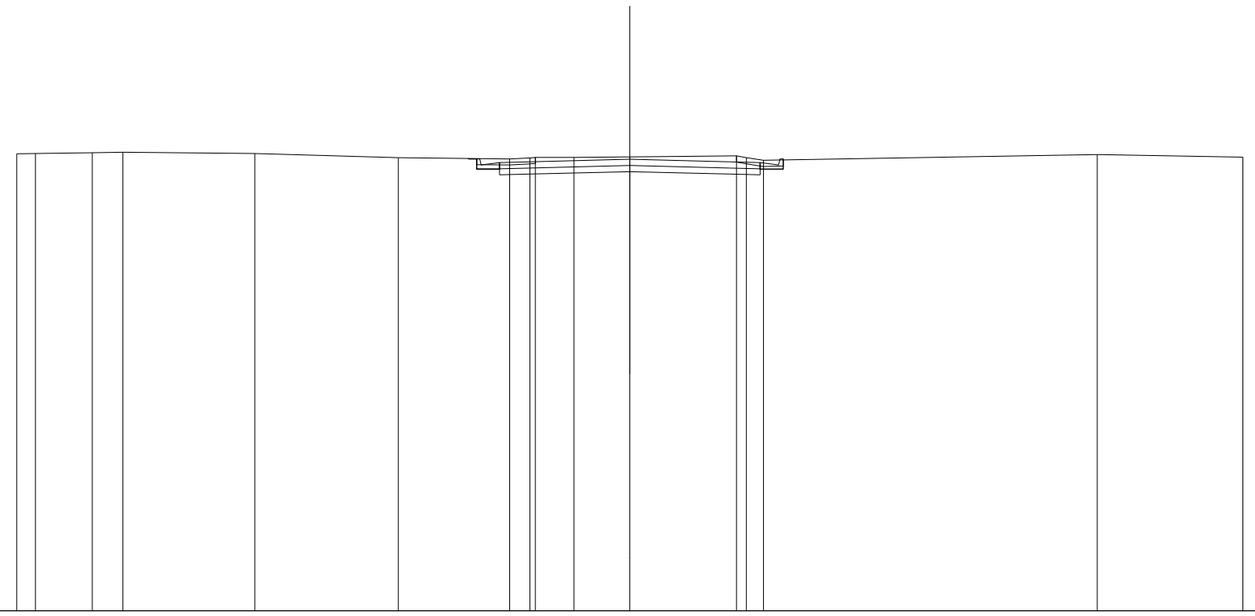

SCALA 1:200

QT.RIF. 280,000

QUOTE TERRENO	294,902 294,914 294,941 294,954 294,910 294,779 294,736 294,772 294,769 294,785 294,802 294,835 294,776 294,693 294,878 294,792
DIST.PARZIALI TERRENO	0,009 1,851 0,999 4,305 4,683 3,630 0,665 1,256 1,826 3,476 0,562 10,891 4,748
QUOTE PROGETTO	294,752 294,737 294,407 294,217 294,407 294,242 294,323 294,242 294,217
DIST.PARZIALI PROGETTO	0,760 1,000 3,250 3,250 1,000
QUOTE PAVIMENTATO	294,417 294,617 294,642 294,723 294,642 294,417 294,617
DIST.PARZIALI PAVIMENTATO	1,000 3,250 3,250 1,000

SCAVI E BONIFICHE	
STERRO	3,371 m²
SCOTICO IN TRINCEA	2,302 m
SOVRASTRUTTURA STRADALE	
STRATI LEGATI	7,118 m
STRATO DI FONDAZIONE	1,424 m²

SEZIONE N.: 7
QT. PROGETTO: 294,630
DIST.PROG.: 100,000
DIST.PREC.: 25,000
DIST.SUCC.: 16,182

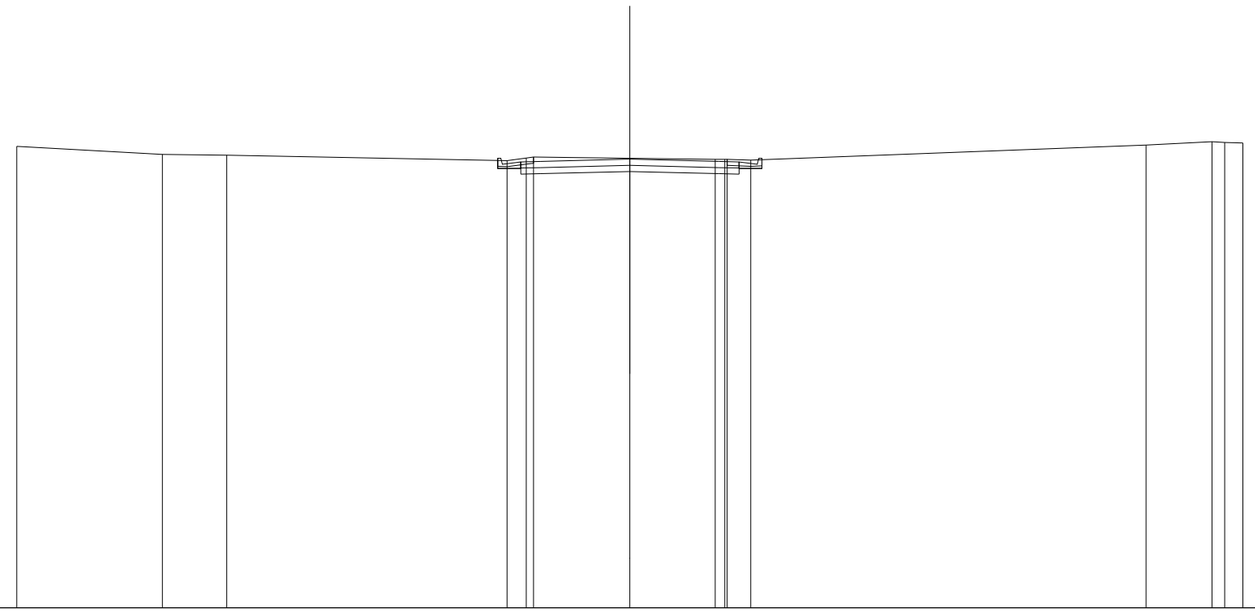

SCALA 1:200

QT.RIF. 280,000

QUOTE TERRENO	295,046 294,786 294,763 294,586 294,667 294,699 294,661 294,627 294,626 294,628 294,597 295,091 295,199 295,177 295,159
DIST.PARZIALI TERRENO	4,749 2,100 9,148 0,624 3,146 2,785 0,772 12,896 2,153 0,417 0,591
QUOTE PROGETTO	294,141 294,157 294,230 294,157 294,141
DIST.PARZIALI PROGETTO	0,655 2,905 2,905 0,655
QUOTE PAVIMENTATO	294,541 294,341 294,557 294,630 294,557 294,341 294,541
DIST.PARZIALI PAVIMENTATO	0,655 2,905 2,905 0,655

SCAVI E BONIFICHE	
STERRO	2,393 m²
SOVRASTRUTTURA STRADALE	
STRATI LEGATI	5,500 m
STRATO DI FONDAZIONE	1,100 m²

SEZIONE N.: 8
QT. PROGETTO: 294,479
DIST.PROG.: 116,182
DIST.PREC.: 16,182

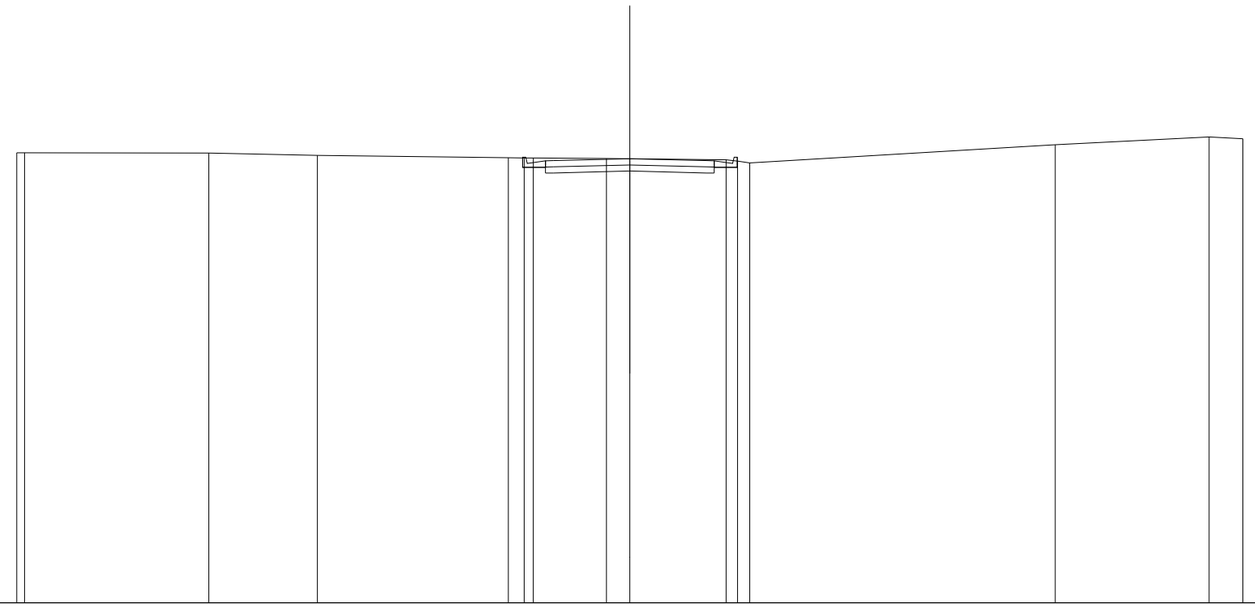

SCALA 1:200

QT.RIF. 280,000

QUOTE TERRENO	294,673 294,674 294,667 294,591 294,515 294,505 294,508 294,489 294,481 294,447 294,403 294,343 294,937 295,189 295,130
DIST.PARZIALI TERRENO	6,005 3,546 6,227 0,521 2,387 0,762 3,142 0,387 9,973 5,016 1,104
QUOTE PROGETTO	294,011 294,017 294,079 294,017 294,011
DIST.PARZIALI PROGETTO	2,500 2,500
QUOTE PAVIMENTATO	294,211 294,411 294,417 294,479 294,417 294,211 294,411
DIST.PARZIALI PAVIMENTATO	2,500 2,500

Nuovo Svincolo Paulilatino

Viabilità nord

SCAVI E BONIFICHE	
STERRO	5,067 m²
SCOTICO IN TRINCEA	4,466 m
RILEVATI	
TERRENO VEGETALE	0,250 m
SOVRASTRUTTURA STRADALE	
STRATI LEGATI	7,700 m
STRATO DI FONDAZIONE	1,540 m²

SEZIONE N.: 1
QT. PROGETTO: 297,803
DIST.PROG.: 0,000
DIST.SUCC.: 21,101

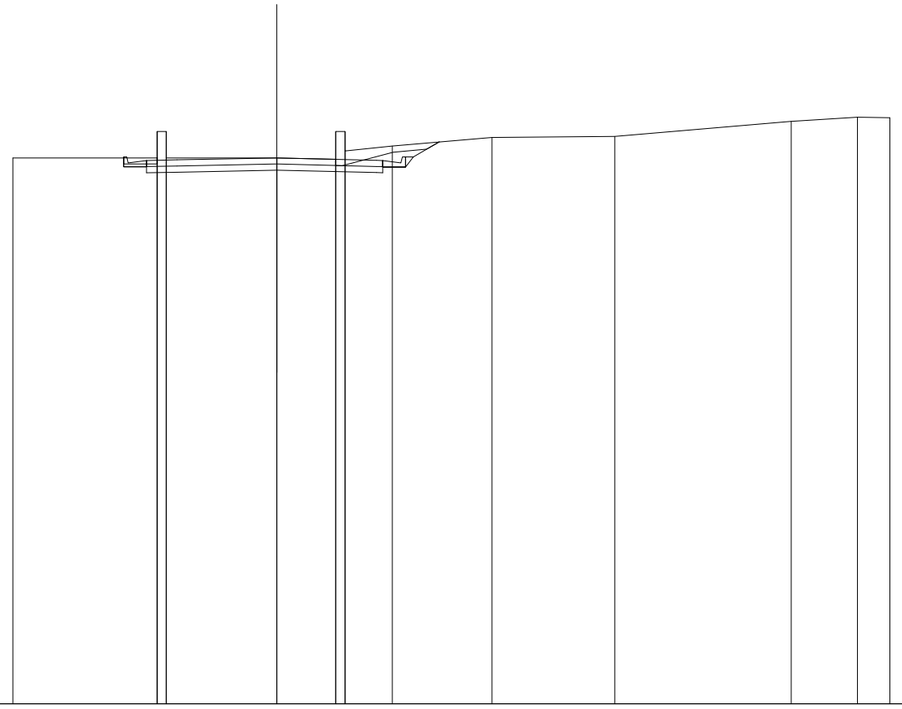

SCALA 1:200

QT.RIF. 280,000

QUOTE TERRENO	297,803 · 297,803 · 298,662 · 297,803 · 298,662 · 297,803 · 297,755 · 298,662 · 298,031 · 298,662 · 298,189 · 298,470 · 298,503 · 298,990 · 299,130 · 299,113
DIST.PARZIALI TERRENO	4,701 · 3,609 · 1,924 · 1,545 · 3,250 · 4,008 · 5,757 · 2,158 · 1,058
QUOTE PROGETTO	297,318 · 297,338 · 297,403 · 297,321 · 297,316 · 297,506 · 297,506 · 297,836 · 298,322
DIST.PARZIALI PROGETTO	1,000 · 3,250 · 3,250 · 0,750 · 0,849
QUOTE PAVIMENTATO	297,518 · 297,718 · 297,738 · 297,803 · 297,721 · 297,516 · 297,716
DIST.PARZIALI PAVIMENTATO	1,000 · 3,250 · 3,250

SCAVI E BONIFICHE	
STERRO	4,378 m²
SCOTICO	7,326 m
SCOTICO IN TRINCEA	4,816 m
RILEVATI	
TERRENO VEGETALE	1,445 m
SOVRASTRUTTURA STRADALE	
STRATI LEGATI	8,781 m
STRATO DI FONDAZIONE	1,985 m²

SEZIONE N.: 2
QT. PROGETTO: 297,906
DIST.PROG.: 21,101
DIST.PREC.: 21,101
DIST.SUCC.: 3,949

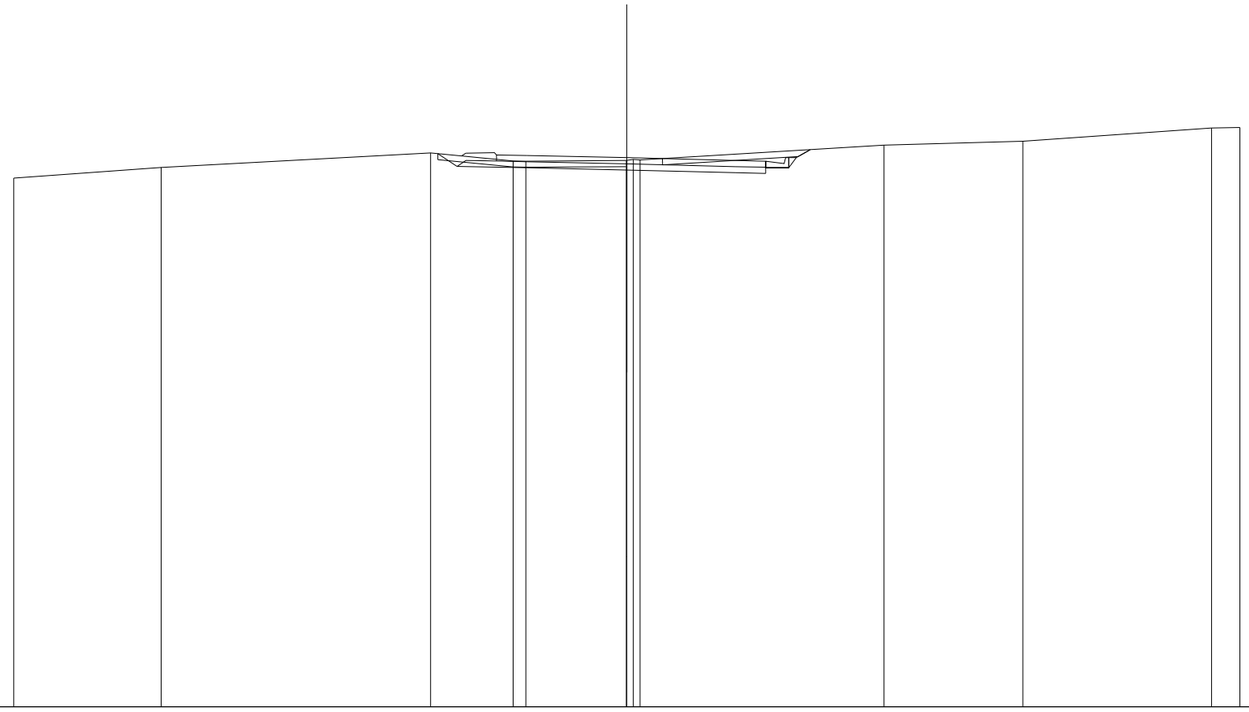

SCALA 1:200

QT.RIF. 280,000

QUOTE TERRENO	297,238 · 297,588 · 298,064 · 297,803 · 297,783 · 297,815 · 297,817 · 297,854 · 297,833 · 298,313 · 298,443 · 298,879 · 298,894
DIST.PARZIALI TERRENO	4,810 · 8,783 · 2,695 · 0,417 · 3,281 · 7,957 · 4,535 · 6,149 · 0,927
QUOTE PROGETTO	298,040 · 297,624 · 297,575 · 297,506 · 297,417 · 297,392 · 297,382 · 297,582 · 297,912 · 298,168
DIST.PARZIALI PROGETTO	0,624 · 2,291 · 3,250 · 3,531 · 1,000 · 0,750 · 0,447
QUOTE PAVIMENTATO	297,797 · 297,997 · 297,975 · 297,906 · 297,817 · 297,592 · 297,792
DIST.PARZIALI PAVIMENTATO	1,000 · 3,250 · 3,531 · 1,000

SCAVI E BONIFICHE	
STERRO	3,963 m²
SCOTICO IN TRINCEA	4,942 m
RILEVATI	
TERRENO VEGETALE	1,478 m
SOVRASTRUTTURA STRADALE	
STRATI LEGATI	8,500 m
STRATO DI FONDAZIONE	1,929 m²

SEZIONE N.: 3
QT. PROGETTO: 297,925
DIST.PROG.: 25,050
DIST.PREC.: 3,949
DIST.SUCC.: 6,936

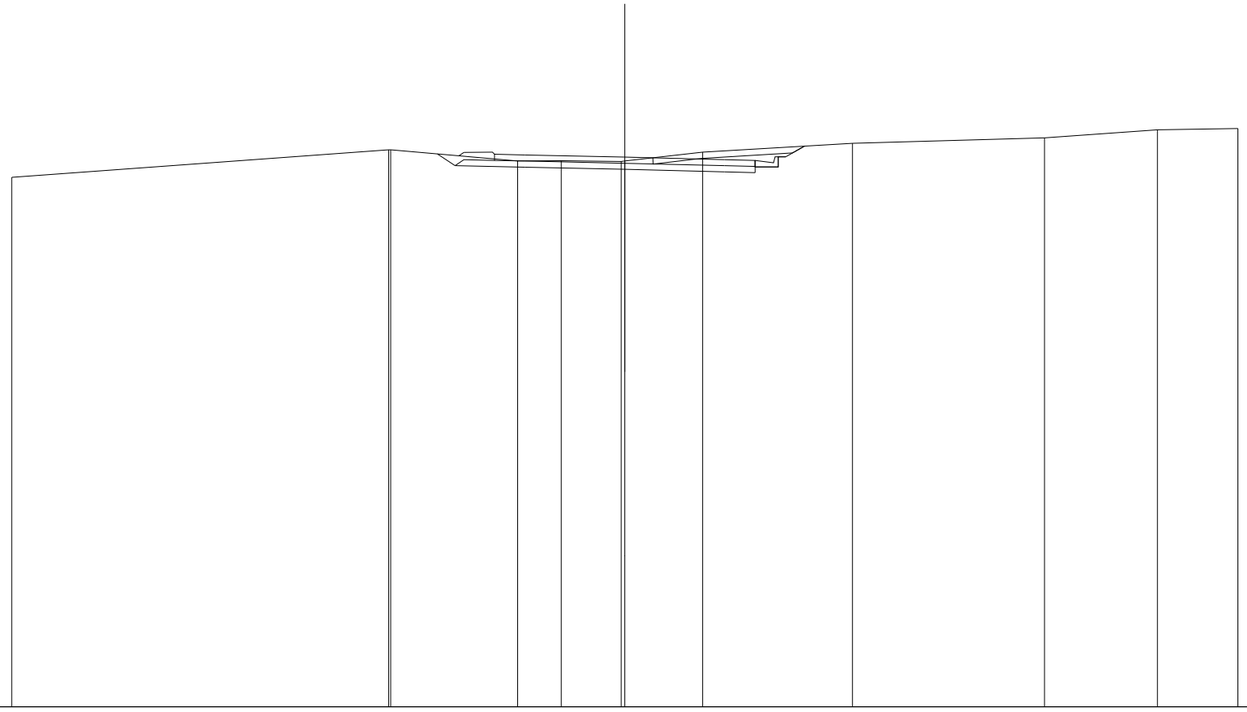

SCALA 1:200

QT.RIF. 280,000

QUOTE TERRENO	297,269 · 298,161 · 298,165 · 297,799 · 297,806 · 297,784 · 297,798 · 298,087 · 298,380 · 298,556 · 298,816 · 298,858
DIST.PARZIALI TERRENO	12,290 · 4,136 · 1,423 · 1,956 · 2,535 · 4,886 · 6,273 · 3,679 · 2,627
QUOTE PROGETTO	298,030 · 297,646 · 297,596 · 297,525 · 297,444 · 297,419 · 297,939 · 297,599 · 298,286
DIST.PARZIALI PROGETTO	0,576 · 2,290 · 3,250 · 3,250 · 1,000 · 0,750 · 0,608
QUOTE PAVIMENTATO	297,818 · 298,018 · 297,996 · 297,925 · 297,844 · 297,619 · 297,819
DIST.PARZIALI PAVIMENTATO	1,000 · 3,250 · 3,250 · 1,000

SCAVI E BONIFICHE	
STERRO	2,723 m²
SCOTICO	7,854 m
SCOTICO IN TRINCEA	2,116 m
BONIFICA	7,854 m
RILEVATI	
TERRENO VEGETALE	1,591 m
SOVRASTRUTTURA STRADALE	
STRATI LEGATI	8,500 m
STRATO DI FONDAZIONE	1,929 m²

SEZIONE N.: 4
QT. PROGETTO: 297,959
DIST.PROG.: 31,986
DIST.PREC.: 6,936
DIST.SUCC.: 11,750

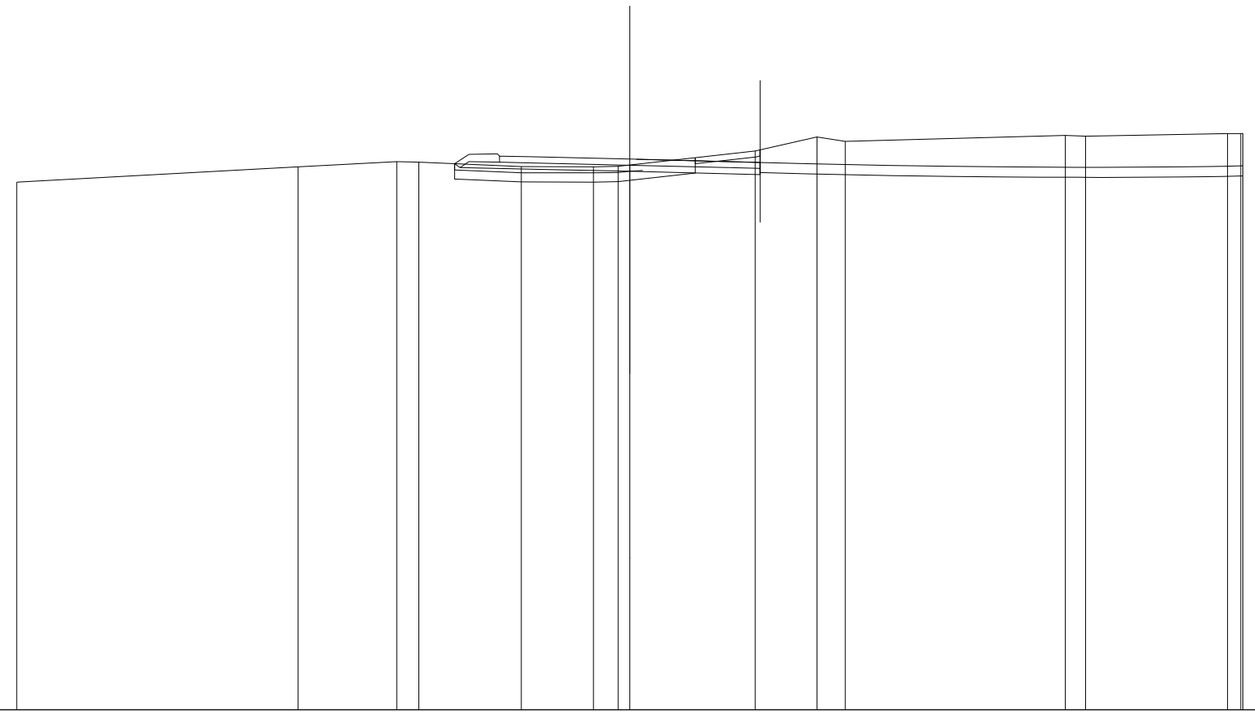

SCALA 1:200

QT.RIF. 280,000

QUOTE TERRENO	297,204 297,706 297,874 297,855 297,712 297,709 297,720 297,764 298,227 298,676 298,532 298,731 298,709 298,788 298,797 298,796
DIST.PARZIALI TERRENO	9,179 3,214 0,719 3,346 2,353 0,808 4,090 2,016 0,920 7,179 0,668 4,630 0,432
QUOTE PROGETTO	297,805 297,685 297,633 297,559 297,478 297,453 298,263
DIST.PARZIALI PROGETTO	2,290 3,250 3,250 1,000
QUOTE PAVIMENTATO	297,856 298,056 298,033 297,959 297,878 297,653 297,853
DIST.PARZIALI PAVIMENTATO	1,000 3,250 3,250 1,000

SCAVI E BONIFICHE	
STERRO	1,898 m²
SCOTICO	9,199 m
SCOTICO IN TRINCEA	2,800 m
BONIFICA	9,199 m
RILEVATI	
RILEVATO	0,601 m²
TERRENO VEGETALE	2,323 m
SOVRASTRUTTURA STRADALE	
STRATI LEGATI	8,500 m
STRATO DI FONDAZIONE	1,929 m²

SEZIONE N.: 5
QT. PROGETTO: 298,051
DIST.PROG.: 43,736
DIST.PREC.: 11,750
DIST.SUCC.: 6,329

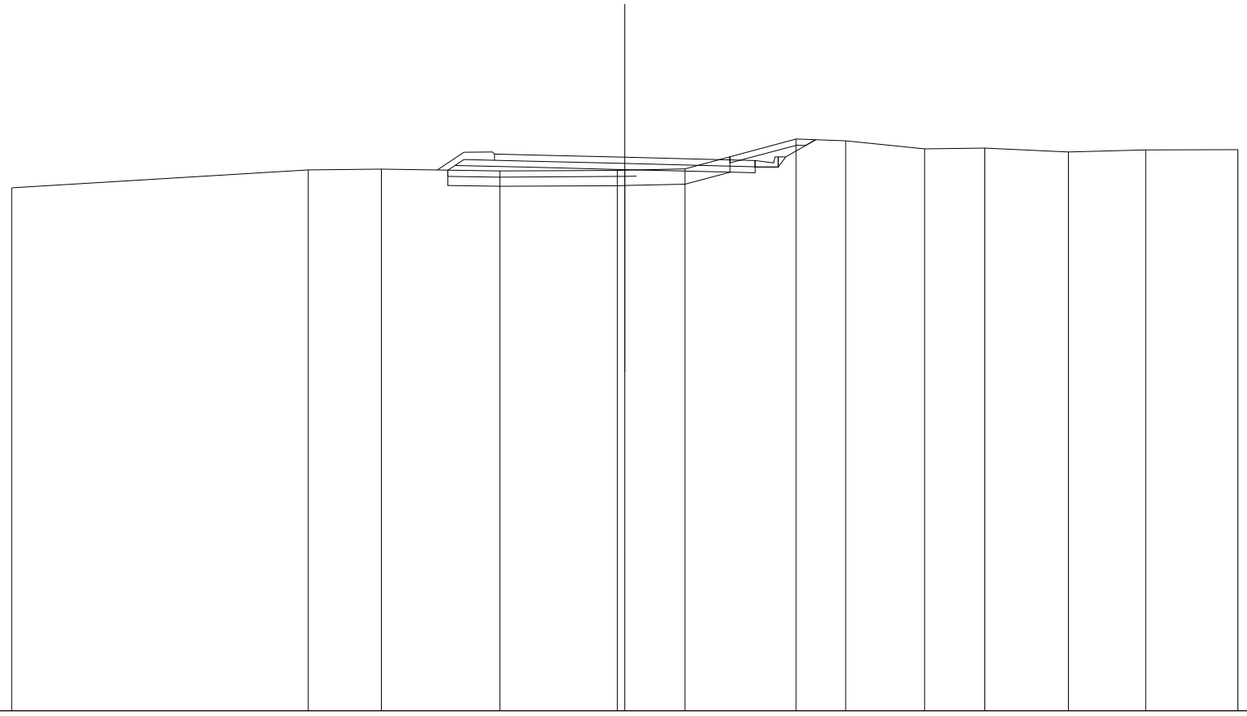

SCALA 1:200

QT.RIF. 280,000

QUOTE TERRENO	297,056 — 297,642 — 297,664 — 297,602 — 297,624 — 297,629 — 297,672 — 298,644 — 298,590 — 298,324 — 298,347 — 298,223 — 298,294 — 298,299
DIST.PARZIALI TERRENO	9,671 — 2,386 — 3,866 — 3,832 — 1,960 — 3,625 — 1,619 — 2,573 — 1,962 — 2,728 — 2,529 — 3,003
QUOTE PROGETTO	297,629 — 297,785 — 297,729 — 297,651 — 297,569 — 297,544 — 297,734 — 297,734 — 298,064 — 298,622
DIST.PARZIALI PROGETTO	2,289 — 3,250 — 3,250 — 1,000 — 0,750 — 0,976
QUOTE PAVIMENTATO	297,954 — 298,154 — 298,129 — 298,051 — 297,969 — 297,744 — 297,944
DIST.PARZIALI PAVIMENTATO	1,000 — 3,250 — 3,250 — 1,000

SCAVI E BONIFICHE	
STERRO	0,151 m²
SCOTICO	11,710 m
BONIFICA	11,710 m
RILEVATI	
RILEVATO	1,588 m²
TERRENO VEGETALE	4,132 m
SOVRASTRUTTURA STRADALE	
STRATI LEGATI	8,500 m
STRATO DI FONDAZIONE	2,160 m²

SEZIONE N.: 6
QT. PROGETTO: 298,146
DIST.PROG.: 50,065
DIST.PREC.: 6,329
DIST.SUCC.: 12,483

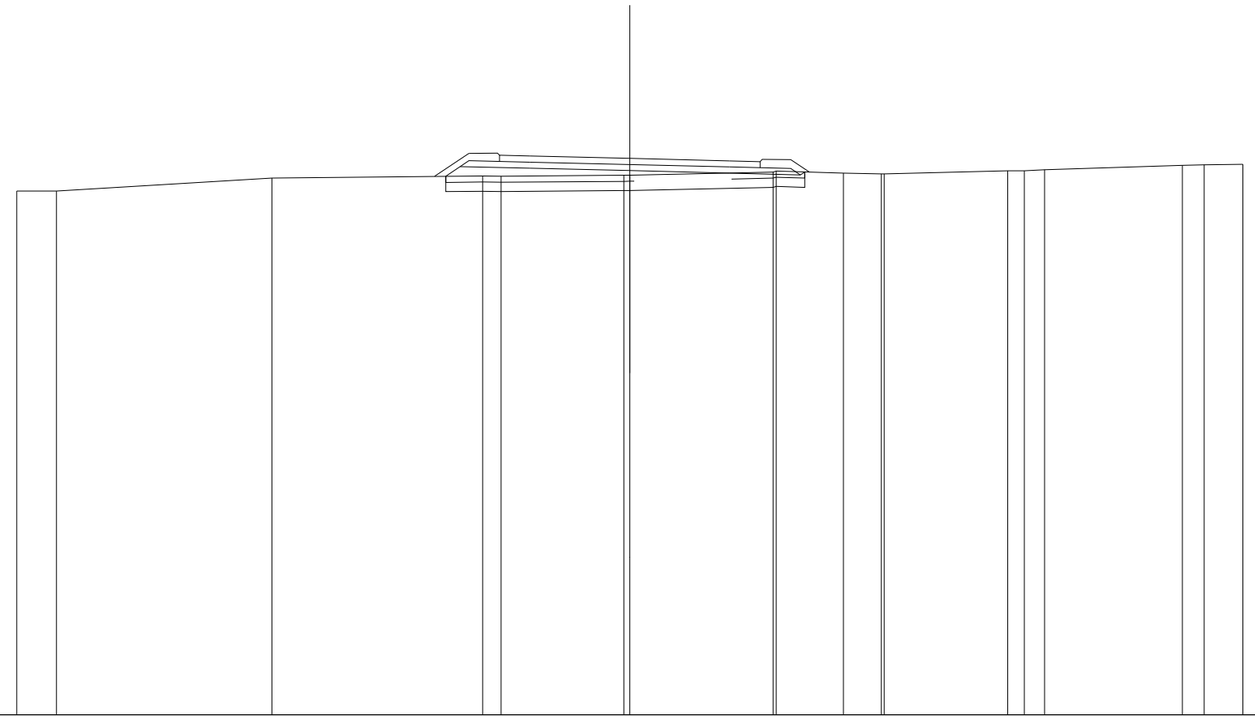

SCALA 1:200

QT.RIF. 280,000

QUOTE TERRENO	297,077 297,080 297,507 297,574 297,564 297,595 297,599 297,702 297,729 297,662 297,636 297,638 297,743 297,741 297,778 297,922 297,936 297,955
DIST.PARZIALI TERRENO	1,294 7,029 6,877 0,599 4,006 4,675 2,196 1,236 4,026 0,545 0,662 4,498 0,711 1,262
QUOTE PROGETTO	297,562 297,574 297,821 297,746 297,665 297,607 297,701
DIST.PARZIALI PROGETTO	0,466 2,290 3,250 3,250 2,312
QUOTE PAVIMENTATO	298,044 298,244 298,221 298,146 298,065 297,840 298,040
DIST.PARZIALI PAVIMENTATO	1,000 3,250 3,250 1,000

SCAVI E BONIFICHE	
STERRO	0,377 m²
SCOTICO	12,954 m
BONIFICA	12,954 m
RILEVATI	
RILEVATO	4,648 m²
TERRENO VEGETALE	4,841 m
SOVRASTRUTTURA STRADALE	
STRATI LEGATI	9,467 m
STRATO DI FONDAZIONE	2,358 m²

SEZIONE N.: 7
QT. PROGETTO: 298,393
DIST.PROG.: 62,548
DIST.PREC.: 12,483
DIST.SUCC.: 18,368

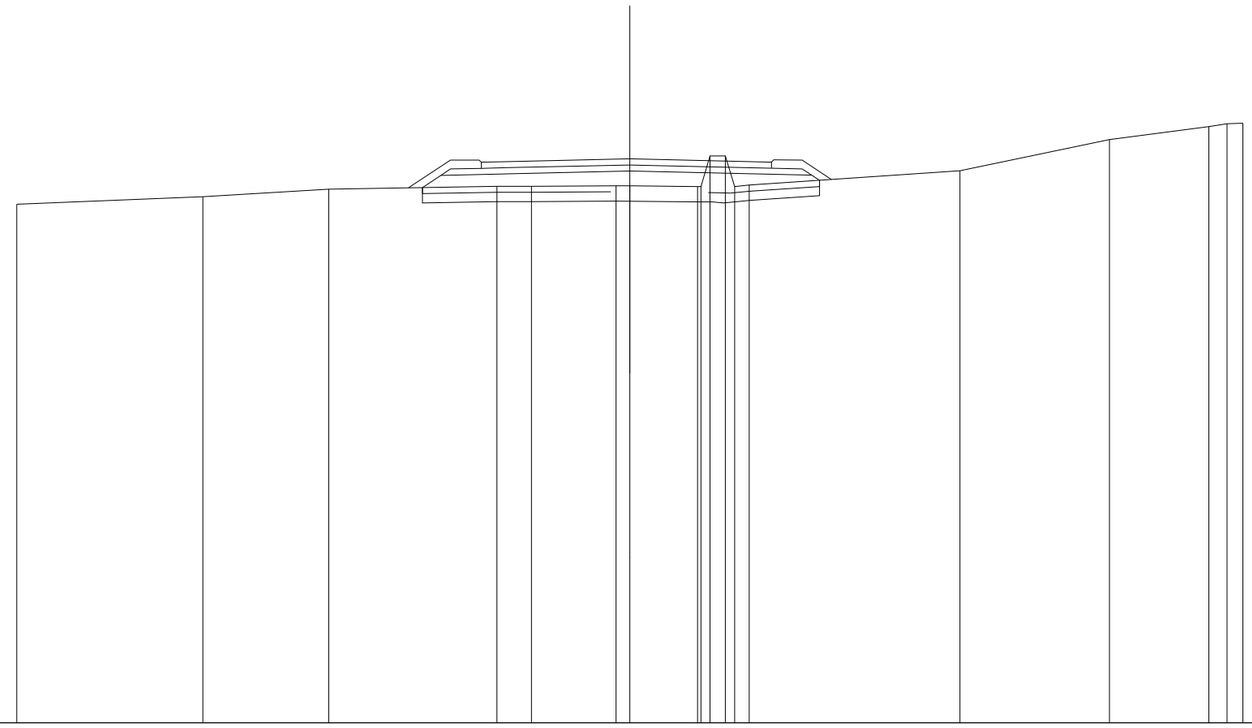

SCALA 1:200

QT.RIF. 280,000

QUOTE TERRENO	296,910 297,160 297,403 297,499 297,497 297,514 297,510 297,489 297,489 297,489 298,489 297,489 297,536 297,999 299,015 299,444 299,535 299,551
DIST.PARZIALI TERRENO	6,065 4,108 5,491 1,120 2,768 0,447 2,211 0,501 0,472 6,880 4,876 3,246 0,589 0,520
QUOTE PROGETTO	297,456 297,853 297,895 297,902 297,993 297,856 297,890
DIST.PARZIALI PROGETTO	0,501 1,855 4,007 5,935
QUOTE PAVIMENTATO	298,063 298,283 298,302 298,393 298,086 298,286
DIST.PARZIALI PAVIMENTATO	0,841 4,007 4,619

SCAVI E BONIFICHE	
STERRO	5,047 m²
SCOTICO	25,481 m
SCOTICO IN TRINCEA	6,627 m
BONIFICA	25,481 m
RILEVATI	
RILEVATO	19,109 m²
TERRENO VEGETALE	4,159 m
SOVRASTRUTTURA STRADALE	
STRATI LEGATI	26,296 m
STRATO DI FONDAZIONE	5,490 m²

SEZIONE N.: 8
QT. PROGETTO: 298,760
DIST.PROG.: 80,916
DIST.PREC.: 18,368

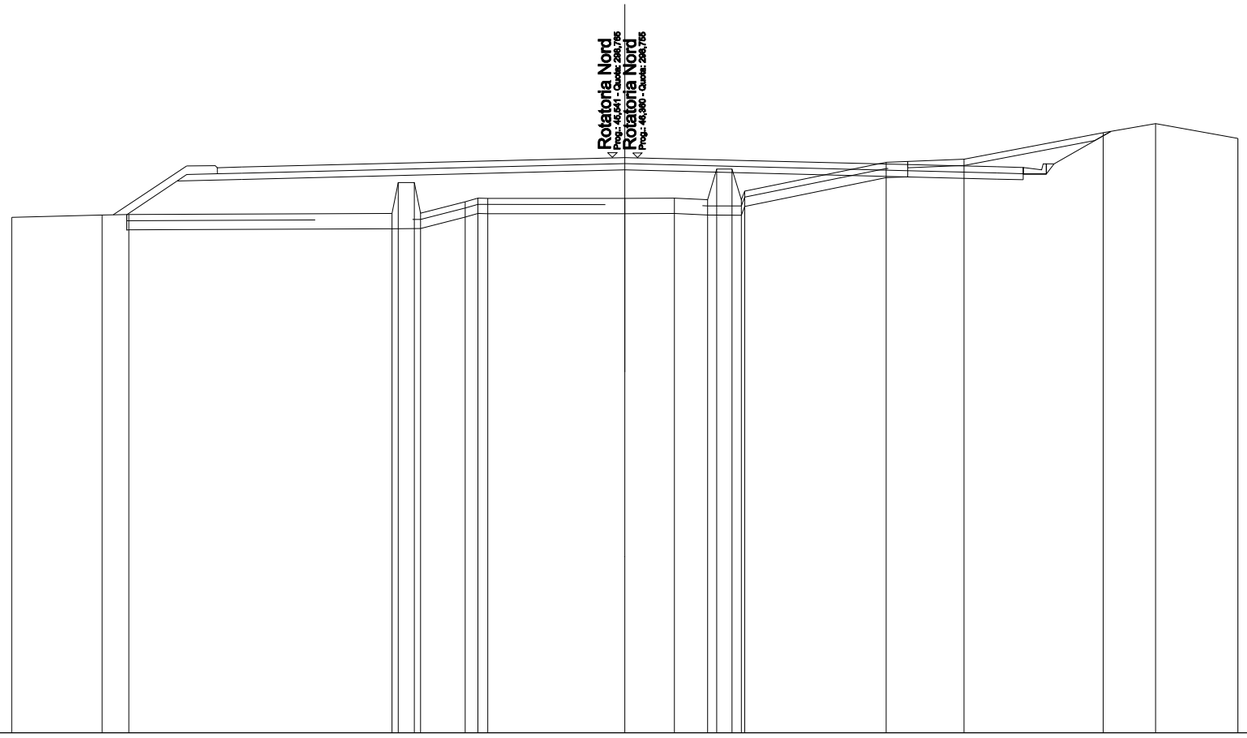

SCALA 1:200

QT.RIF. 280,000

QUOTE TERRENO	296,813 296,884 296,899 296,939 297,940 297,944 297,945 297,316 297,433 297,430 297,425 297,438 297,381 297,381 298,381 297,668 298,601 298,704 299,573 299,862 299,385
DIST.PARZIALI TERRENO	2,945 0,871 8,586 0,516 1,460 0,414 4,469 1,613 1,083 0,500 4,613 2,538 4,541 1,709 2,686
QUOTE PROGETTO	296,898 297,995 298,048 298,360 298,057 298,035 298,225 298,225 298,555 299,615
DIST.PARZIALI PROGETTO	1,645 2,112 12,495 12,133 0,867 0,760 1,856
QUOTE PAVIMENTATO	298,228 298,428 298,448 298,760 298,457 298,235 298,435
DIST.PARZIALI PAVIMENTATO	0,801 12,495 12,133 0,867

Nuovo Svincolo Paulilatino

Viabilità sud

RILEVATI	
RILEVATO	3,119 m²
TERRENO VEGETALE	6,258 m
SOVRASTRUTTURA STRADALE	
STRATI LEGATI	4,397 m
STRATO DI FONDAZIONE	1,672 m²

SEZIONE N.: 1
QT. PROGETTO: 294,886
DIST.PROG.: 0,000
DIST.SUCC.: 3,010

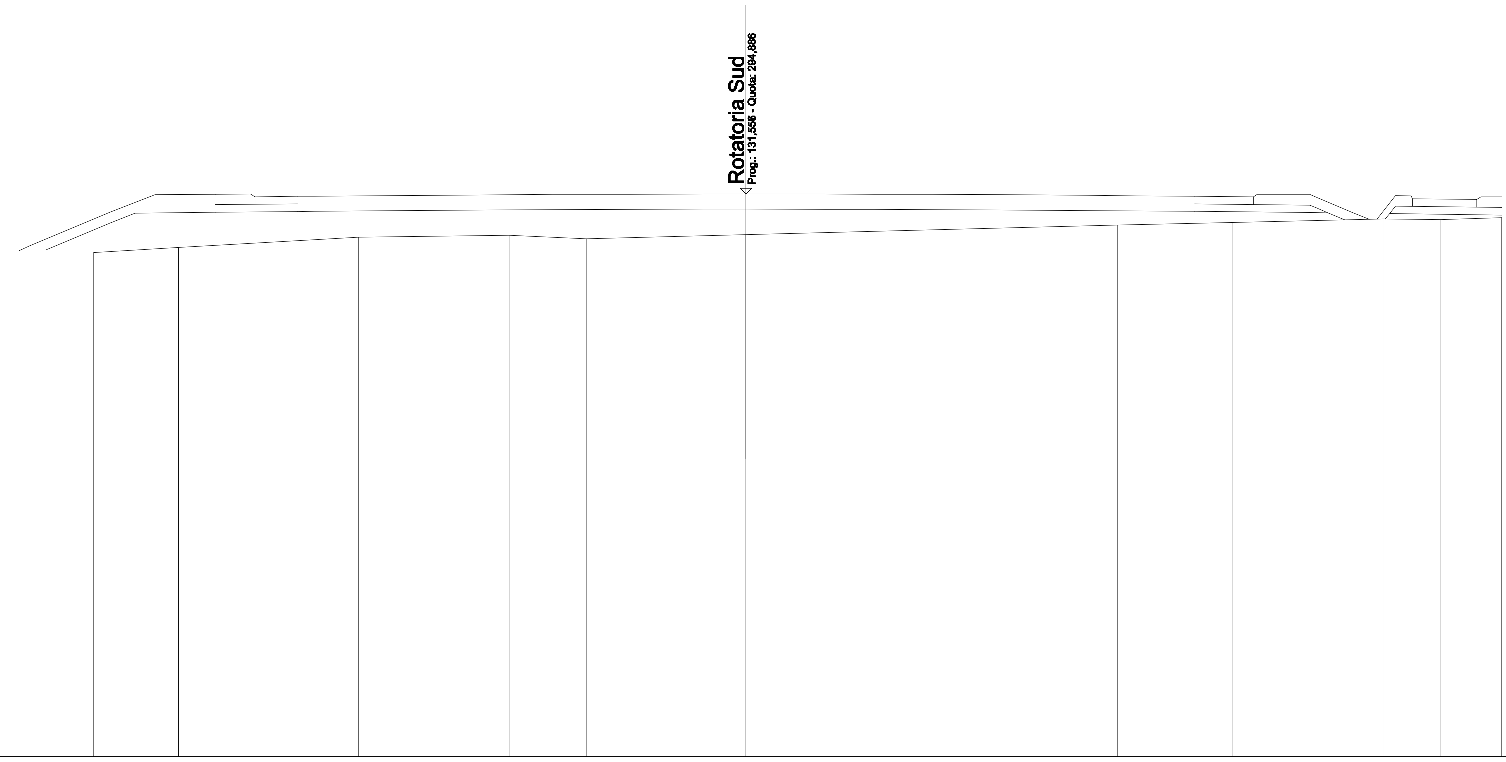

SCALA 1:200

QT.RIF. 280,000

QUOTE TERRENO	293,339 · 293,475 · 293,746 · 293,798 · 293,701 · 293,811 · 294,068 · 294,133 · 294,222 · 294,212 · 294,260
DIST.PARZIALI TERRENO	2,245 · 4,768 · 3,979 · 2,041 · 4,226 · 9,834 · 3,055 · 3,970 · 1,528 · 1,612
QUOTE PROGETTO	294,403 · 294,425 · 294,426 · 294,392 · 294,389 · 294,200 · 294,224 · 294,369 · 294,331
DIST.PARZIALI PROGETTO	2,179 · 23,733 · 3,204 · 0,447 · 1,071 · 2,964
QUOTE PAVIMENTATO	294,614 · 294,814 · 294,825 · 294,826 · 294,610 · 294,810 · 294,762 · 294,562 · 294,740 · 294,540
DIST.PARZIALI PAVIMENTATO	1,132 · 23,733 · 1,557 · 4,208 · 1,707

SCAVI E BONIFICHE	
SCOTICO	25,588 m
BONIFICA	25,588 m
RILEVATI	
RILEVATO	10,320 m²
TERRENO VEGETALE	6,841 m
SOVRASTRUTTURA STRADALE	
STRATI LEGATI	20,468 m
STRATO DI FONDAZIONE	4,699 m²

SEZIONE N.: 2
QT. PROGETTO: 294,826
DIST.PROG.: 3,010
DIST.PREC.: 3,010
DIST.SUCC.: 6,295

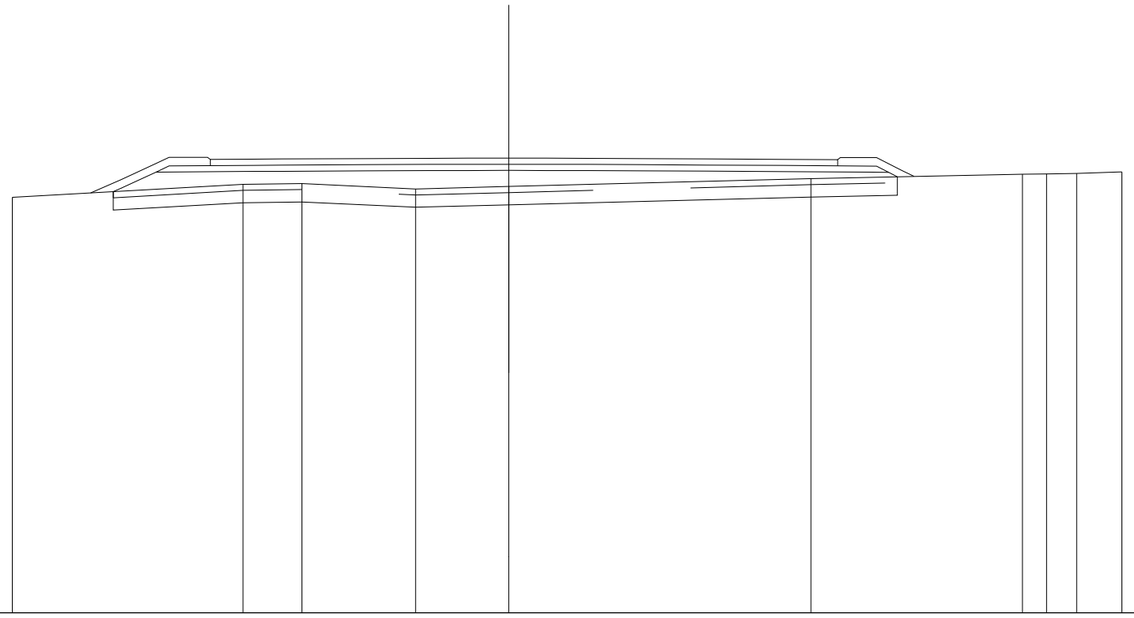

SCALA 1:200

QT.RIF. 280,000

QUOTE TERRENO	293,547 293,975 294,000 293,824 293,903 294,160 294,306 294,308 294,328 294,382
DIST.PARZIALI TERRENO	7,533 1,922 3,705 3,045 9,856 6,896 0,796 0,980 1,473
QUOTE PROGETTO	293,734 293,846 294,046 294,371 294,394 294,399 294,413 294,421 294,424 294,426 294,425 294,421 294,414 294,403 294,387 294,366 294,362 294,220
DIST.PARZIALI PROGETTO	0,437 0,700 3,199 0,920 2,745 2,019 1,297 1,331 1,212 1,374 1,741 2,114 2,488 2,901 0,588
QUOTE PAVIMENTATO	294,583 294,783 294,794 294,799 294,813 294,821 294,824 294,826 294,825 294,821 294,814 294,803 294,787 294,575 294,775
DIST.PARZIALI PAVIMENTATO	1,430 0,920 2,745 2,019 1,297 1,331 1,212 1,374 1,741 2,114 2,488 1,797

SCAVI E BONIFICHE	
STERRO	0,072 m²
SCOTICO	16,687 m
BONIFICA	16,687 m
RILEVATI	
RILEVATO	3,249 m²
TERRENO VEGETALE	4,254 m
SOVRASTRUTTURA STRADALE	
STRATI LEGATI	13,417 m
STRATO DI FONDAZIONE	3,174 m²

SEZIONE N.: 3
QT. PROGETTO: 294,854
DIST.PROG.: 9,305
DIST.PREC.: 6,295
DIST.SUCC.: 15,695

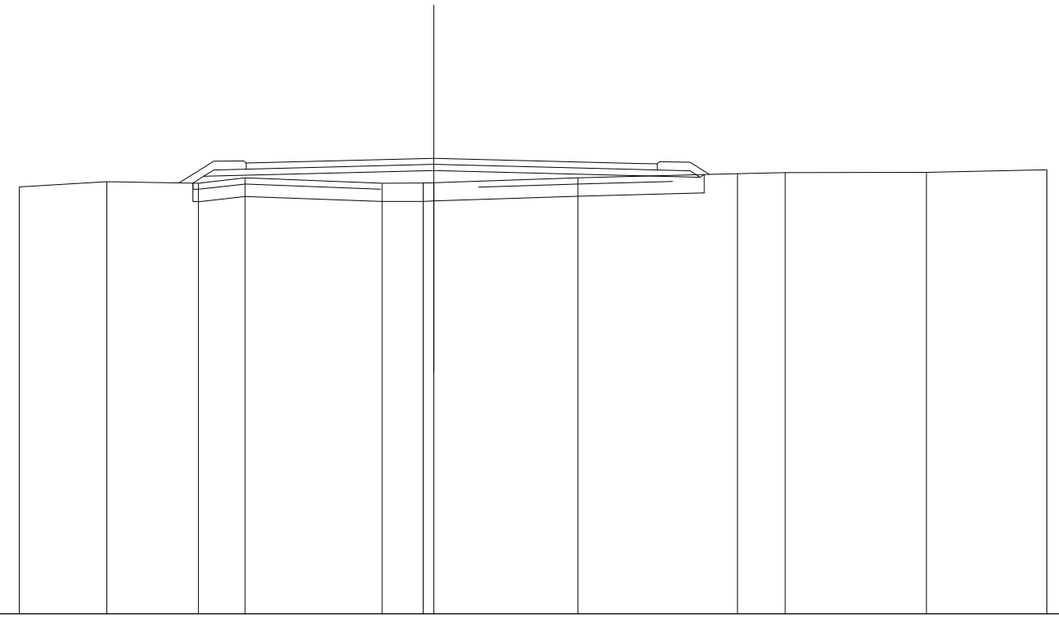

SCALA 1:200

QT.RIF. 280,000

QUOTE TERRENO	293,918; 294,092; 294,043; 294,214; 294,043; 294,049; 294,061; 294,216; 294,352; 294,385; 294,394; 294,476
DIST.PARZIALI TERRENO	2,855; 2,988; 1,527; 4,465; 1,341; 4,695; 5,208; 1,561; 4,605; 3,931
QUOTE PROGETTO	294,045; 294,102; 294,266; 294,454; 294,287; 294,238; 294,324
DIST.PARZIALI PROGETTO	7,514; 6,691; 1,995
QUOTE PAVIMENTATO	294,700; 294,500; 294,854; 294,687; 294,473; 294,673
DIST.PARZIALI PAVIMENTATO	6,128; 6,691; 0,598

SCAVI E BONIFICHE	
STERRO	0,253 m²
SCOTICO	13,585 m
BONIFICA	13,585 m
RILEVATI	
RILEVATO	1,946 m²
TERRENO VEGETALE	4,019 m
SOVRASTRUTTURA STRADALE	
STRATI LEGATI	10,383 m
STRATO DI FONDAZIONE	2,539 m²

SEZIONE N.: 4
QT. PROGETTO: 294,925
DIST.PROG.: 25,000
DIST.PREC.: 15,695
DIST.SUCC.: 5,212

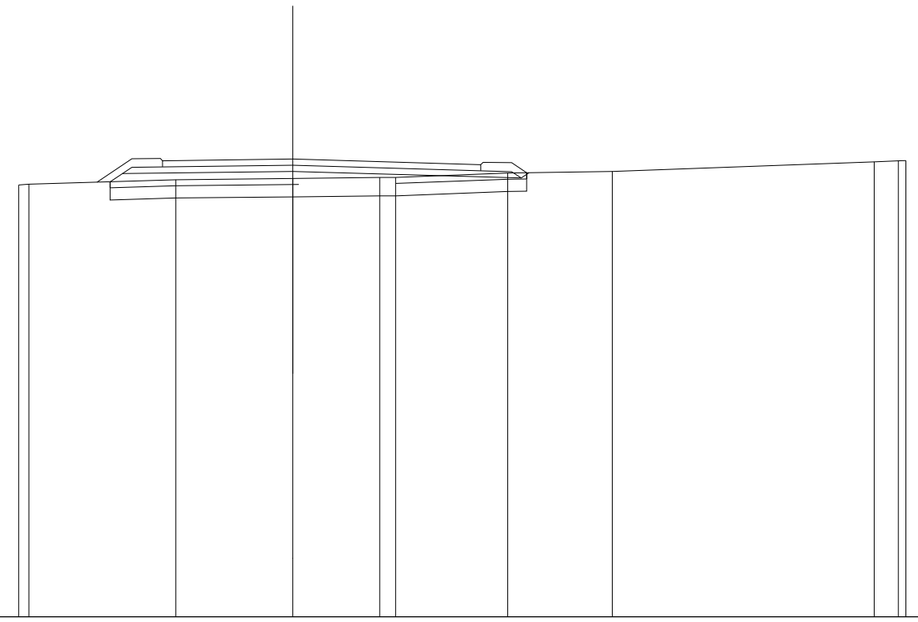

SCALA 1:200

QT.RIF. 280,000

QUOTE TERRENO	294,080 294,104 294,255 294,296 294,327 294,330 294,468 294,524 294,837 294,870 294,875
DIST.PARZIALI TERRENO	4,791 3,824 2,835 0,519 3,660 3,409 8,548 0,787
QUOTE PROGETTO	294,188 294,457 294,525 294,307 294,479
DIST.PARZIALI PROGETTO	0,404 5,555 7,447
QUOTE PAVIMENTATO	294,673 294,873 294,925 294,746 294,546
DIST.PARZIALI PAVIMENTATO	4,250 6,133

SCAVI E BONIFICHE	
STERRO	1,062 m²
SCOTICO	11,656 m
BONIFICA	14,260 m
RILEVATI	
RILEVATO	0,780 m²
TERRENO VEGETALE	3,263 m
SOVRASTRUTTURA STRADALE	
STRATI LEGATI	11,424 m
STRATO DI FONDAZIONE	2,746 m²

SEZIONE N.: 5
QT. PROGETTO: 294,949
DIST.PROG.: 30,212
DIST.PREC.: 5,212
DIST.SUCC.: 19,687

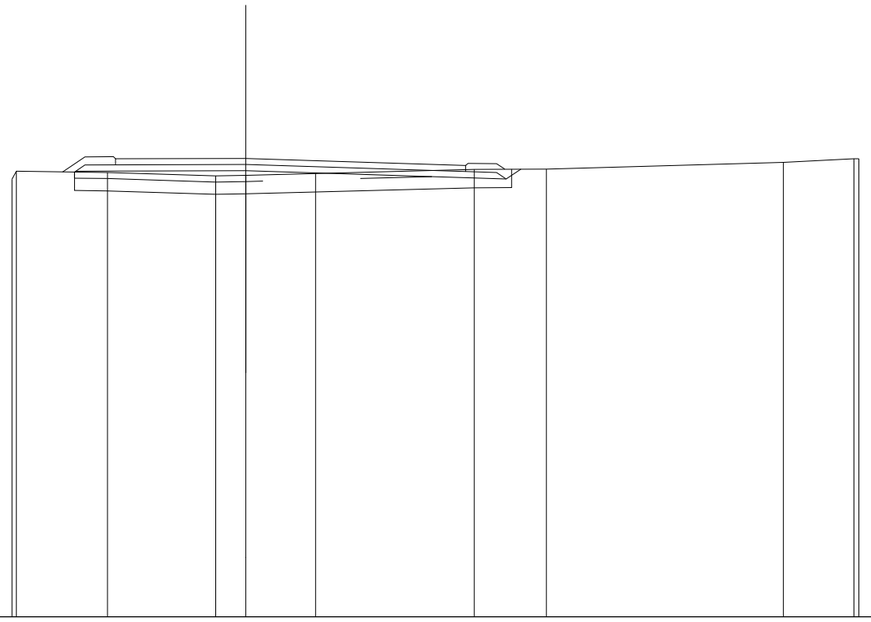

SCALA 1:200

QT.RIF. 280,000

QUOTE TERRENO	294,268 294,529 — 294,490 — 294,376 — 294,394 — 294,451 — 294,591 — 294,602 — 294,820 — 294,938 294,937
DIST.PARZIALI TERRENO	2,970 — 3,535 — 0,984 — 2,278 — 5,172 — 2,356 — 7,727 — 2,304
QUOTE PROGETTO	294,504 294,530 — 294,549 — 294,275 294,598
DIST.PARZIALI PROGETTO	5,551 — 8,490 — 0,483
QUOTE PAVIMENTATO	294,734 294,934 — 294,949 — 294,518 294,718
DIST.PARZIALI PAVIMENTATO	4,249 — 7,174

SCAVI E BONIFICHE	
STERRO	8,480 m²
SCOTICO	11,170 m
SCOTICO IN TRINCEA	6,889 m
BONIFICA	11,170 m
RILEVATI	
TERRENO VEGETALE	1,697 m
SOVRASTRUTTURA STRADALE	
STRATI LEGATI	14,827 m
STRATO DI FONDAZIONE	3,194 m²

SEZIONE N.: 6
QT. PROGETTO: 295,038
DIST.PROG.: 49,899
DIST.PREC.: 19,687
DIST.SUCC.: 9,844

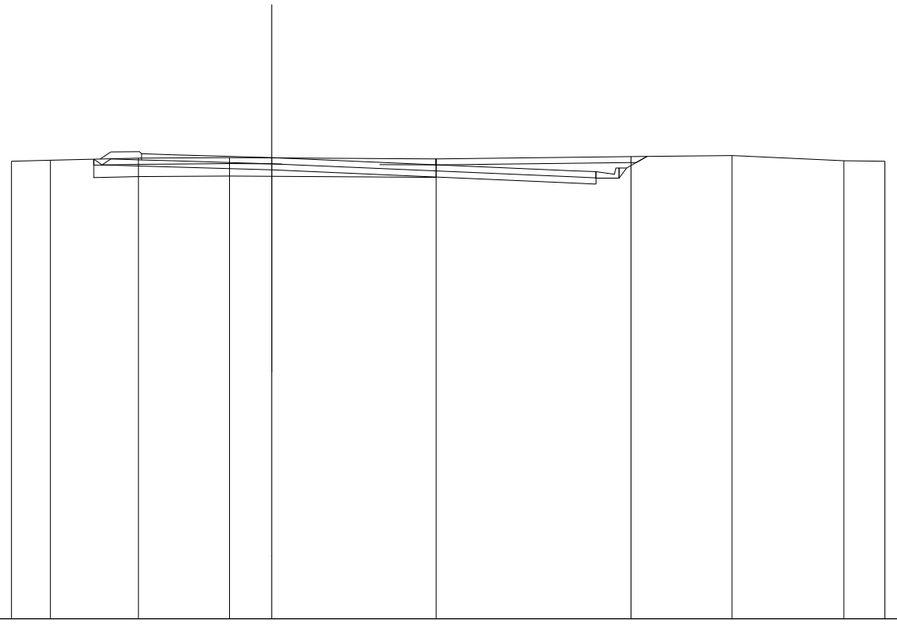

SCALA 1:200

QT.RIF. 280,000

QUOTE TERRENO	294,922 294,959 295,021 295,042 295,033 294,998 295,076 295,107 294,936 294,924
DIST.PARZIALI TERRENO	1,266 2,869 2,976 1,380 5,355 6,367 3,294 3,645 1,339
QUOTE PROGETTO	294,990 294,804 294,736 294,638 294,211 294,179 294,369 294,699 295,081
DIST.PARZIALI PROGETTO	2,287 3,250 9,852 0,725 0,750 0,867
QUOTE PAVIMENTATO	295,166 294,966 295,136 295,038 294,611 294,579 294,379
DIST.PARZIALI PAVIMENTATO	1,000 3,250 9,852 0,725

SCAVI E BONIFICHE	
STERRO	9,973 m²
SCOTICO	9,532 m
SCOTICO IN TRINCEA	9,263 m
BONIFICA	9,532 m
RILEVATI	
TERRENO VEGETALE	1,742 m
SOVRASTRUTTURA STRADALE	
STRATI LEGATI	15,489 m
STRATO DI FONDAZIONE	3,326 m²

SEZIONE N.: 7
QT. PROGETTO: 295,082
DIST.PROG.: 59,743
DIST.PREC.: 9,844
DIST.SUCC.: 15,257

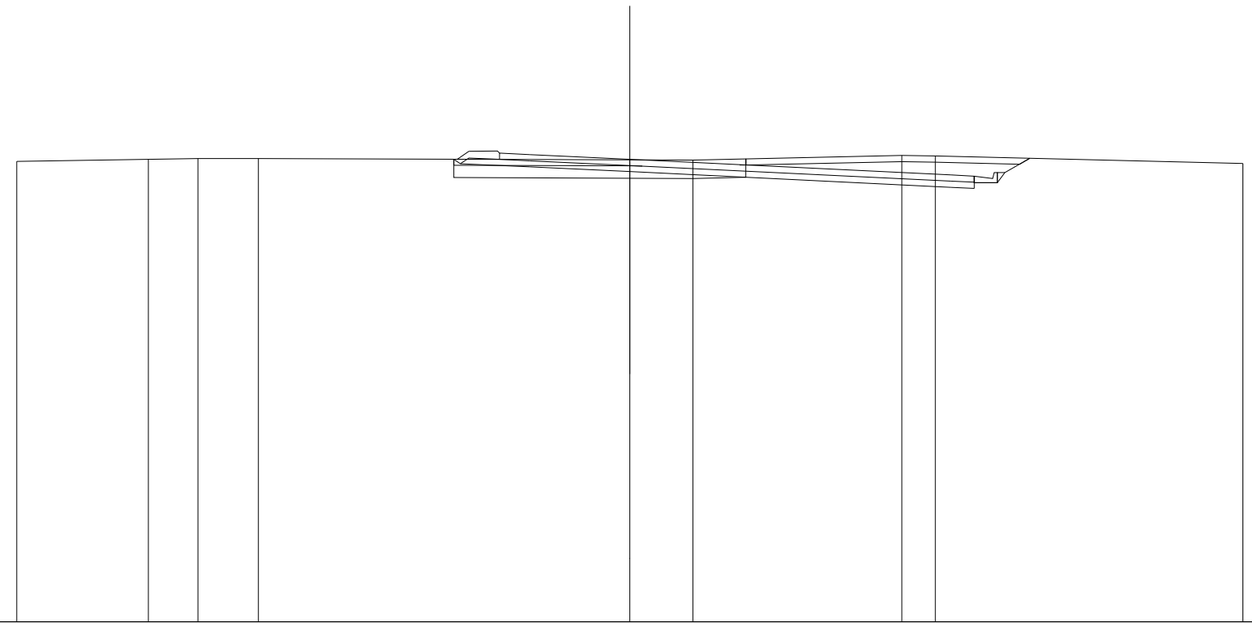

SCALA 1:200

QT.RIF. 280,000

QUOTE TERRENO	295,014 295,083 295,103 295,106 295,066 295,059 295,209 295,190 294,948
DIST.PARZIALI TERRENO	4,288 1,618 1,976 12,118 2,054 6,819 1,094 10,033
QUOTE PROGETTO	295,085 294,941 294,834 294,882 294,170 294,133 294,323 294,653 295,116
DIST.PARZIALI PROGETTO	2,280 3,250 10,484 0,755 0,760 0,810
QUOTE PAVIMENTATO	295,081 295,281 295,234 295,082 294,570 294,333 294,533
DIST.PARZIALI PAVIMENTATO	1,000 3,250 10,484 0,755

SCAVI E BONIFICHE	
STERRO	7,619 m²
SCOTICO	9,923 m
SCOTICO IN TRINCEA	8,837 m
BONIFICA	9,923 m
RILEVATI	
RILEVATO	0,980 m²
TERRENO VEGETALE	2,699 m
SOVRASTRUTTURA STRADALE	
STRATI LEGATI	15,206 m
STRATO DI FONDAZIONE	3,269 m²

SEZIONE N.: 8
QT. PROGETTO: 295,151
DIST.PROG.: 75,000
DIST.PREC.: 15,257
DIST.SUCC.: 14,274

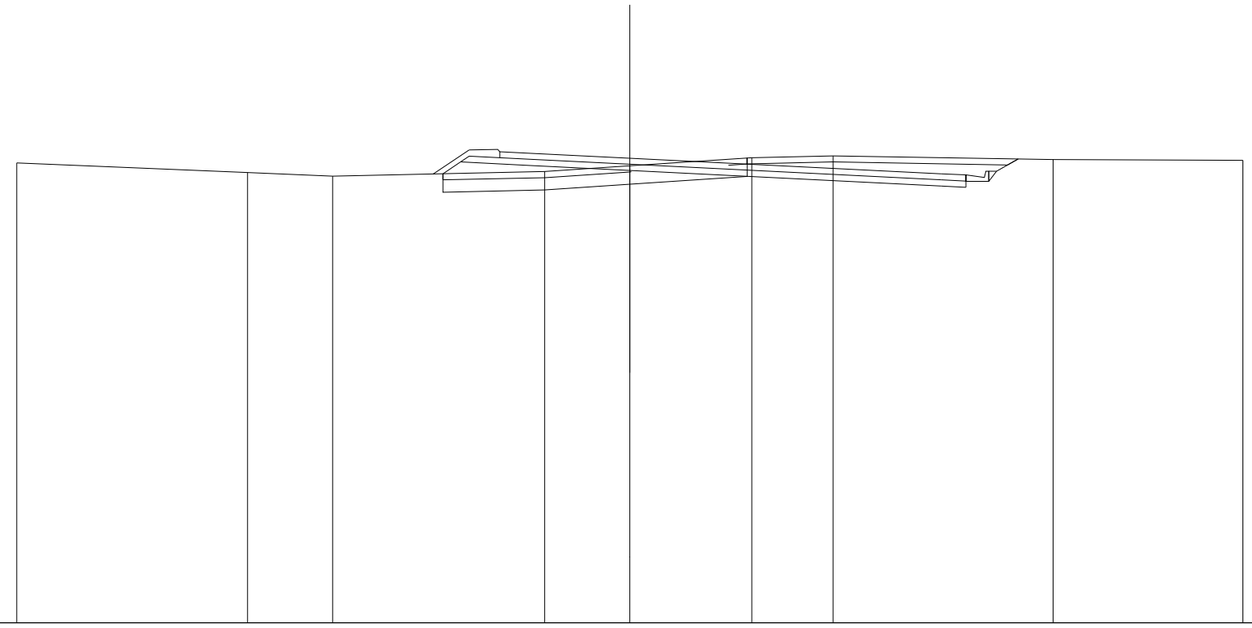

SCALA 1:200

QT.RIF. 280,000

QUOTE TERRENO	294,999; 294,683; 294,564; 294,718; 294,904; 295,170; 295,228; 295,103; 295,078
DIST.PARZIALI TERRENO	7,524; 2,781; 6,917; 2,779; 3,978; 2,648; 7,186; 6,188
QUOTE PROGETTO	294,644; 295,028; 294,914; 294,751; 294,244; 294,203; 294,393; 294,723; 295,123
DIST.PARZIALI PROGETTO	0,575; 2,279; 3,243; 10,151; 0,813; 0,760; 0,689
QUOTE PAVIMENTATO	295,164; 295,364; 295,314; 295,151; 294,644; 294,403; 294,603
DIST.PARZIALI PAVIMENTATO	1,000; 3,243; 10,151; 0,813

SCAVI E BONIFICHE	
STERRO	12,196 m²
SCOTICO IN TRINCEA	16,136 m
RILEVATI	
TERRENO VEGETALE	0,250 m
SOVRASTRUTTURA STRADALE	
STRATI LEGATI	13,501 m
STRATO DI FONDAZIONE	2,700 m²

SEZIONE N.: 9
QT. PROGETTO: 295,216
DIST.PROG.: 89,274
DIST.PREC.: 14,274
DIST.SUCC.: 10,726

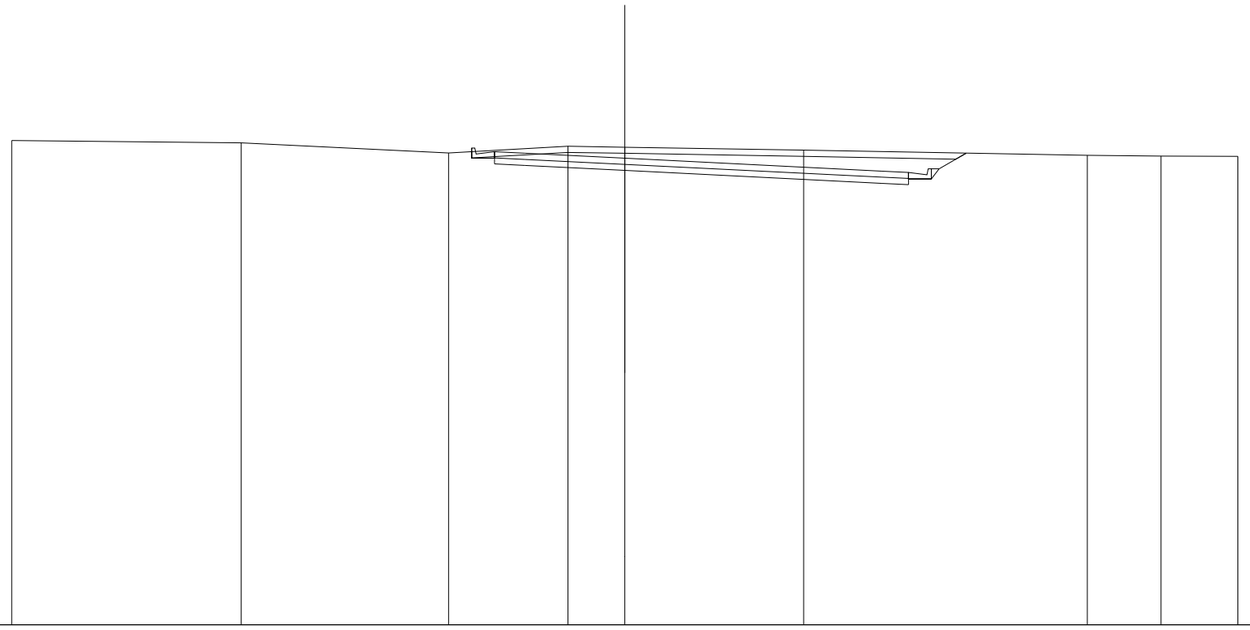

SCALA 1:200

QT.RIF. 280,000

QUOTE TERRENO	295,796 295,720 295,387 295,606 295,575 295,477 295,307 295,284 295,274
DIST.PARZIALI TERRENO	7,484 6,766 3,893 1,857 5,834 9,253 2,408 2,506
QUOTE PROGETTO	295,028 294,978 294,816 294,397 294,353 294,543 294,543 294,873 295,379
DIST.PARZIALI PROGETTO	1,000 3,250 8,370 0,881 0,750 0,885
QUOTE PAVIMENTATO	295,428 295,228 295,378 295,216 294,797 294,753 294,553
DIST.PARZIALI PAVIMENTATO	1,000 3,250 8,370 0,881

SCAVI E BONIFICHE	
STERRO	13,159 m²
SCOTICO IN TRINCEA	14,941 m
RILEVATI	
TERRENO VEGETALE	0,500 m
SOVRASTRUTTURA STRADALE	
STRATI LEGATI	11,314 m
STRATO DI FONDAZIONE	2,263 m²

SEZIONE N.: 10
QT. PROGETTO: 295,264
DIST.PROG.: 100,000
DIST.PREC.: 10,726
DIST.SUCC.: 10,181

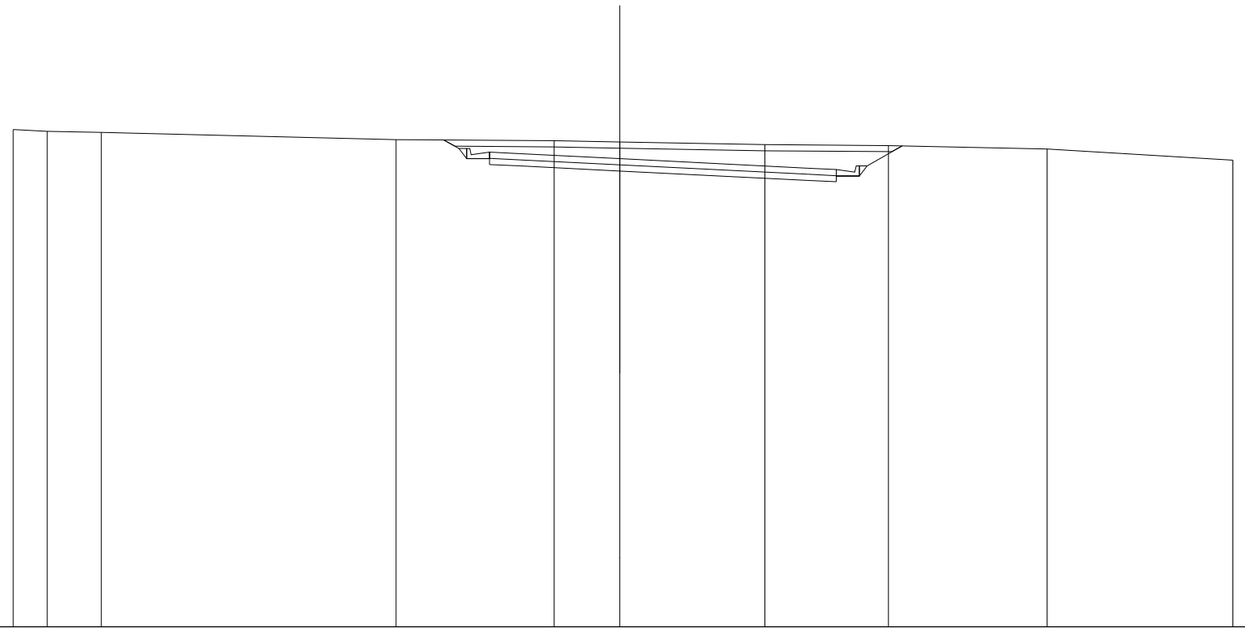

SCALA 1:200

QT.RIF. 280,000

QUOTE TERRENO	296,214 · 296,154 · 296,125 · 295,883 · 295,848 · 295,809 · 295,721 · 295,695 · 295,581 · 295,220
DIST.PARZIALI TERRENO	1,116 · 1,758 · 9,622 · 5,151 · 2,147 · 4,730 · 4,033 · 5,171 · 6,065
QUOTE PROGETTO	295,872 · 295,597 · 295,267 · 295,077 · 295,267 · 295,027 · 294,864 · 294,558 · 294,511 · 294,701 · 294,701 · 295,031 · 295,685
DIST.PARZIALI PROGETTO	0,462 · 0,760 · 1,000 · 3,250 · 6,133 · 0,931 · 0,760 · 1,145
QUOTE PAVIMENTATO	295,477 · 295,277 · 295,427 · 295,264 · 294,958 · 294,911 · 294,711
DIST.PARZIALI PAVIMENTATO	1,000 · 3,250 · 6,133 · 0,931

SCAVI E BONIFICHE	
STERRO	11,913 m²
SCOTICO IN TRINCEA	13,197 m
RILEVATI	
TERRENO VEGETALE	0,500 m
SOVRASTRUTTURA STRADALE	
STRATI LEGATI	9,354 m
STRATO DI FONDAZIONE	1,871 m²

SEZIONE N.: 11
QT. PROGETTO: 295,310
DIST.PROG.: 110,181
DIST.PREC.: 10,181
DIST.SUCC.: 14,819

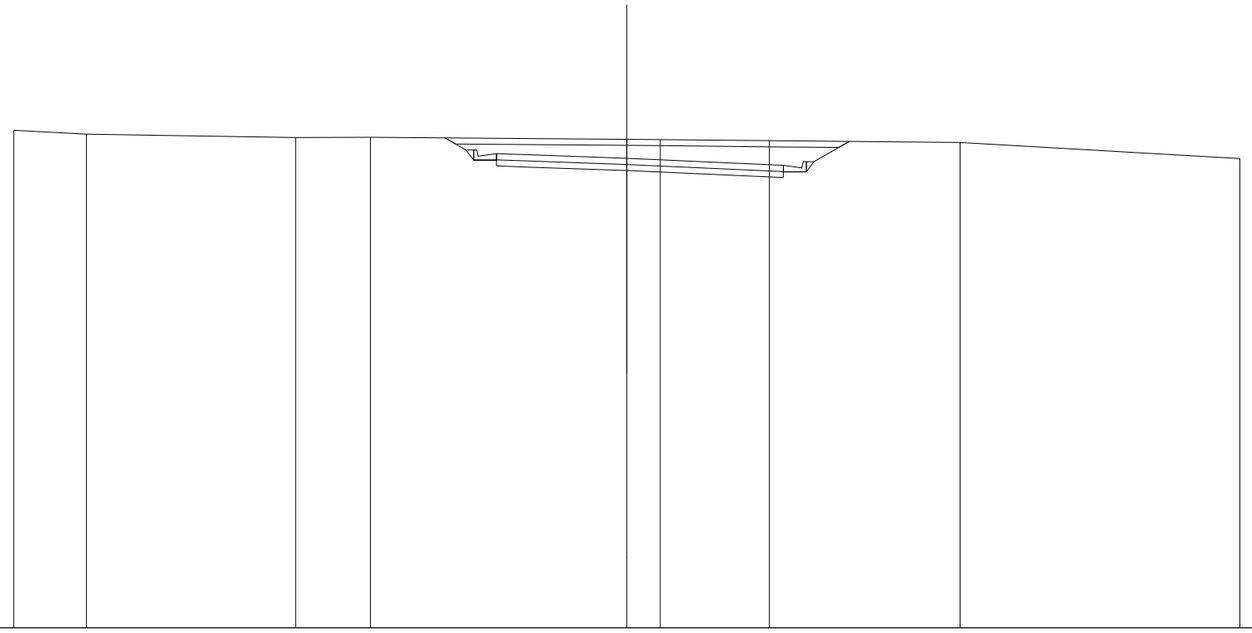

SCALA 1:200

QT.RIF. 280,000

QUOTE TERRENO	296,224; 296,097; 295,984; 295,994; 295,931; 295,923; 295,883; 295,824; 295,300
DIST.PARZIALI TERRENO	2,367; 6,824; 2,442; 8,366; 1,094; 3,552; 6,223; 9,130
QUOTE PROGETTO	295,976; 295,581; 295,251; 295,061; 295,251; 295,026; 294,910; 294,723; 294,680; 294,870; 294,870; 295,200; 295,858
DIST.PARZIALI PROGETTO	0,691; 0,760; 1,000; 3,250; 4,143; 0,961; 0,760; 1,152
QUOTE PAVIMENTATO	295,261; 295,461; 295,426; 295,310; 295,123; 295,080; 294,880
DIST.PARZIALI PAVIMENTATO	1,000; 3,250; 4,143; 0,961

SCAVI E BONIFICHE	
STERRO	13,998 m²
SCOTICO IN TRINCEA	12,806 m
RILEVATI	
TERRENO VEGETALE	0,500 m
SOVRASTRUTTURA STRADALE	
STRATI LEGATI	8,500 m
STRATO DI FONDAZIONE	1,700 m²

SEZIONE N.: 12
QT. PROGETTO: 295,377
DIST.PROG.: 125,000
DIST.PREC.: 14,819
DIST.SUCC.: 15,033

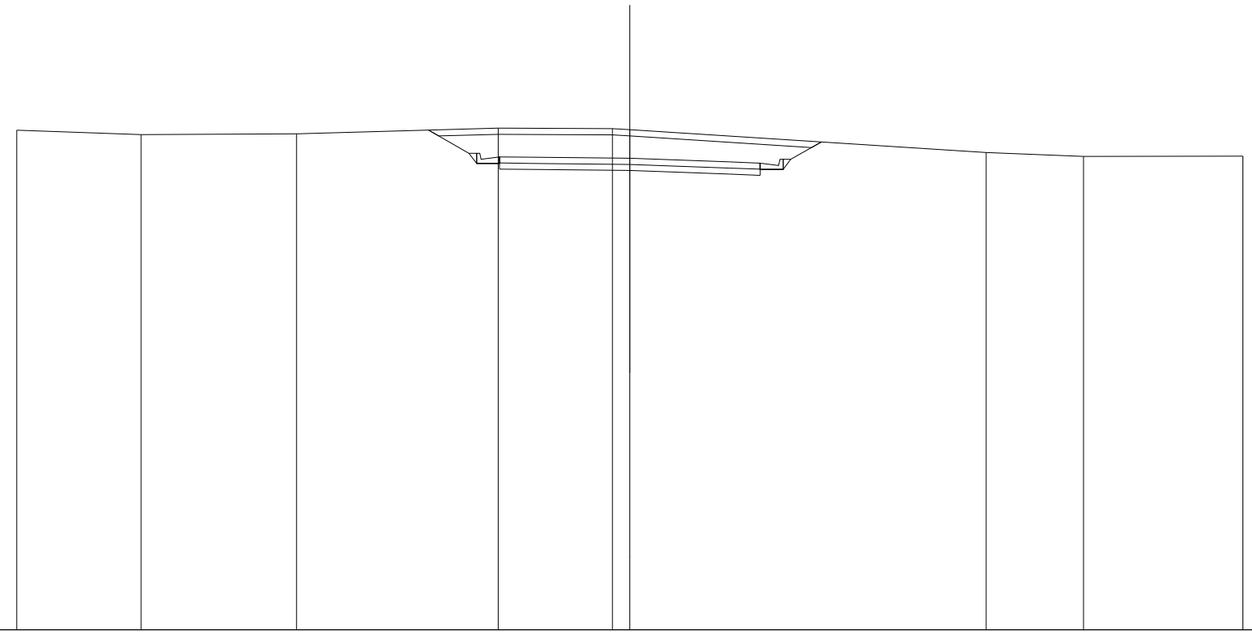

SCALA 1:200

QT.RIF. 280,000

QUOTE TERRENO	296,292 · 296,149 · 296,171 · 296,359 · 296,342 · 296,306 · 295,562 · 295,434 · 295,449
DIST.PARZIALI TERRENO	4,054 · 5,071 · 6,584 · 3,725 · 0,586 · 11,628 · 3,172 · 5,199
QUOTE PROGETTO	296,294 · 295,542 · 295,212 · 295,022 · 295,212 · 295,012 · 294,977 · 294,858 · 294,821 · 295,011 · 295,011 · 295,341 · 295,906
DIST.PARZIALI PROGETTO	1,316 · 0,760 · 1,000 · 3,250 · 3,250 · 1,000 · 0,760 · 0,880
QUOTE PAVIMENTATO	295,222 · 295,422 · 295,412 · 295,377 · 295,258 · 295,021 · 295,221
DIST.PARZIALI PAVIMENTATO	1,000 · 3,250 · 3,250 · 1,000

SCAVI E BONIFICHE	
STERRO	8,011 m²
SCOTICO IN TRINCEA	12,018 m
RILEVATI	
TERRENO VEGETALE	0,500 m
SOVRASTRUTTURA STRADALE	
STRATI LEGATI	8,677 m
STRATO DI FONDAZIONE	1,735 m²

SEZIONE N.: 13
QT. PROGETTO: 295,445
DIST.PROG.: 140,033
DIST.PREC.: 15,033
DIST.SUCC.: 9,967

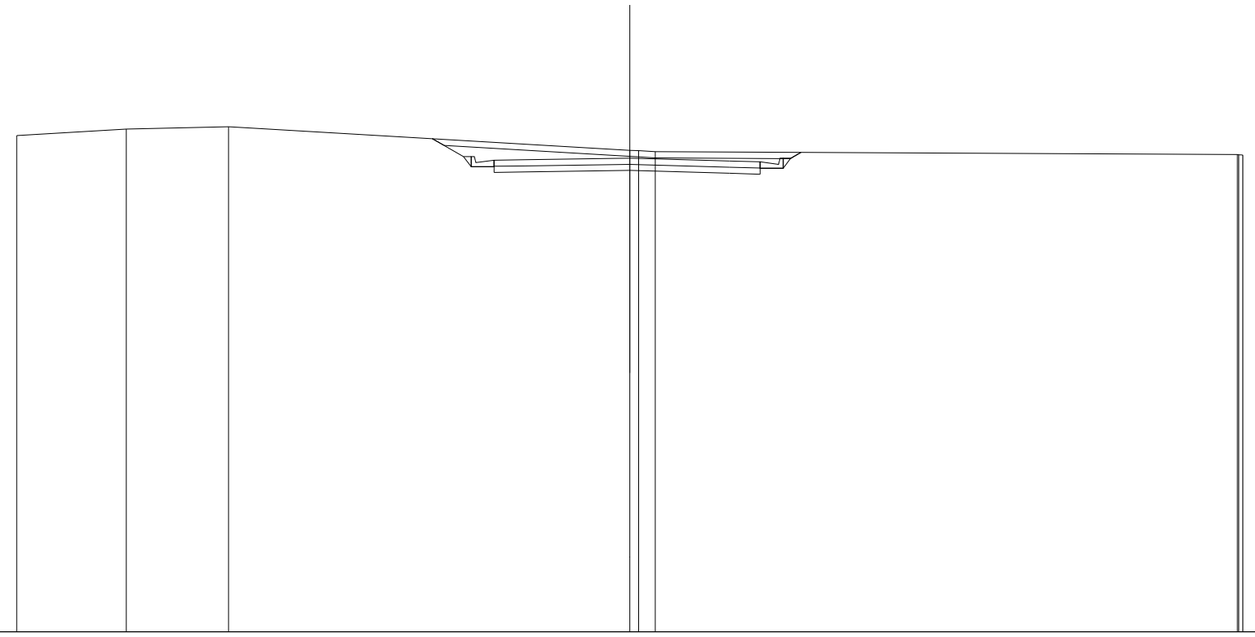

SCALA 1:200

QT.RIF. 280,000

QUOTE TERRENO	296,184; 296,392; 296,473; 295,701; 295,687; 295,653; 295,563; 295,553; 295,550
DIST.PARZIALI TERRENO	3,572; 3,333; 13,095; 0,541; 18,991
QUOTE PROGETTO	296,081; 295,500; 295,170; 294,980; 295,170; 294,995; 295,045; 294,953; 294,925; 295,115; 295,115; 295,445; 295,631
DIST.PARZIALI PROGETTO	1,016; 0,750; 1,000; 3,427; 3,250; 1,000; 0,750
QUOTE PAVIMENTATO	295,380; 295,180; 295,395; 295,445; 295,353; 295,125; 295,325
DIST.PARZIALI PAVIMENTATO	1,000; 3,427; 3,250; 1,000

SCAVI E BONIFICHE	
STERRO	10,287 m²
SCOTICO IN TRINCEA	12,843 m
RILEVATI	
TERRENO VEGETALE	0,500 m
SOVRASTRUTTURA STRADALE	
STRATI LEGATI	9,061 m
STRATO DI FONDAZIONE	1,812 m²

SEZIONE N.: 14
QT. PROGETTO: 295,490
DIST.PROG.: 150,000
DIST.PREC.: 9,967
DIST.SUCC.: 11,379

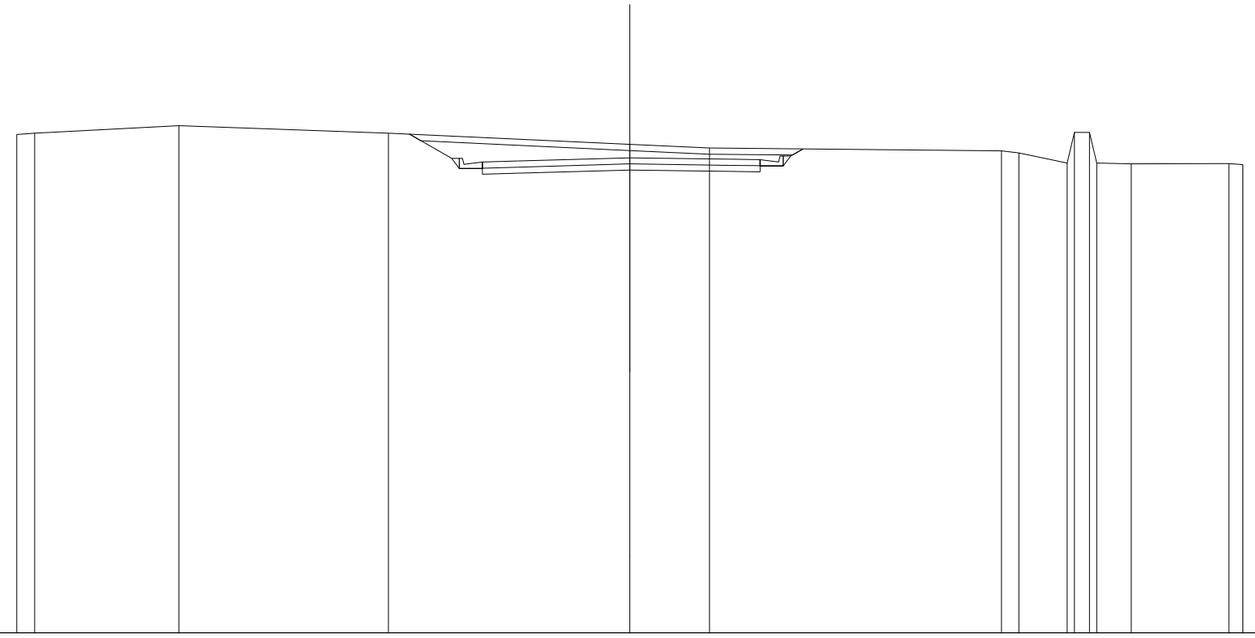

SCALA 1:200

QT.RIF. 280,000

QUOTE TERRENO	296,253 296,292 296,542 296,296 295,929 295,807 295,714 295,649 295,320 296,320 296,318 295,317 295,296 295,298 295,268
DIST.PARZIALI TERRENO	0,588 4,707 6,832 7,877 2,596 9,531 0,588 1,571 0,484 1,124 3,182 0,460
QUOTE PROGETTO	296,265 295,472 295,142 294,952 295,142 294,985 295,090 295,045 295,031 295,221 295,221 295,551 295,778
DIST.PARZIALI PROGETTO	1,386 0,750 1,149 3,662 3,250 1,000 0,750 0,396
QUOTE PAVIMENTATO	295,152 295,352 295,385 295,490 295,445 295,231 295,431
DIST.PARZIALI PAVIMENTATO	1,149 3,662 3,250 1,000

SCAVI E BONIFICHE	
STERRO	9,133 m²
SCOTICO IN TRINCEA	12,639 m
RILEVATI	
TERRENO VEGETALE	0,250 m
SOVRASTRUTTURA STRADALE	
STRATI LEGATI	9,762 m
STRATO DI FONDAZIONE	1,953 m²

SEZIONE N.: 15
QT. PROGETTO: 295,542
DIST.PROG.: 161,379
DIST.PREC.: 11,379
DIST.SUCC.: 14,069

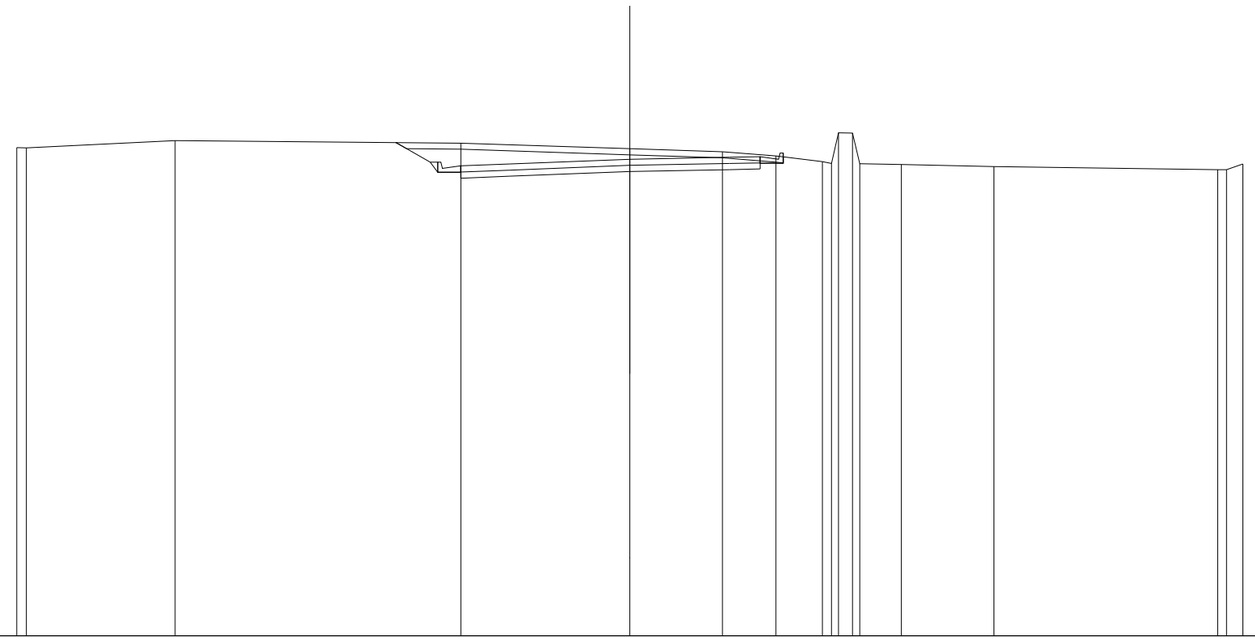

SCALA 1:200

QT.RIF. 280,000

QUOTE TERRENO	295,917; 295,912; 296,152; 296,066; 295,886; 295,787; 295,647; 295,463; 295,399; 296,398; 296,397; 295,397; 295,371; 295,300; 295,201; 295,201; 295,386
DIST.PARZIALI TERRENO	4,854; 9,321; 5,512; 3,023; 1,742; 1,519; 0,461; 1,358; 3,026; 7,297; 0,531
QUOTE PROGETTO	296,085; 295,443; 295,113; 295,113; 294,923; 294,986; 295,142; 295,204; 295,223
DIST.PARZIALI PROGETTO	1,124; 0,750; 1,585; 3,930; 3,250; 1,000
QUOTE PAVIMENTATO	295,323; 295,123; 295,386; 295,542; 295,604; 295,423; 295,623
DIST.PARZIALI PAVIMENTATO	1,585; 3,930; 3,250; 1,000

SCAVI E BONIFICHE	
STERRO	4,826 m²
SCOTICO	1,232 m
SCOTICO IN TRINCEA	11,266 m
BONIFICA	1,232 m
RILEVATI	
RILEVATO	0,062 m²
TERRENO VEGETALE	3,028 m
SOVRASTRUTTURA STRADALE	
STRATI LEGATI	10,342 m
STRATO DI FONDAZIONE	2,296 m²

SEZIONE N.: 16
QT. PROGETTO: 295,523
DIST.PROG.: 175,448
DIST.PREC.: 14,069
DIST.SUCC.: 14,069

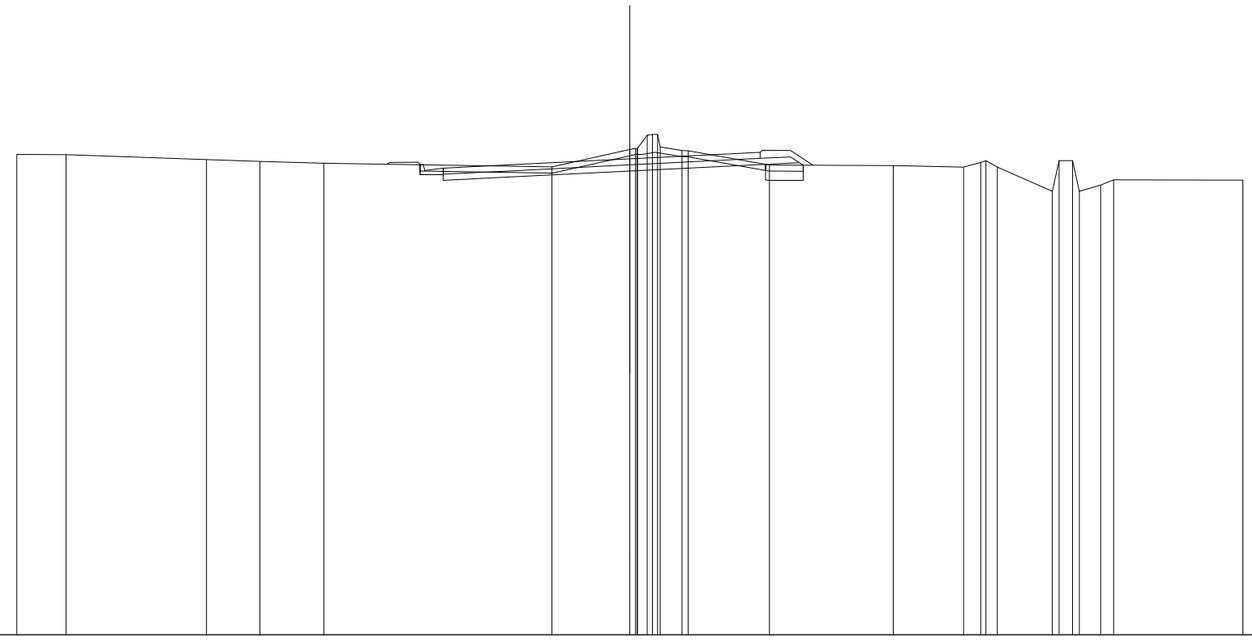

SCALA 1:200

QT.RIF. 280,000

QUOTE TERRENO	295,666 295,661 295,493 295,435 295,376 295,260 295,824 295,864 295,864 295,879 296,297 296,315 296,315 295,909 295,794 295,766 295,321 295,298 295,248 295,405 295,465 295,249 294,466 295,465 295,464 294,463 294,666 294,840 294,827
DIST.PARZIALI TERRENO	1,607 4,584 1,743 2,077 7,444 2,545 0,710 2,651 4,043 2,290 0,581 1,794 0,439 0,096 0,426 4,217
QUOTE PROGETTO	294,819 294,918 295,123 295,285 295,399 295,315
DIST.PARZIALI PROGETTO	1,985 4,107 3,250 2,279
QUOTE PAVIMENTATO	295,019 295,219 295,318 295,523 295,685 295,535 295,735
DIST.PARZIALI PAVIMENTATO	1,985 4,107 3,250 1,000

SCAVI E BONIFICHE	
STERRO	3,473 m²
SCOTICO	13,335 m
BONIFICA	13,335 m
RILEVATI	
TERRENO VEGETALE	2,829 m
SOVRASTRUTTURA STRADALE	
STRATI LEGATI	9,897 m
STRATO DI FONDAZIONE	2,440 m²

SEZIONE N.: 17
QT. PROGETTO: 295,456
DIST.PROG.: 189,517
DIST.PREC.: 14,069
DIST.SUCC.: 10,483

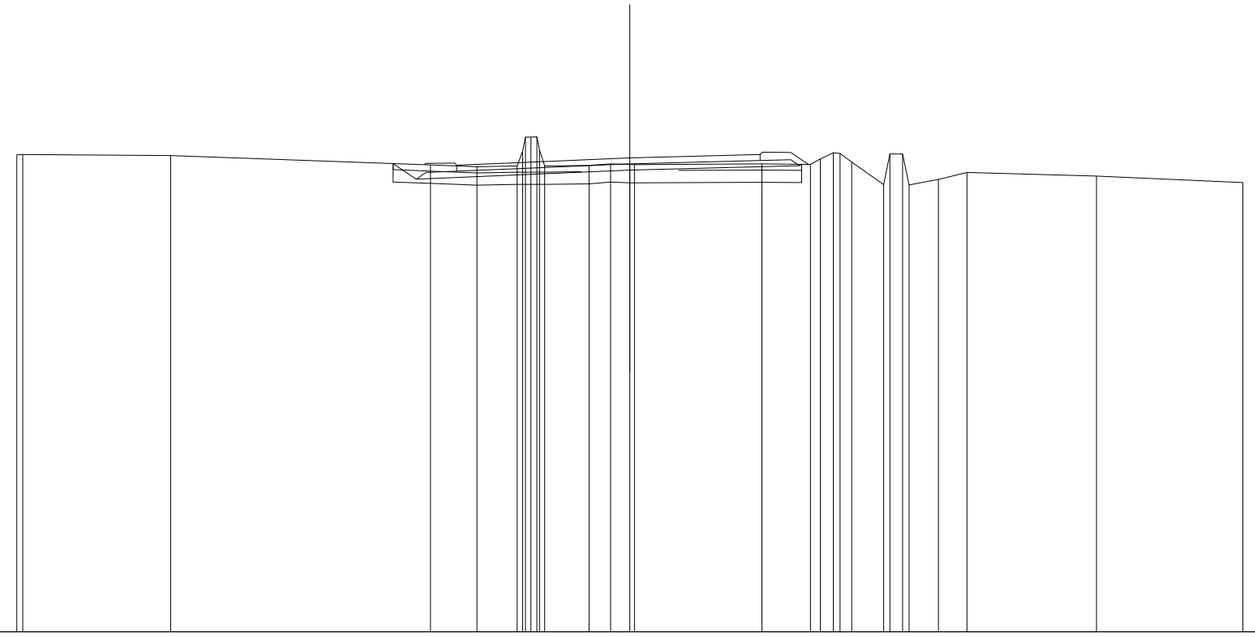

SCALA 1:200

QT.RIF. 280,000

QUOTE TERRENO	295,558 295,563 295,534 295,226 295,167 295,188 295,173 295,128 295,129 296,136 295,716 295,190 295,209 295,263 295,243 295,238 295,258 295,246 295,417 295,627 295,596 295,322 294,578 295,578 295,577 294,577 294,754 294,977 294,860 294,647
DIST.PARZIALI TERRENO	4,830 8,472 1,520 1,313 1,445 0,706 0,628 4,158 1,584 0,422 1,041 0,414 0,962 0,927 4,230 4,773
QUOTE PROGETTO	295,270 294,763 294,889 295,056 295,142 295,202 295,248
DIST.PARZIALI PROGETTO	0,761 2,995 3,971 3,250 2,288
QUOTE PAVIMENTATO	295,218 295,018 295,289 295,456 295,542 295,368 295,568
DIST.PARZIALI PAVIMENTATO	1,675 3,971 3,250 1,000

SCAVI E BONIFICHE	
STERRO	3,874 m²
SCOTICO	10,428 m
BONIFICA	10,428 m
RILEVATI	
RILEVATO	0,020 m²
TERRENO VEGETALE	2,505 m
SOVRASTRUTTURA STRADALE	
STRATI LEGATI	9,156 m
STRATO DI FONDAZIONE	2,061 m²

SEZIONE N.: 18
QT. PROGETTO: 295,406
DIST.PROG.: 200,000
DIST.PREC.: 10,483
DIST.SUCC.: 26,137

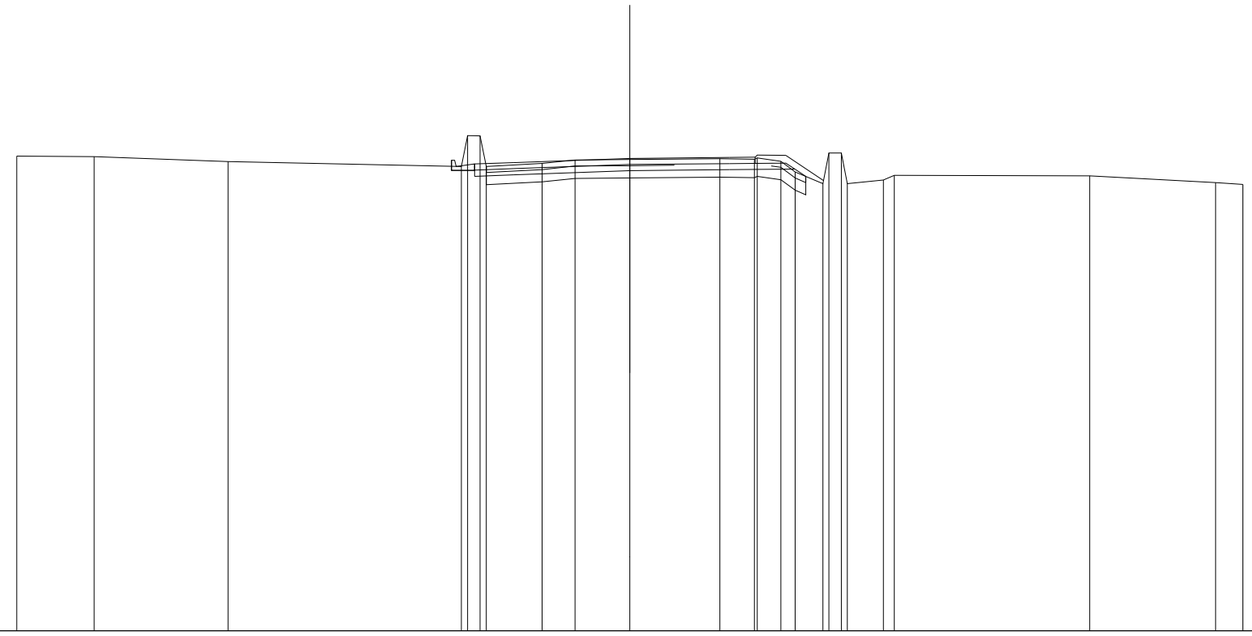

SCALA 1:200

QT.RIF. 280,000

QUOTE TERRENO	295,480 295,463 295,298 295,145 295,144 295,144 295,144 295,241 295,354 295,370 295,397 295,375 295,371 295,312 294,967 294,578 295,579 295,579 294,579 294,699 294,852 294,839 294,617 294,554
DIST.PARZIALI TERRENO	2,523 4,369 7,616 0,404 1,825 1,069 1,790 2,938 1,127 0,769 0,466 0,907 0,400 1,172 6,373 4,111 0,888
QUOTE PROGETTO	294,822 294,869 295,006 295,035 295,054 294,815
DIST.PARZIALI PROGETTO	1,284 3,782 3,250 2,136
QUOTE PAVIMENTATO	295,022 295,222 295,269 295,406 295,435 295,242 295,442
DIST.PARZIALI PAVIMENTATO	1,284 3,782 3,250 0,840

SCAVI E BONIFICHE	
STERRO	3,219 m²
SCOTICO IN TRINCEA	8,308 m
RILEVATI	
TERRENO VEGETALE	3,586 m
SOVRASTRUTTURA STRADALE	
STRATI LEGATI	7,558 m
STRATO DI FONDAZIONE	1,512 m²

SEZIONE N.: 19
QT. PROGETTO: 295,281
DIST.PROG.: 226,137
DIST.PREC.: 26,137
DIST.SUCC.: 3,229

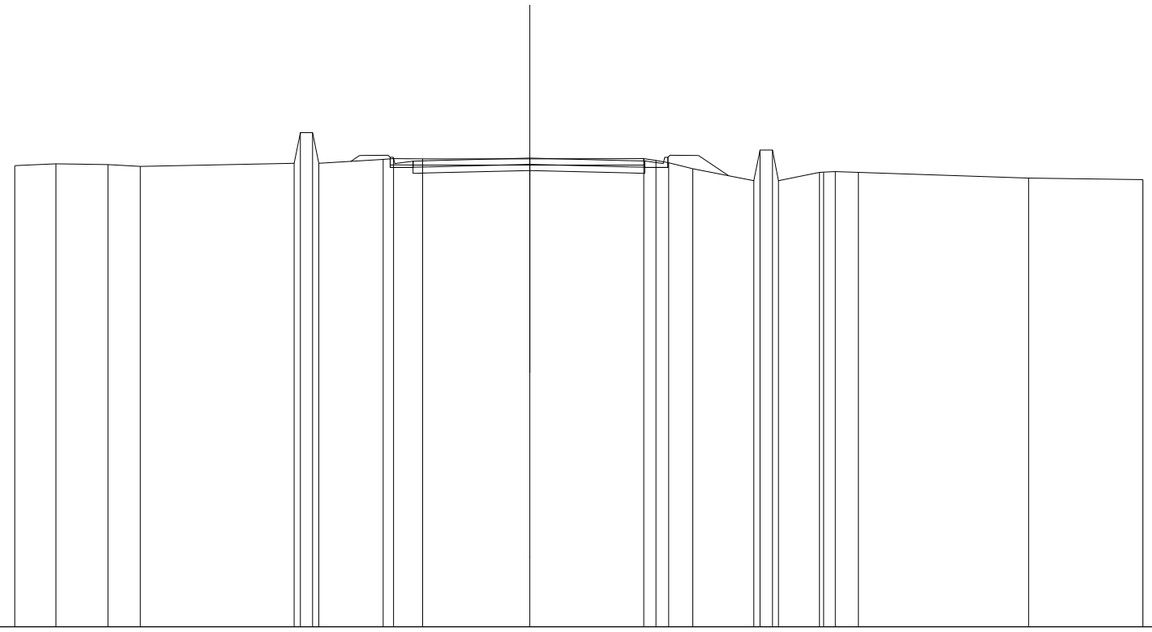

SCALA 1:200

QT.RIF. 280,000

QUOTE TERRENO	295,040 295,101 295,071 295,013 295,117 295,117 295,117 295,117 295,240 295,268 295,255 295,260 295,265 295,206 295,130 294,942 294,546 294,546 294,546 294,546 294,818 294,827 294,845 294,819 294,636 294,583
DIST.PARZIALI TERRENO	1,342 1,700 1,051 5,020 0,400 2,103 0,949 3,500 3,717 0,395 0,414 0,799 1,995 0,401 1,338 0,782 5,549 3,728
QUOTE PROGETTO	294,786 294,798 294,881 294,800 294,787
DIST.PARZIALI PROGETTO	0,500 3,308 3,250 0,500
QUOTE PAVIMENTATO	295,186 294,986 295,198 295,281 295,200 294,987 295,187
DIST.PARZIALI PAVIMENTATO	0,500 3,308 3,250 0,500

SCAVI E BONIFICHE	
STERRO	3,706 m²
SCOTICO	9,276 m
RILEVATI	
RILEVATO	0,000 m²
TERRENO VEGETALE	0,250 m
SOVRASTRUTTURA STRADALE	
STRATI LEGATI	7,500 m
STRATO DI FONDAZIONE	1,500 m²

SEZIONE N.: 20
QT. PROGETTO: 295,266
DIST.PROG.: 229,366
DIST.PREC.: 3,229

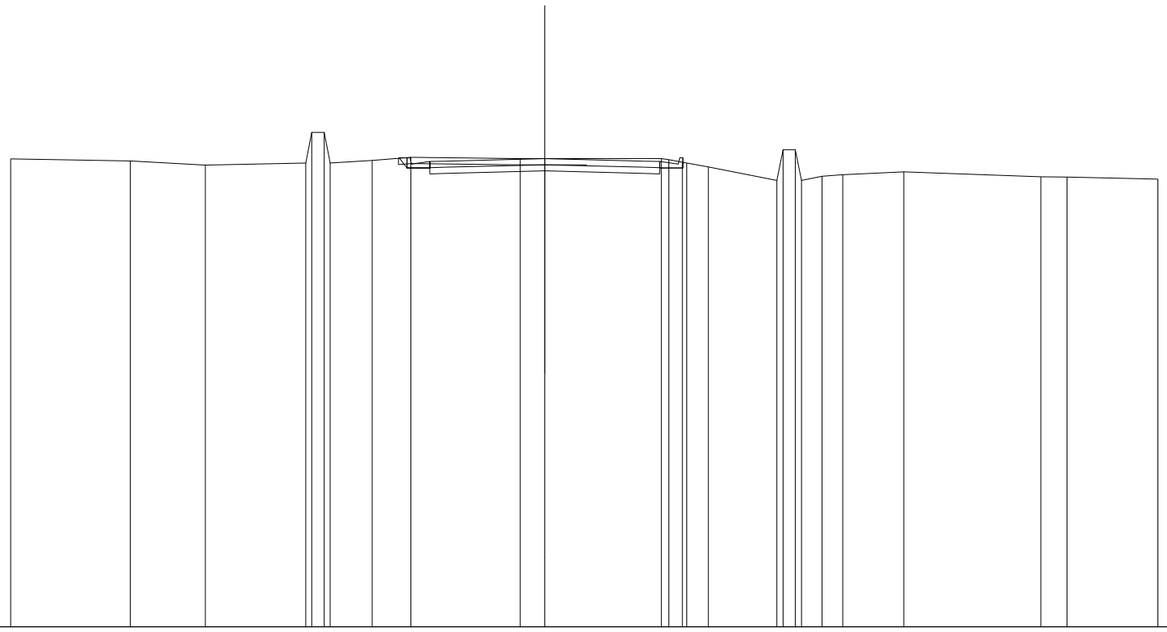

SCALA 1:200

QT.RIF. 280,000

QUOTE TERRENO	295,262 295,194 295,059 295,126 295,126 295,126 295,126 295,207 295,310 295,264 295,265 295,270 295,232 295,152 295,120 295,000 294,556 295,556 295,556 294,556 294,693 294,739 294,835 294,679 294,666 294,595
DIST.PARZIALI TERRENO	3,905 2,441 3,277 0,400 1,372 1,260 3,561 0,809 3,797 0,437 0,702 2,237 0,461 0,671 0,677 1,986 4,476 0,658 2,961
QUOTE PROGETTO	295,277 295,292 294,962 294,772 294,962 294,785 294,866 294,785 294,772
DIST.PARZIALI PROGETTO	0,760 0,500 3,250 3,250 0,500
QUOTE PAVIMENTATO	295,172 294,972 295,172 295,185 295,266 295,185 294,972 295,172
DIST.PARZIALI PAVIMENTATO	0,500 3,250 3,250 0,500