anas
GRUPPO FS ITALIANE

Direzione Progettazione e Realizzazione Lavori

S.S. 131 di "Carlo Felice"

Adeguamento e messa in sicurezza della S.S.131

Risoluzione dei nodi critici - 2° stralcio dal km 108+300 al km 158+000

Intervento nuovo Svincolo di Paulilatino al km 120+000

PROGETTO ESECUTIVO

CA284

R.T.I. di PROGETTAZIONE:

Mandataria

PRO ITER Progetto Infrastrutture Territorio s.r.l.
Via G.B. Sammartini n°5
20125 – Milano
Tel. 02 6787911
email:mail@proiter.it

Mandante

delta ingegneria
Via Artemide n°3
92100 Agrigento
Tel. 0922 421007
email: deltaingegneria@pec.it

PROGETTISTI:
Ing. Riccardo Formichi – Pro Iter srl (Integratore prestazioni specialistiche)
Ordine Ing. di Milano n. 18045

Ing. Nicola D'Alessandro – Delta Ingegneria srl
Ordine Ing. di Agrigento n. A995

IL GEOLOGO
Dott. Geol. Massimo Mezzanzanica – Pro Iter srl
Albo Geol. Lombardia n. A762

COORDINATORE PER LA SICUREZZA IN FASE DI PROGETTAZIONE
Ing. Diego Ceccherelli
Ordine Ing. di Milano n. 15813

VISTO: IL RESP. DEL PROCEDIMENTO
Ing. Francesca Martina Tedde

PROTOCOLLO | DATA

ORDINE DEGLI INGEGNERI DELLA PROVINCIA DI MILANO
DOTT.ING. FORMICHI RICCARDO
Sez.A Settori: a) civile e ambientale b) industriale c) dell'informazione
n° A 18045

Ordine degli Ingegneri della Provincia di Agrigento
Sez. A N. A 995
Dott. Ing. Nicola D'Alessandro
Settori: civile ambientale, industriale, dell'informazione

NUOVI SVINCOLI

Nuovo svincolo di Paulilatino al km 120+000

Sezioni trasversali rotatorie – Sezioni ingresso ed uscita area privata

CODICE PROGETTO			NOME FILE	REVISIONE	SCALA:
PROGETTO	LIV. PROG.	N. PROG.	V01PS00TRASZ03A		
LOPLSQ	E	1901	CODICE ELAB. V01PS00TRASZ03	A	1:200

REV.	DESCRIZIONE	DATA	REDATTO	VERIFICATO	APPROVATO
E					
D					
C					
A	VERIFICA DI ATTUAZIONE SVINCOLO DI PAULILATINO	Luglio 2022	Ing. D. D'ALESSANDRO	Ing. M. CARLINO	Ing. N. D'ALESSANDRO

Nuovo Svincolo Paulilatino

Rotatoria nord

SCAVI E BONIFICHE	
SCOTICO	32,417 m
BONIFICA	32,417 m
RILEVATI	
RILEVATO	80,989 m²
TERRENO VEGETALE	27,084 m
SOVRASTRUTTURA STRADALE	
STRATI LEGATI	7,020 m
STRATO DI FONDAZIONE	1,864 m²

SEZIONE N.: R1
QT. PROGETTO: 299,430
DIST.PROG.: 0,000
DIST.SUCC.: 7,840

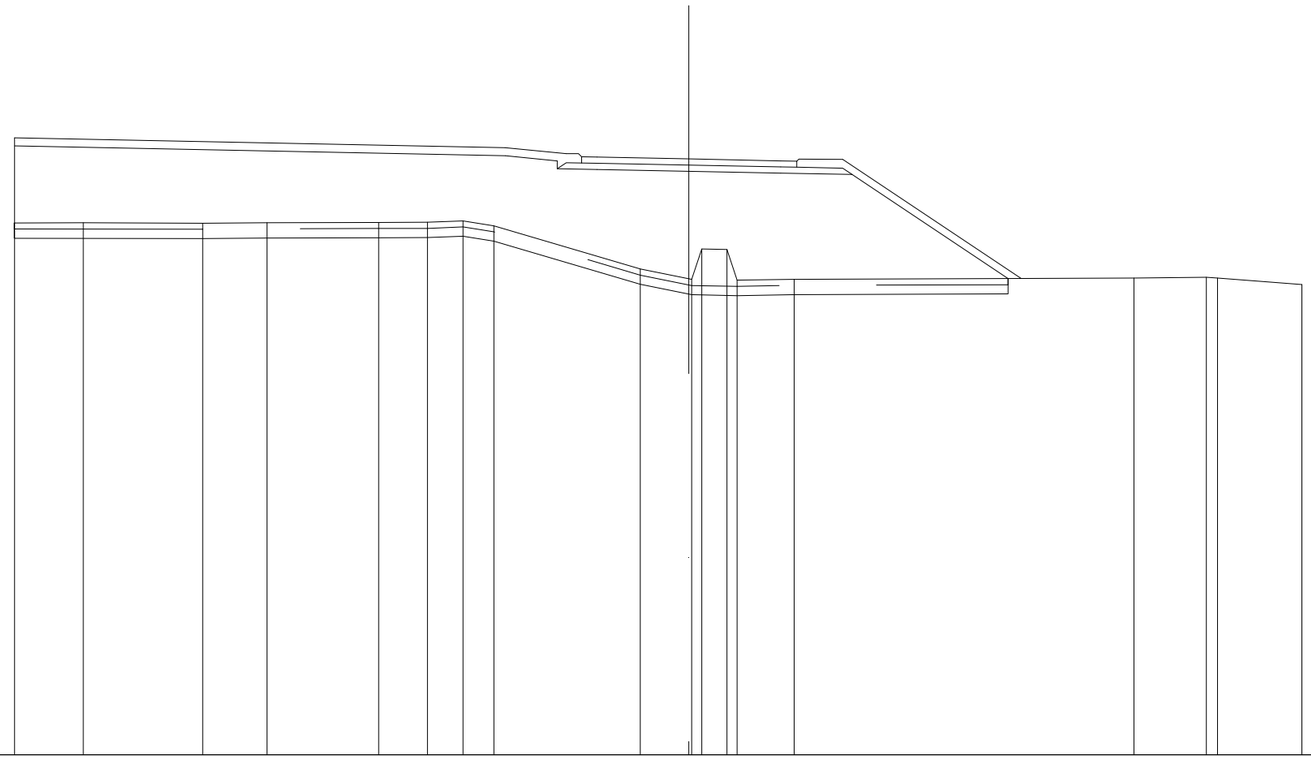

SCALA 1:200

QT.RIF. 280,000

QUOTE TERRENO	297,346 · 297,349 · 297,336 · 297,354 · 297,363 · 297,368 · 297,414 · 297,253 · 295,844 · 295,522 · 295,503 · 295,497 · 295,482 · 295,476 · 295,506 · 295,543 · 295,571 · 295,549 · 295,339
DIST.PARZIALI TERRENO	2,239 · 3,895 · 2,102 · 3,644 · 1,592 · 1,158 · 1,010 · 4,777 · 1,582 · 0,822 · 1,869 · 11,082 · 2,364 · 2,751
QUOTE PROGETTO	299,854 · 299,534 · 299,116 · 299,365 · 299,090 · 299,030 · 298,970 · 298,923 · 295,529
DIST.PARZIALI PROGETTO	16,021 · 1,688 · 1,291 · 3,000 · 3,000 · 2,329 · 5,088
QUOTE PAVIMENTATO	299,300 · 299,500 · 299,490 · 299,430 · 299,370 · 299,160 · 299,360
DIST.PARZIALI PAVIMENTATO	0,500 · 3,000 · 3,000 · 0,620

SCAVI E BONIFICHE	
SCOTICO	24,994 m
BONIFICA	24,994 m
RILEVATI	
RILEVATO	63,620 m²
TERRENO VEGETALE	18,555 m
SOVRASTRUTTURA STRADALE	
STRATI LEGATI	6,494 m
STRATO DI FONDAZIONE	1,428 m²

SEZIONE N.: R2
QT. PROGETTO: 299,315
DIST.PROG.: 7,840
DIST.PREC.: 7,840
DIST.SUCC.: 10,593

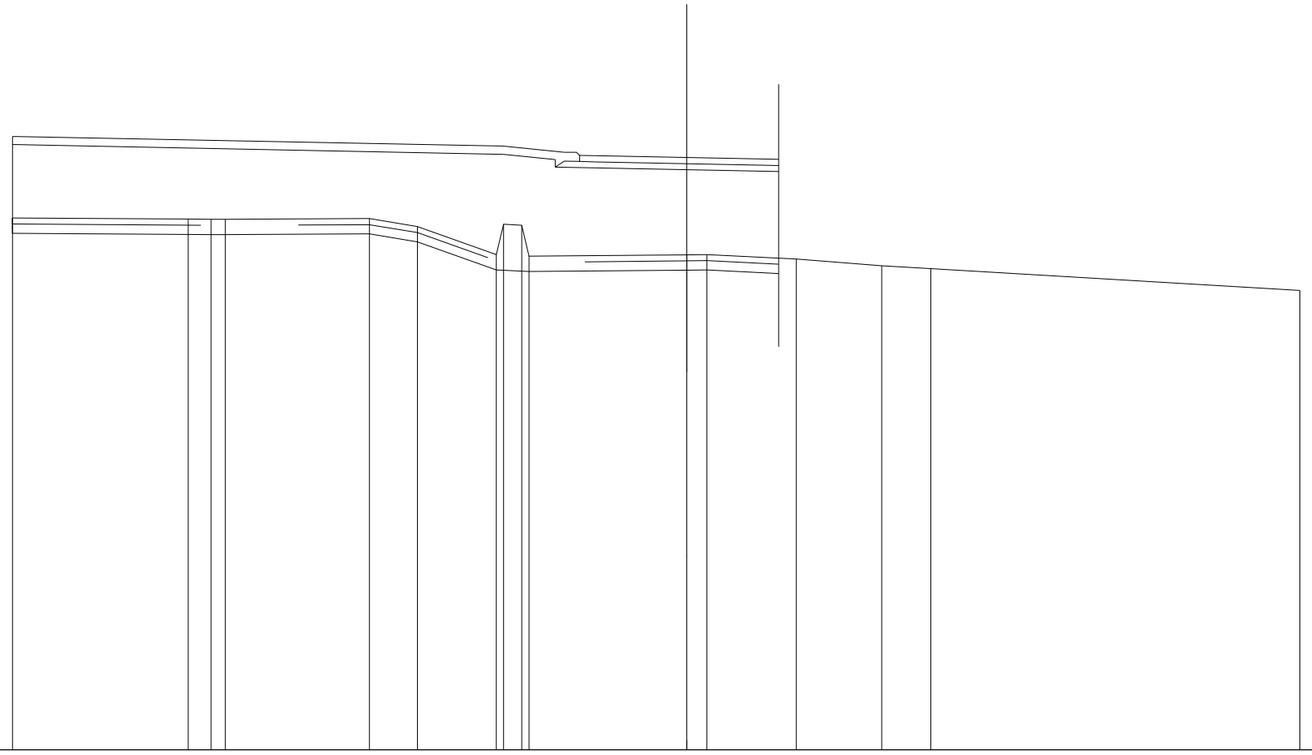

SCALA 1:200

QT.RIF. 280,000

QUOTE TERRENO	297,346 · 297,310 · 297,304 · 297,302 · 297,322 · 297,067 · 296,151 · 297,138 · 297,107 · 296,095 · 296,144 · 296,150 · 296,003 · 295,782 · 295,689 · 294,979
DIST.PARZIALI TERRENO	5,735 · 0,742 · 0,467 · 4,697 · 1,568 · 2,570 · 0,596 · 5,149 · 0,650 · 2,926 · 2,778 · 1,604 · 12,042
QUOTE PROGETTO	299,740 · 299,419 · 299,001 · 299,250 · 298,975 · 298,915 · 298,855
DIST.PARZIALI PROGETTO	16,021 · 1,688 · 1,291 · 3,000 · 2,994
QUOTE PAVIMENTATO	299,185 · 299,385 · 299,375 · 299,315 · 299,255
DIST.PARZIALI PAVIMENTATO	0,500 · 3,000 · 2,994

SCAVI E BONIFICHE	
SCOTICO	25,000 m
BONIFICA	25,000 m
RILEVATI	
RILEVATO	58,017 m²
TERRENO VEGETALE	18,555 m
SOVRASTRUTTURA STRADALE	
STRATI LEGATI	6,500 m
STRATO DI FONDAZIONE	1,429 m²

SEZIONE N.: Int_NE
QT. PROGETTO: 299,160
DIST.PROG.: 18,433
DIST.PREC.: 10,593
DIST.SUCC.: 8,625

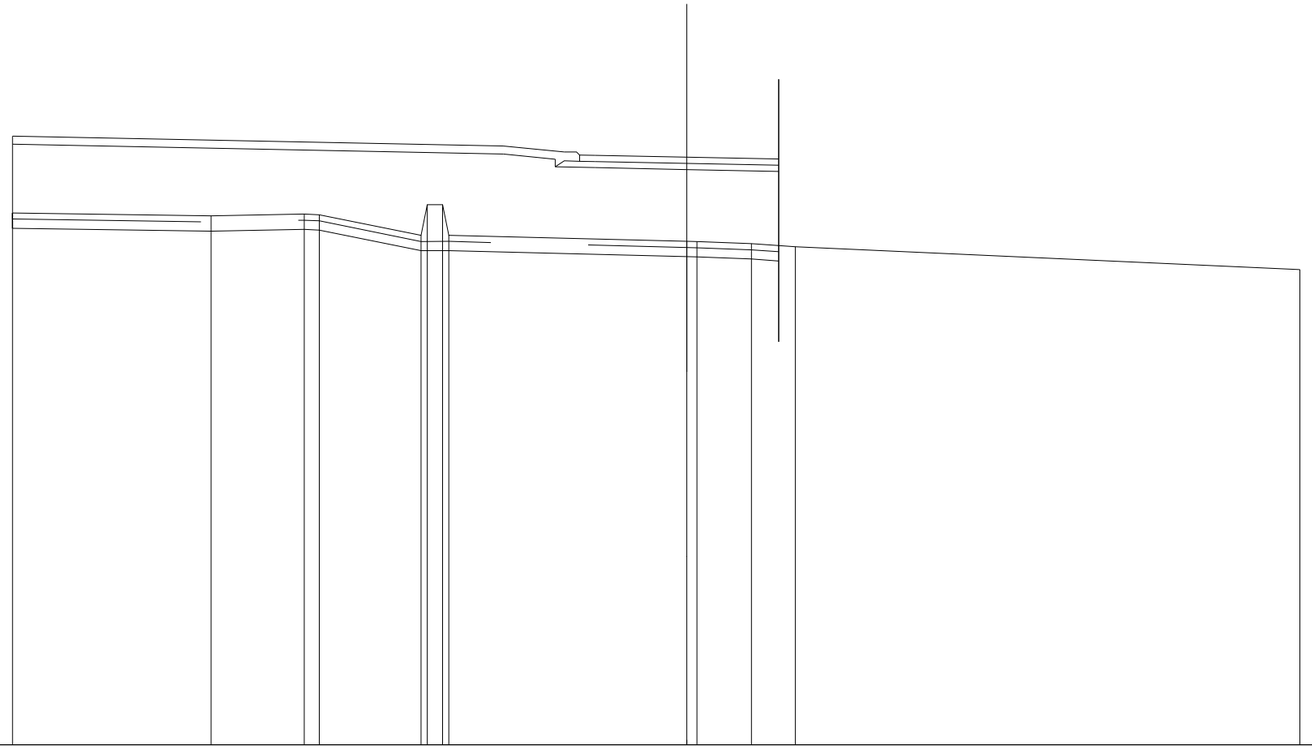

SCALA 1:200

QT.RIF. 280,000

QUOTE TERRENO	297,346 · 297,248 · 297,307 · 297,285 · 296,614 · 297,615 · 297,616 · 296,616 · 296,419 · 296,410 · 296,340 · 296,240 · 295,496
DIST.PARZIALI TERRENO	6,480 · 3,037 · 0,482 · 3,323 · 0,502 · 7,765 · 1,777 · 1,426 · 16,465
QUOTE PROGETTO	299,585 · 299,264 · 298,846 · 299,095 · 298,820 · 298,760 · 298,700
DIST.PARZIALI PROGETTO	16,021 · 1,688 · 1,291 · 3,000 · 3,000
QUOTE PAVIMENTATO	299,030 · 299,230 · 299,220 · 299,160 · 299,100
DIST.PARZIALI PAVIMENTATO	0,500 · 3,000 · 3,000

SCAVI E BONIFICHE	
SCOTICO	25,000 m
BONIFICA	25,000 m
RILEVATI	
RILEVATO	54,402 m²
TERRENO VEGETALE	18,555 m
SOVRASTRUTTURA STRADALE	
STRATI LEGATI	6,500 m
STRATO DI FONDAZIONE	1,429 m²

SEZIONE N.: R3
QT. PROGETTO: 299,034
DIST.PROG.: 27,058
DIST.PREC.: 8,625
DIST.SUCC.: 7,846

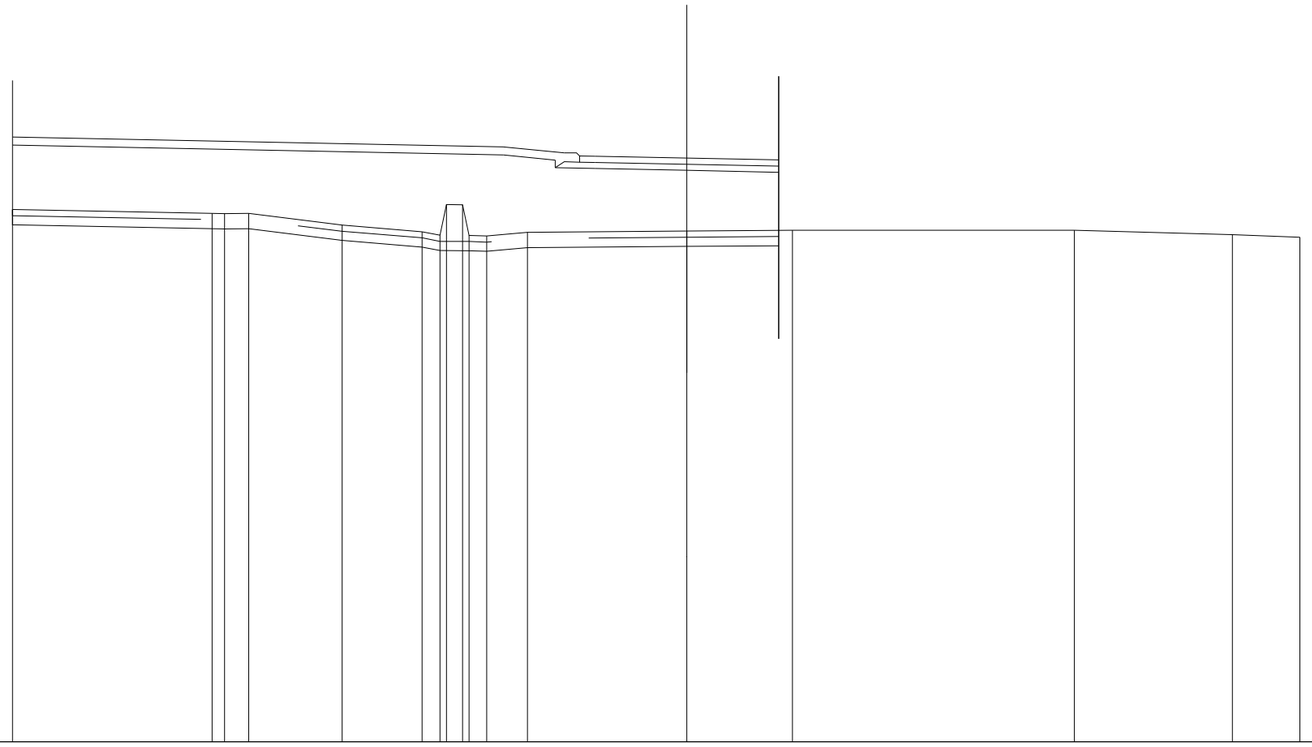

SCALA 1:200

QT.RIF. 280,000

QUOTE TERRENO	297,358 · 297,232 · 297,226 · 297,229 · 296,848 · 296,635 · 296,519 · 297,517 · 297,515 · 296,514 · 296,496 · 296,616 · 296,654 · 296,680 · 296,680 · 296,538 · 296,450
DIST.PARZIALI TERRENO	6,513 · 0,406 · 0,799 · 3,048 · 2,606 · 0,584 · 0,525 · 0,580 · 1,325 · 5,203 · 3,448 · 9,194 · 5,153 · 2,205
QUOTE PROGETTO	299,458 · 299,138 · 298,720 · 298,969 · 298,694 · 298,634 · 298,574
DIST.PARZIALI PROGETTO	16,021 · 1,688 · 1,291 · 3,000 · 3,000
QUOTE PAVIMENTATO	299,104 · 298,904 · 299,094 · 299,034 · 298,974
DIST.PARZIALI PAVIMENTATO	0,500 · 3,000 · 3,000

SCAVI E BONIFICHE	
SCOTICO	24,997 m
BONIFICA	24,997 m
RILEVATI	
RILEVATO	45,719 m²
TERRENO VEGETALE	18,555 m
SOVRASTRUTTURA STRADALE	
STRATI LEGATI	6,497 m
STRATO DI FONDAZIONE	1,429 m²

SEZIONE N.: R4
QT. PROGETTO: 298,919
DIST.PROG.: 34,904
DIST.PREC.: 7,846
DIST.SUCC.: 11,045

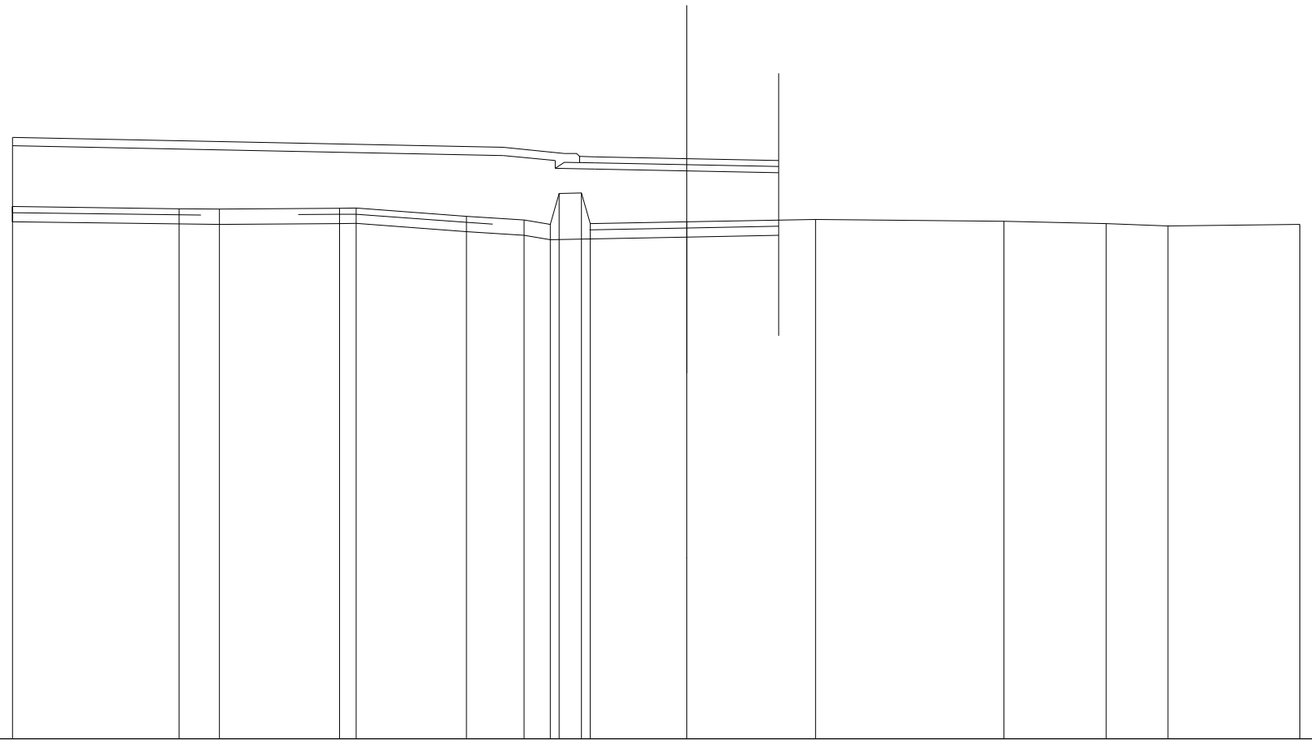

SCALA 1:200

QT.RIF. 280,000

QUOTE TERRENO	297,358 297,279 297,273 297,304 297,306 297,039 296,916 296,779 297,783 297,796 296,800 296,860 296,939 296,876 296,798 296,723 296,779
DIST.PARZIALI TERRENO	5,435 1,316 3,919 0,545 3,591 1,884 0,856 0,723 3,153 4,198 6,151 3,330 2,018 4,304
QUOTE PROGETTO	299,344 299,023 298,605 298,854 298,579 298,519 298,459
DIST.PARZIALI PROGETTO	16,021 1,688 1,291 3,000 2,997
QUOTE PAVIMENTATO	298,789 298,989 298,979 298,919 298,859
DIST.PARZIALI PAVIMENTATO	0,500 3,000 2,997

SCAVI E BONIFICHE	
SCOTICO	25,000 m
BONIFICA	25,000 m
RILEVATI	
RILEVATO	35,861 m²
TERRENO VEGETALE	18,555 m
SOVRASTRUTTURA STRADALE	
STRATI LEGATI	6,500 m
STRATO DI FONDAZIONE	1,429 m²

SEZIONE N.: Via_Nord
QT. PROGETTO: 298,760
DIST.PROG.: 45,949
DIST.PREC.: 11,045
DIST.SUCC.: 8,166

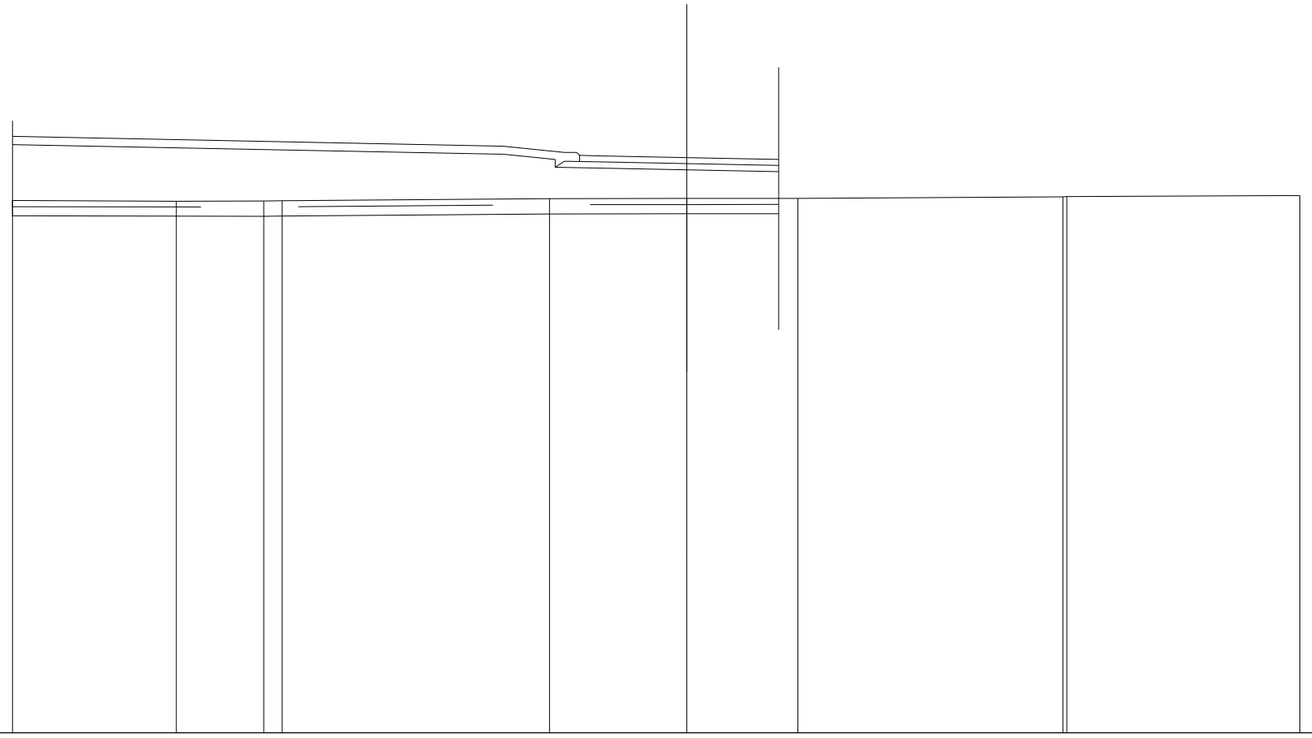

SCALA 1:200

QT.RIF. 280,000

QUOTE TERRENO	297,358 · 297,332 · 297,347 · 297,354 · 297,420 · 297,425 · 297,429 · 297,481 · 297,483 · 297,517
DIST.PARZIALI TERRENO	5,338 · 2,861 · 0,600 · 8,716 · 4,485 · 3,623 · 8,650 · 7,602
QUOTE PROGETTO	299,184 · 298,864 · 298,446 · 298,695 · 298,420 · 298,360 · 298,300
DIST.PARZIALI PROGETTO	16,021 · 1,688 · 1,291 · 3,000 · 3,000
QUOTE PAVIMENTATO	298,630 · 298,830 · 298,820 · 298,760 · 298,700
DIST.PARZIALI PAVIMENTATO	0,500 · 3,000 · 3,000

SCAVI E BONIFICHE	
STERRO	0,721 m²
SCOTICO	21,447 m
SCOTICO IN TRINCEA	3,547 m
BONIFICA	21,446 m
RILEVATI	
RILEVATO	23,125 m²
TERRENO VEGETALE	18,555 m
SOVRASTRUTTURA STRADALE	
STRATI LEGATI	6,498 m
STRATO DI FONDAZIONE	1,429 m²

SEZIONE N.: R5
QT. PROGETTO: 298,690
DIST.PROG.: 54,115
DIST.PREC.: 8,166
DIST.SUCC.: 20,885

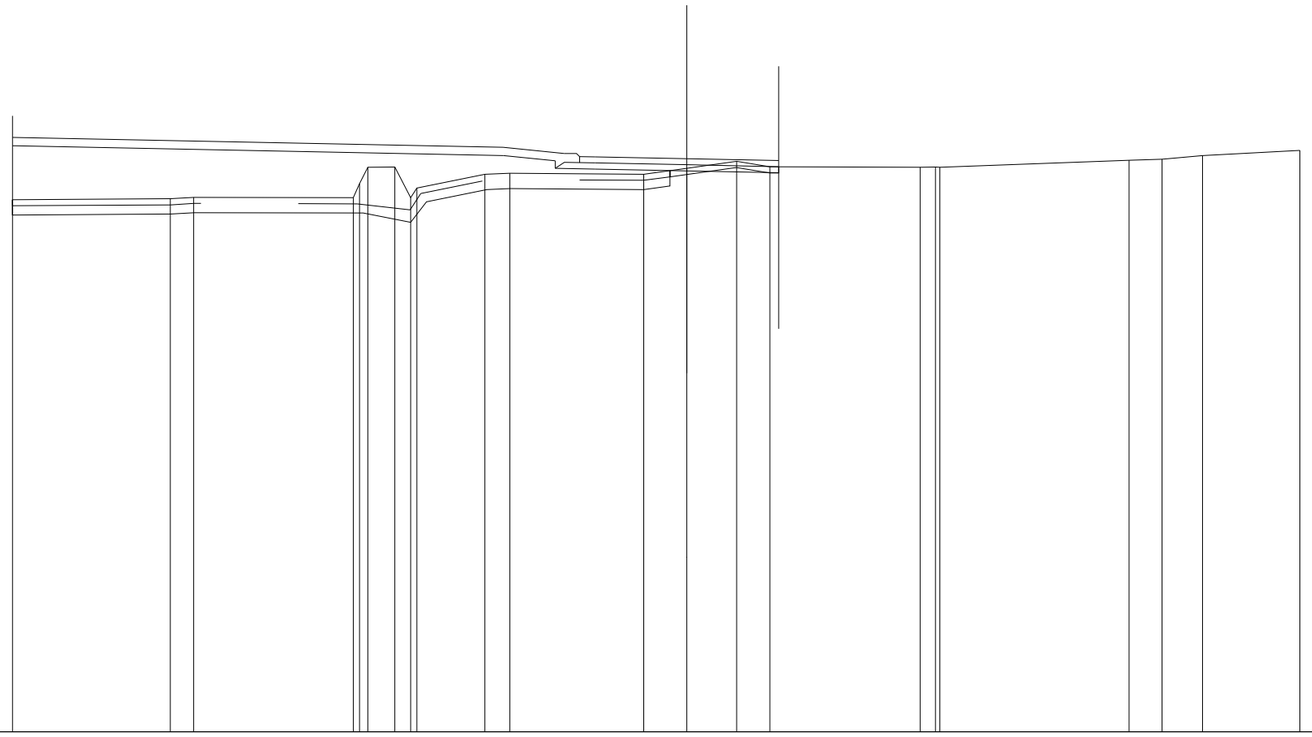

SCALA 1:200

QT.RIF. 280,000

QUOTE TERRENO	297,354; 297,381; 297,431; 297,417; 297,878; 298,410; 298,415; 297,418; 297,736; 298,180; 298,212; 298,162; 298,378; 298,605; 298,423; 298,409; 298,414; 298,408; 298,636; 298,672; 298,786; 298,958
DIST.PARZIALI TERRENO	5,146; 0,768; 5,206; 0,873; 0,524; 2,215; 0,813; 4,373; 1,406; 1,622; 1,084; 4,905; 0,499; 6,169; 1,075; 1,324; 3,173
QUOTE PROGETTO	299,115; 298,794; 298,376; 298,625; 298,350; 298,290; 298,230
DIST.PARZIALI PROGETTO	16,021; 1,688; 1,291; 3,000; 2,998
QUOTE PAVIMENTATO	298,560; 298,760; 298,750; 298,690; 298,630
DIST.PARZIALI PAVIMENTATO	0,500; 3,000; 2,998

SCAVI E BONIFICHE	
STERRO	10,935 m²
SCOTICO	17,955 m
SCOTICO IN TRINCEA	10,874 m
BONIFICA	17,952 m
RILEVATI	
RILEVATO	21,202 m²
TERRENO VEGETALE	18,867 m
SOVRASTRUTTURA STRADALE	
STRATI LEGATI	7,000 m
STRATO DI FONDAZIONE	1,529 m²

SEZIONE N.: R6
QT. PROGETTO: 298,816
DIST.PROG.: 75,000
DIST.PREC.: 20,885
DIST.SUCC.: 6,459

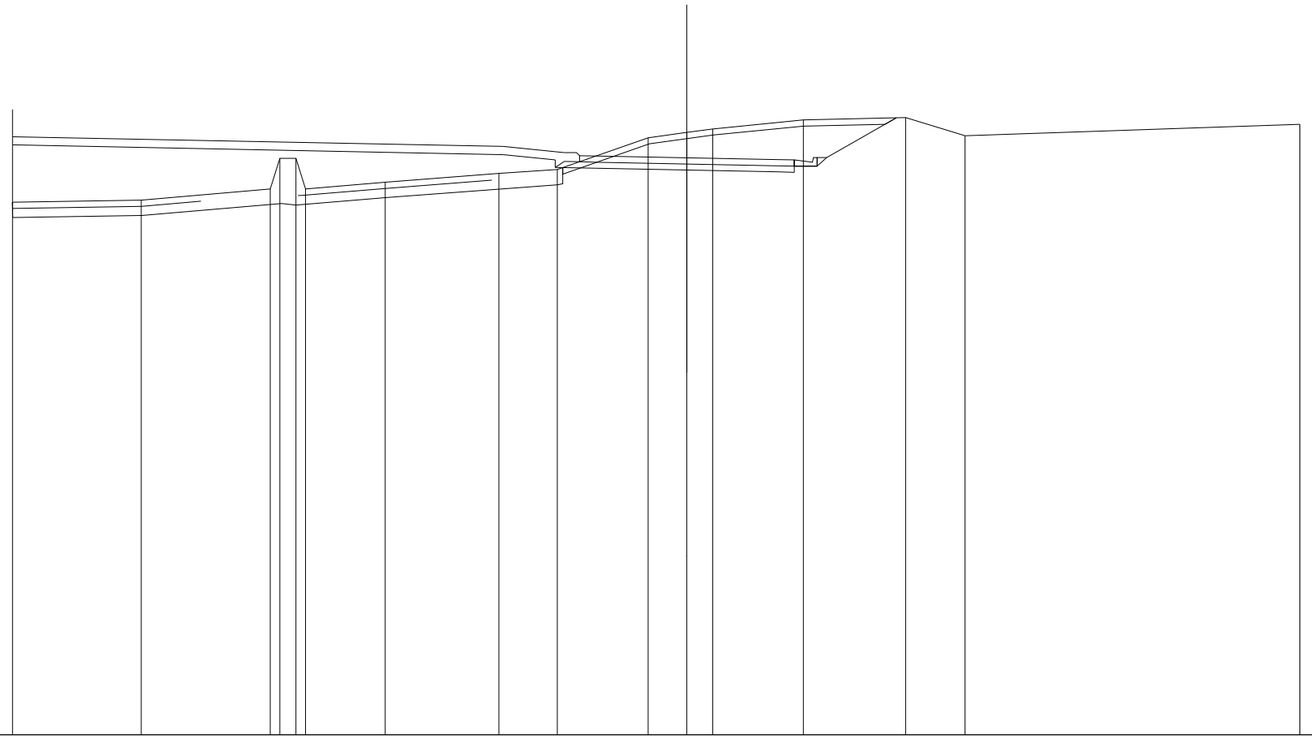

SCALA 1:200

QT.RIF. 280,000

QUOTE TERRENO	297,368; 297,435; 297,796; 297,797; 297,799; 297,800; 298,019; 298,304; 298,432; 299,467; 299,642; 299,759; 300,049; 300,129; 299,536; 299,907
DIST.PARZIALI TERRENO	4,200; 4,206; 0,525; 2,601; 3,703; 1,906; 2,965; 1,265; 0,644; 2,956; 3,339; 1,937; 10,923
QUOTE PROGETTO	299,240; 298,919; 298,501; 298,750; 298,476; 298,416; 298,356; 298,346; 298,546; 298,546; 298,826; 300,121
DIST.PARZIALI PROGETTO	16,021; 1,688; 1,291; 3,000; 3,000; 0,500; 0,750; 2,267
QUOTE PAVIMENTATO	298,686; 298,886; 298,876; 298,816; 298,756; 298,546; 298,746
DIST.PARZIALI PAVIMENTATO	0,500; 3,000; 3,000; 0,500

SCAVI E BONIFICHE	
STERRO	20,785 m²
SCOTICO	17,709 m
SCOTICO IN TRINCEA	12,136 m
BONIFICA	17,706 m
RILEVATI	
RILEVATO	23,717 m²
TERRENO VEGETALE	18,867 m
SOVRASTRUTTURA STRADALE	
STRATI LEGATI	7,000 m
STRATO DI FONDAZIONE	1,529 m²

SEZIONE N.: R7
QT. PROGETTO: 298,931
DIST.PROG.: 81,459
DIST.PREC.: 6,459
DIST.SUCC.: 10,798

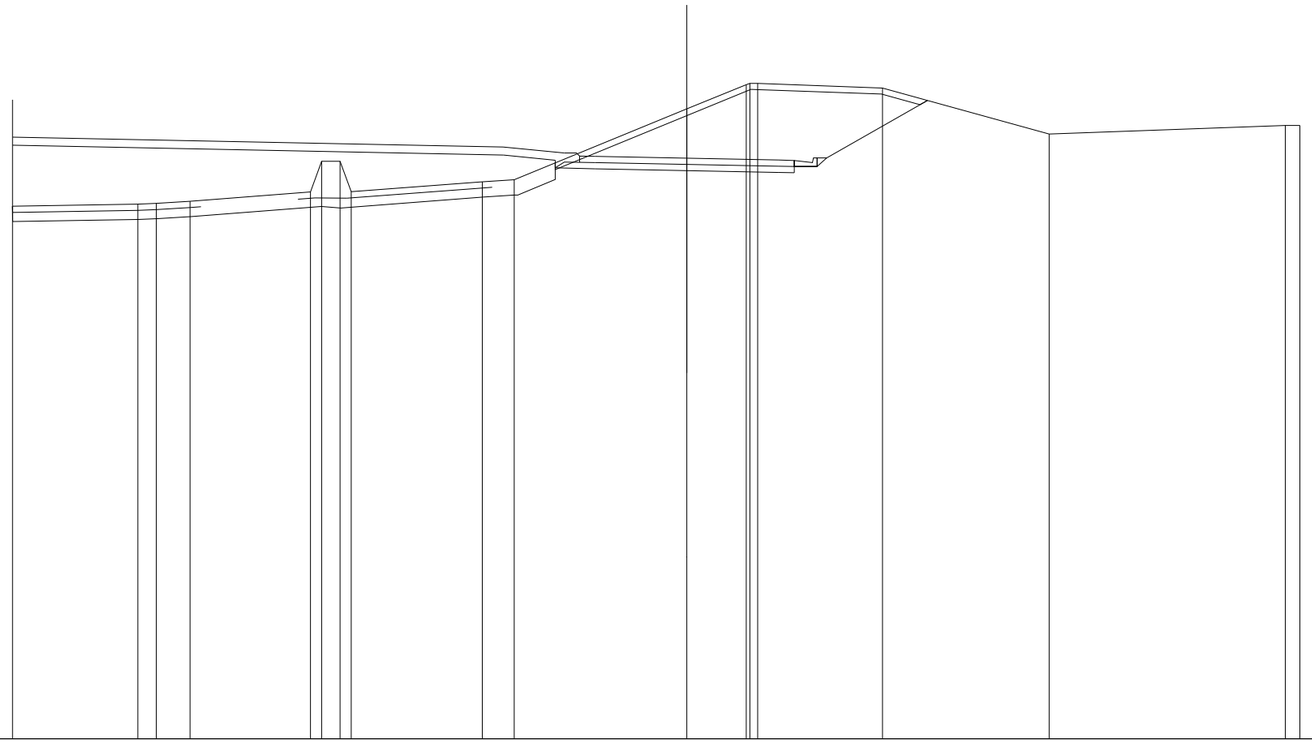

SCALA 1:200

QT.RIF. 280,000

QUOTE TERRENO	297,367 · 297,435 · 297,462 · 297,525 · 297,830 · 298,832 · 298,837 · 297,839 · 298,165 · 298,229 · 300,539 · 301,334 · 301,375 · 301,371 · 301,221 · 299,720 · 300,003 · 300,002
DIST.PARZIALI TERRENO	4,087 · 0,604 · 1,101 · 3,924 · 0,607 · 4,270 · 1,049 · 5,629 · 1,937 · 4,069 · 5,443 · 7,701 · 0,477
QUOTE PROGETTO	299,355 · 299,035 · 298,617 · 298,866 · 298,591 · 298,531 · 298,471 · 298,461 · 298,661 · 298,661 · 298,941 · 300,617
DIST.PARZIALI PROGETTO	16,021 · 1,688 · 1,291 · 3,000 · 3,000 · 0,500 · 0,750 · 3,283
QUOTE PAVIMENTATO	298,801 · 299,001 · 298,991 · 298,931 · 298,871 · 298,661 · 298,861
DIST.PARZIALI PAVIMENTATO	0,500 · 3,000 · 3,000 · 0,500

SCAVI E BONIFICHE	
STERRO	1,756 m²
SCOTICO	24,673 m
SCOTICO IN TRINCEA	3,455 m
BONIFICA	24,673 m
RILEVATI	
RILEVATO	35,285 m²
TERRENO VEGETALE	18,867 m
SOVRASTRUTTURA STRADALE	
STRATI LEGATI	7,000 m
STRATO DI FONDAZIONE	1,529 m²

SEZIONE N.: R_C_Bid
QT. PROGETTO: 299,127
DIST.PROG.: 92,257
DIST.PREC.: 10,798
DIST.SUCC.: 10,221

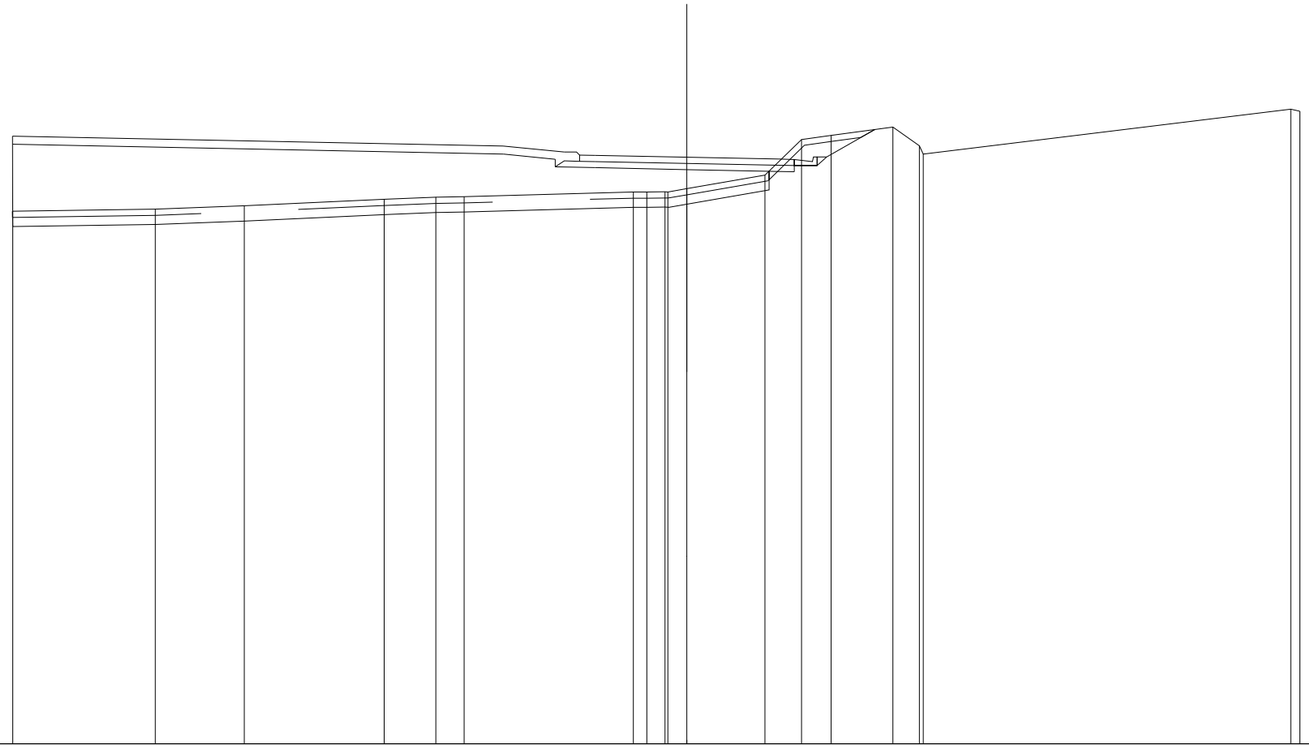

SCALA 1:200

QT.RIF. 280,000

QUOTE TERRENO	297,367; 297,432; 297,544; 297,758; 297,824; 297,842; 297,991; 297,995; 298,003; 297,998; 298,105; 298,545; 299,709; 299,842; 300,114; 299,503; 299,227; 300,693; 300,630
DIST.PARZIALI TERRENO	4,653; 2,900; 4,569; 1,684; 0,928; 5,513; 0,446; 0,599; 0,619; 2,548; 1,192; 0,963; 2,016; 0,866; 11,992
QUOTE PROGETTO	299,551; 299,230; 298,812; 299,061; 298,787; 298,727; 298,667; 298,657; 298,857; 298,857; 299,137; 300,035
DIST.PARZIALI PROGETTO	16,020; 1,688; 1,291; 3,000; 3,000; 0,500; 0,750; 1,572
QUOTE PAVIMENTATO	298,997; 299,197; 299,187; 299,127; 299,067; 298,857; 299,057
DIST.PARZIALI PAVIMENTATO	0,500; 3,000; 3,000; 0,500

SCAVI E BONIFICHE	
SCOTICO	28,355 m
BONIFICA	28,355 m
RILEVATI	
RILEVATO	46,301 m²
TERRENO VEGETALE	22,242 m
SOVRASTRUTTURA STRADALE	
STRATI LEGATI	7,000 m
STRATO DI FONDAZIONE	1,860 m²

SEZIONE N.: R8
QT. PROGETTO: 299,312
DIST.PROG.: 102,478
DIST.PREC.: 10,221
DIST.SUCC.: 9,998

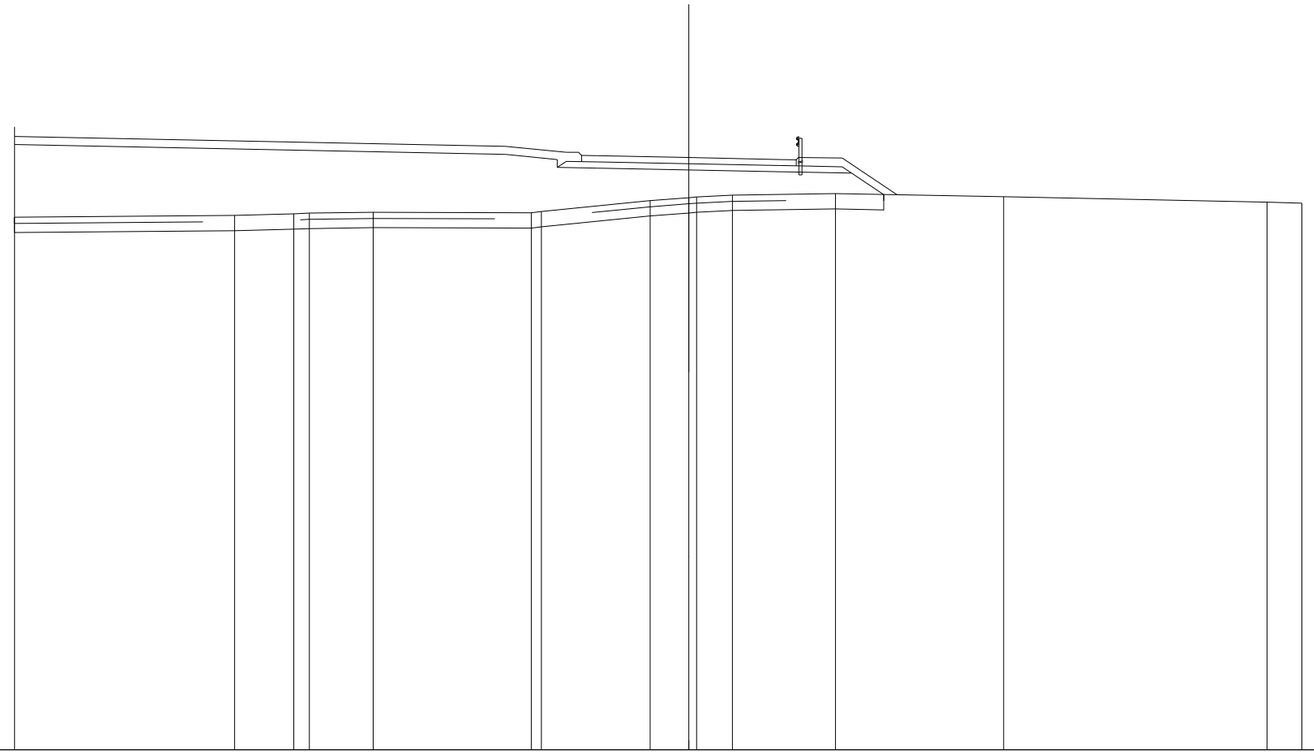

SCALA 1:200

QT.RIF. 280,000

QUOTE TERRENO	297,367 297,428 297,475 297,499 297,525 297,511 297,553 297,907 298,006 298,026 298,085 298,138 298,033 297,858 297,821
DIST.PARZIALI TERRENO	7,181 1,930 0,510 2,077 5,165 3,552 1,259 1,163 3,365 5,486 8,593 1,136
QUOTE PROGETTO	299,736 299,415 298,997 299,246 298,972 298,912 298,852 298,805 298,108
DIST.PARZIALI PROGETTO	16,021 1,688 1,291 3,000 3,000 2,309 1,046
QUOTE PAVIMENTATO	299,182 299,382 299,372 299,312 299,252 299,042 299,242
DIST.PARZIALI PAVIMENTATO	0,500 3,000 3,000 0,500

SCAVI E BONIFICHE	
SCOTICO	30,025 m
BONIFICA	30,023 m
RILEVATI	
RILEVATO	51,686 m²
TERRENO VEGETALE	23,037 m
SOVRASTRUTTURA STRADALE	
STRATI LEGATI	8,004 m
STRATO DI FONDAZIONE	2,076 m²

SEZIONE N.: R9
QT. PROGETTO: 299,470
DIST.PROG.: 112,476
DIST.PREC.: 9,998
DIST.SUCC.: 11,508

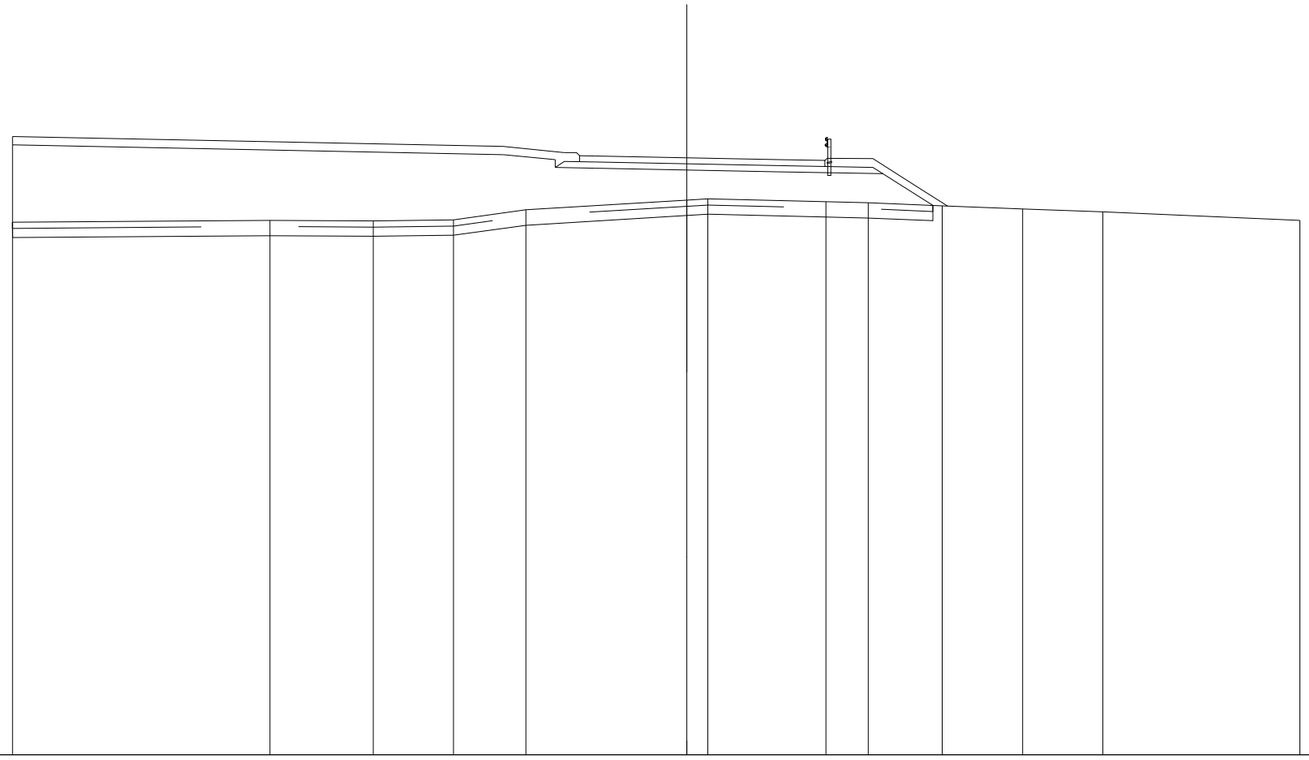

SCALA 1:200

QT.RIF. 280,000

QUOTE TERRENO	297,364 297,428 297,407 297,445 297,775 298,087 298,128 298,039 298,005 297,903 297,801 297,707 297,423
DIST.PARZIALI TERRENO	8,397 3,369 2,615 2,370 5,248 0,687 3,850 1,383 2,410 2,630 2,616 6,424
QUOTE PROGETTO	299,894 299,574 299,156 299,405 299,130 299,070 299,010 299,010 298,948 298,220 297,916
DIST.PARZIALI PROGETTO	16,021 1,688 1,291 3,000 2,996 3,399 1,146 0,484
QUOTE PAVIMENTATO	299,340 299,540 299,530 299,470 299,410 299,410 299,182 299,382
DIST.PARZIALI PAVIMENTATO	0,500 3,000 2,996 1,508

SCAVI E BONIFICHE	
SCOTICO	42,000 m
BONIFICA	41,999 m
RILEVATI	
RILEVATO	60,065 m²
TERRENO VEGETALE	18,555 m
SOVRASTRUTTURA STRADALE	
STRATI LEGATI	23,499 m
STRATO DI FONDAZIONE	4,829 m²

SEZIONE N.: SS131_Nord
QT. PROGETTO: 299,534
DIST.PROG.: 123,984
DIST.PREC.: 11,508
DIST.SUCC.: 8,264

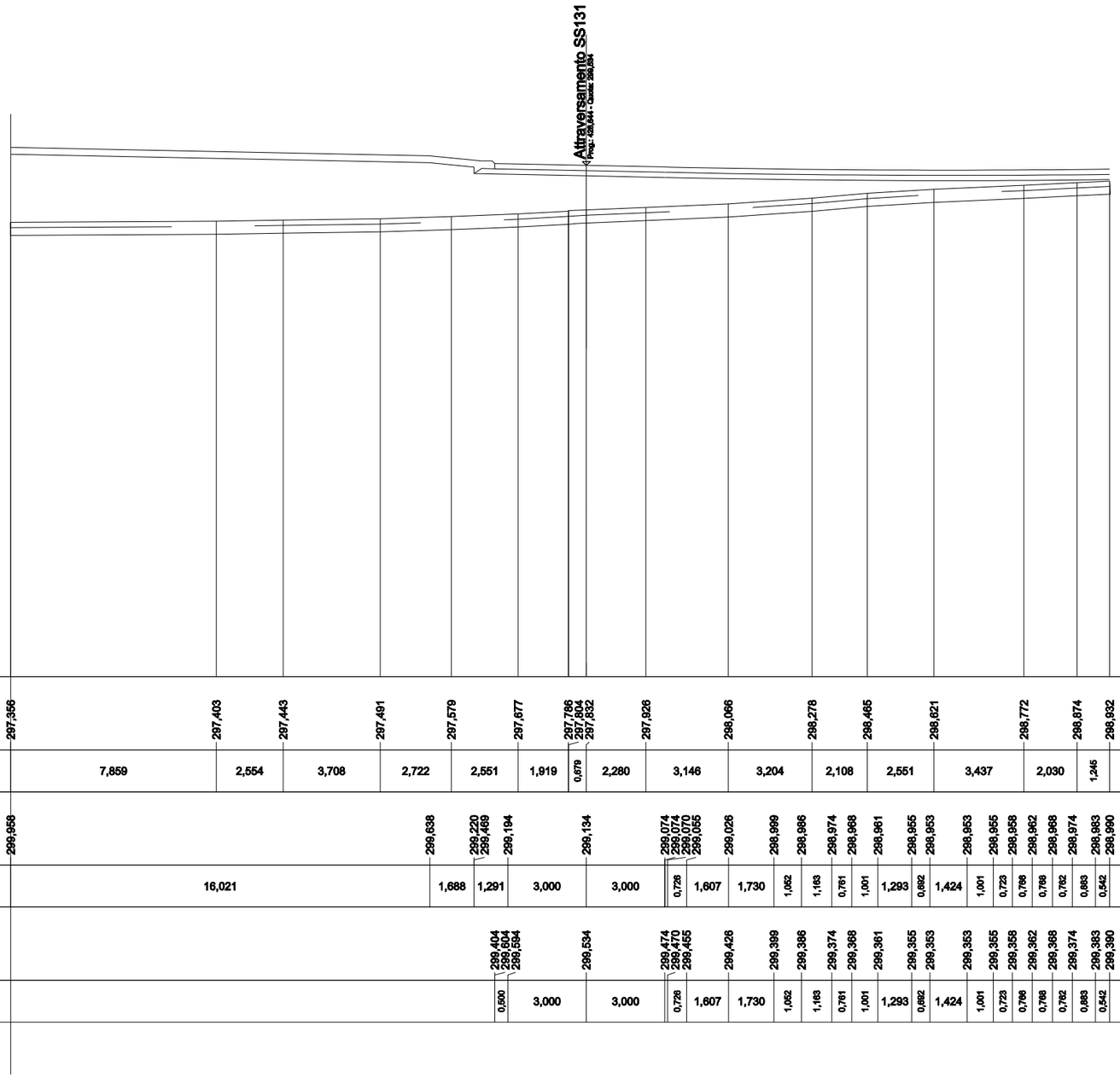

SCALA 1:200

QT.RIF. 280,000

QUOTE TERRENO	297,356 297,403 297,443 297,491 297,579 297,677 297,786 297,804 297,832 297,926 298,066 298,278 298,465 298,621 298,772 298,874 298,932
DIST.PARZIALI TERRENO	7,859 2,554 3,708 2,722 2,551 1,919 0,679 2,280 3,146 3,204 2,108 2,551 3,437 2,030 1,245
QUOTE PROGETTO	299,958 299,638 299,220 299,469 299,194 299,134 299,074 299,074 299,070 299,055 299,026 298,999 298,986 298,974 298,968 298,961 298,955 298,953 298,953 298,955 298,958 298,962 298,968 298,974 298,983 298,990
DIST.PARZIALI PROGETTO	16,021 1,688 1,291 3,000 3,000 0,726 1,607 1,730 1,052 1,163 0,761 1,001 1,293 0,692 1,424 1,001 0,723 0,766 0,768 0,762 0,883 0,542
QUOTE PAVIMENTATO	299,404 299,604 299,594 299,534 299,474 299,470 299,455 299,426 299,399 299,386 299,374 299,368 299,361 299,355 299,353 299,353 299,355 299,358 299,362 299,368 299,374 299,383 299,390
DIST.PARZIALI PAVIMENTATO	0,500 3,000 3,000 0,726 1,607 1,730 1,052 1,163 0,761 1,001 1,293 0,692 1,424 1,001 0,723 0,766 0,768 0,762 0,883 0,542

SCAVI E BONIFICHE	
SCOTICO	34,099 m
BONIFICA	34,099 m
RILEVATI	
RILEVATO	71,683 m²
TERRENO VEGETALE	27,722 m
SOVRASTRUTTURA STRADALE	
STRATI LEGATI	8,059 m
STRATO DI FONDAZIONE	2,110 m²

SEZIONE N.: R10
QT. PROGETTO: 299,498
DIST.PROG.: 132,248
DIST.PREC.: 8,264
DIST.SUCC.: 0,752

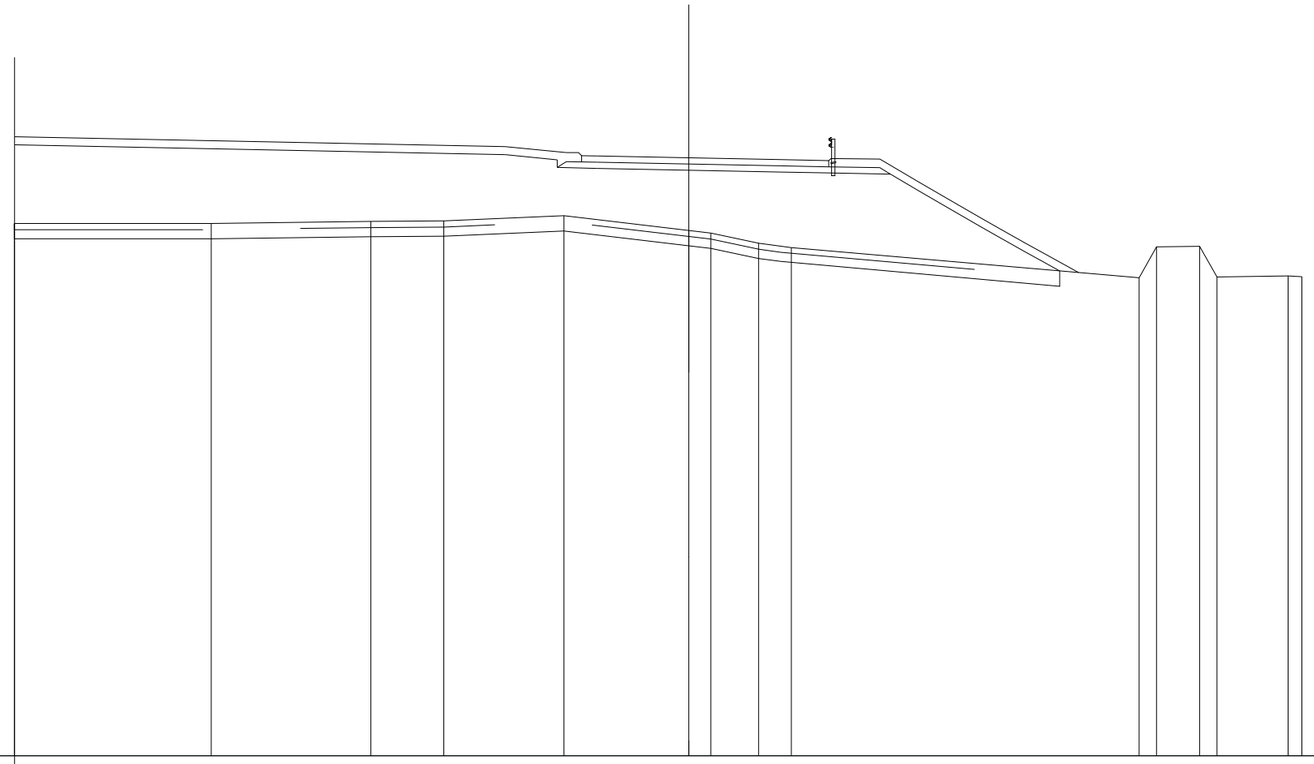

SCALA 1:200

QT.RIF. 280,000

QUOTE TERRENO	297,356 297,360 297,424 297,445 297,617 297,134 297,048 296,719 296,574 295,587 296,594 296,611 295,617 295,647 295,622
DIST.PARZIALI TERRENO	6,419 5,203 2,380 3,928 4,071 0,720 1,554 1,057 11,353 0,583 1,408 0,583 2,322 0,451
QUOTE PROGETTO	299,923 299,602 299,184 299,433 299,158 299,098 299,038 299,011 298,969 298,417 297,832 297,232 296,880 296,431 296,100 295,813
DIST.PARZIALI PROGETTO	16,021 1,688 1,291 3,000 2,998 1,436 2,143 0,935 1,004 1,046 0,621 0,802 0,596 0,519
QUOTE PAVIMENTATO	299,368 299,568 299,558 299,498 299,438 299,209 299,409
DIST.PARZIALI PAVIMENTATO	0,500 3,000 2,998 1,561

SCAVI E BONIFICHE	
STERRO	0,017 m²
SCOTICO	33,836 m
BONIFICA	33,836 m
RILEVATI	
RILEVATO	73,266 m²
TERRENO VEGETALE	27,800 m
SOVRASTRUTTURA STRADALE	
STRATI LEGATI	7,685 m
STRATO DI FONDAZIONE	2,021 m²

SEZIONE N.: R11
QT. PROGETTO: 299,492
DIST.PROG.: 133,000
DIST.PREC.: 0,752
DIST.SUCC.: 5,230

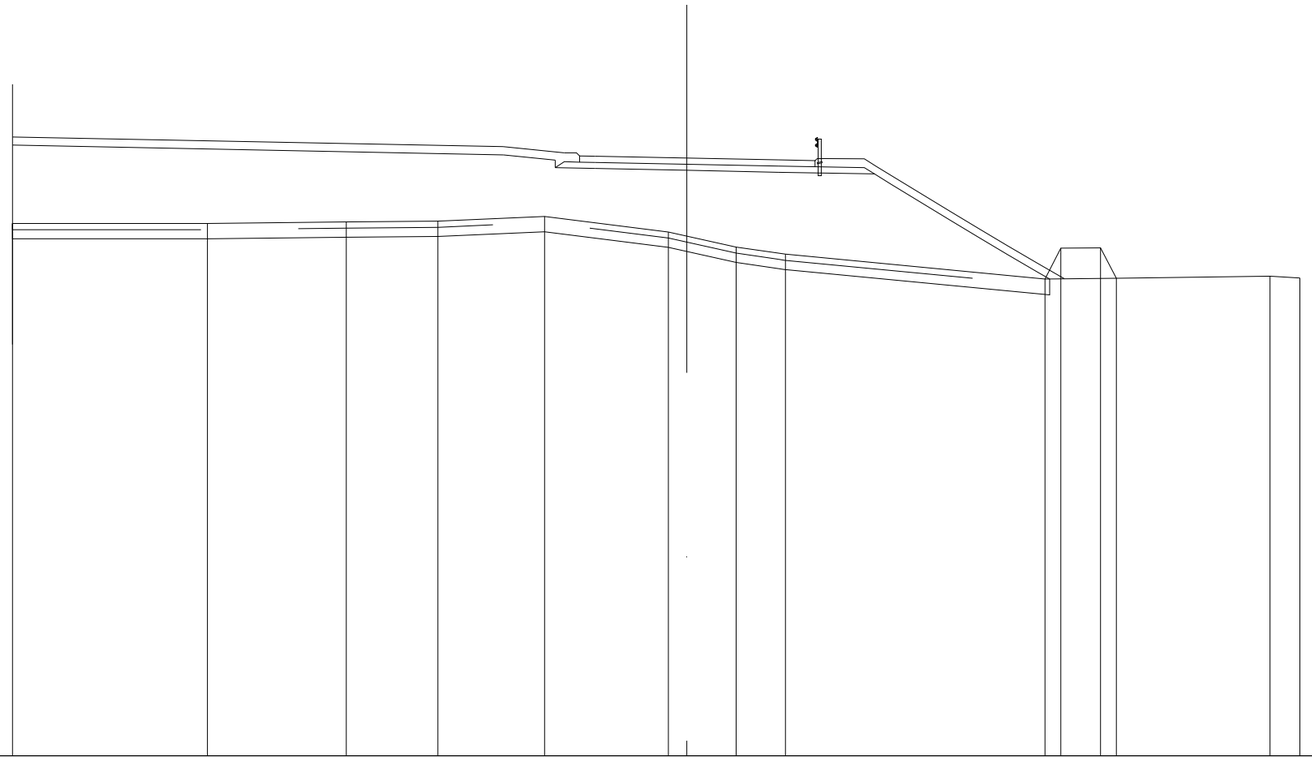

SCALA 1:200

QT.RIF. 280,000

QUOTE TERRENO	297,356; 297,357; 297,411; 297,435; 297,586; 297,084; 296,950; 296,590; 296,358; 295,545; 296,551; 296,567; 295,573; 295,637; 295,582
DIST.PARZIALI TERRENO	6,355; 4,536; 2,983; 3,485; 4,040; 0,600; 1,609; 1,603; 8,473; 0,517; 1,292; 0,517; 5,013; 0,976
QUOTE PROGETTO	299,916; 299,596; 299,178; 299,427; 299,152; 299,092; 299,032; 298,973; 298,641; 297,469; 296,892; 296,345; 295,788; 295,547
DIST.PARZIALI PROGETTO	16,021; 1,688; 1,291; 3,000; 3,000; 3,124; 0,539; 1,923; 0,980; 0,922; 0,953; 0,416
QUOTE PAVIMENTATO	299,562; 299,362; 299,552; 299,492; 299,432; 299,210; 299,410
DIST.PARZIALI PAVIMENTATO	0,500; 3,000; 3,000; 1,185

SCAVI E BONIFICHE	
SCOTICO	32,398 m
BONIFICA	32,398 m
RILEVATI	
RILEVATO	80,924 m²
TERRENO VEGETALE	27,085 m
SOVRASTRUTTURA STRADALE	
STRATI LEGATI	7,000 m
STRATO DI FONDAZIONE	1,860 m²

SEZIONE N.: R11B
QT. PROGETTO: 299,430
DIST.PROG.: 138,230
DIST.PREC.: 5,230

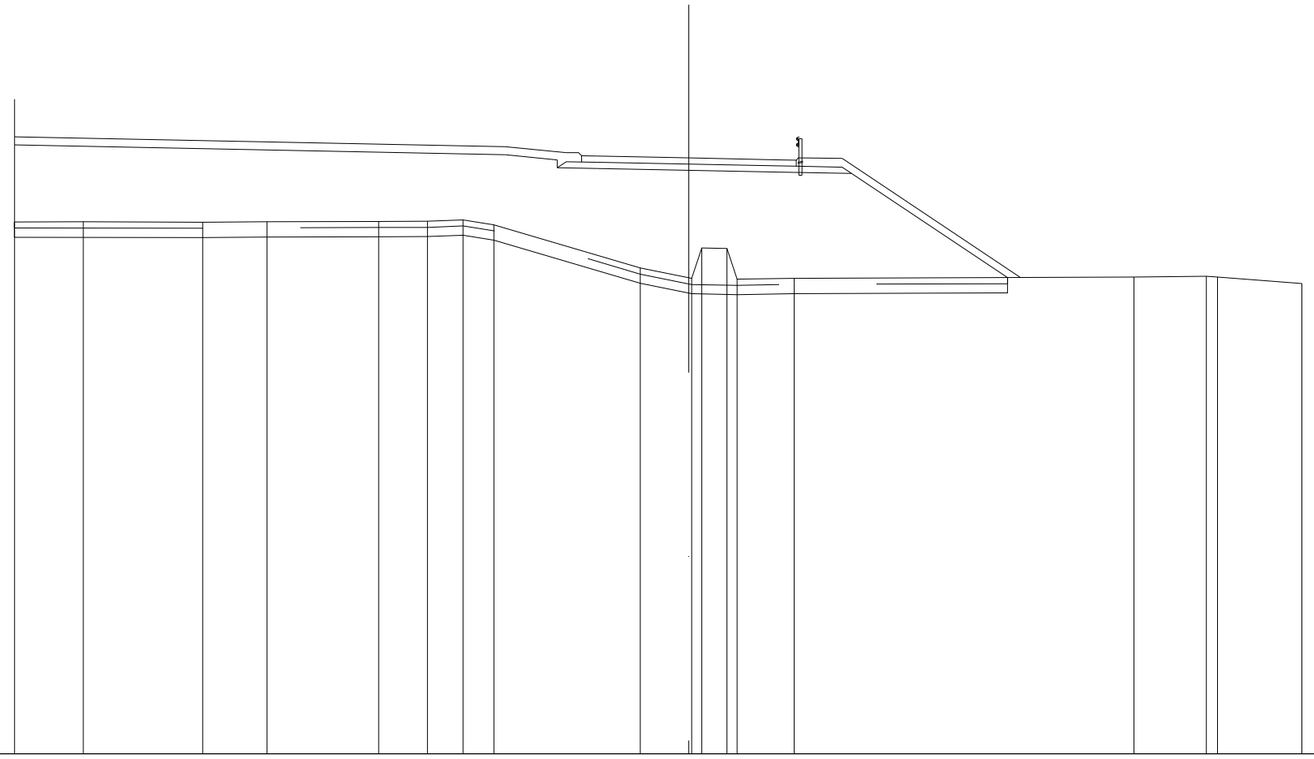

SCALA 1:200

QT.RIF. 280,000

QUOTE TERRENO	297,346 · 297,349 · 297,336 · 297,354 · 297,363 · 297,368 · 297,414 · 297,253 · 295,844 · 295,522 · 295,503 · 295,497 · 295,482 · 295,476 · 295,506 · 295,543 · 295,571 · 295,549 · 295,339
DIST.PARZIALI TERRENO	2,239 · 3,895 · 2,102 · 3,644 · 1,592 · 1,158 · 1,010 · 4,777 · 1,582 · 0,822 · 1,869 · 11,082 · 2,364 · 2,751
QUOTE PROGETTO	299,854 · 299,534 · 299,116 · 299,365 · 299,090 · 299,030 · 298,970 · 298,924 · 295,529
DIST.PARZIALI PROGETTO	16,021 · 1,688 · 1,291 · 3,000 · 3,000 · 2,309 · 5,089
QUOTE PAVIMENTATO	299,300 · 299,500 · 299,490 · 299,430 · 299,370 · 299,160 · 299,360
DIST.PARZIALI PAVIMENTATO	0,500 · 3,000 · 3,000 · 0,500

Nuovo Svincolo Paulilatino

Rotatoria sud

SCAVI E BONIFICHE	
SCOTICO	24,997 m
BONIFICA	24,997 m
RILEVATI	
RILEVATO	29,880 m²
TERRENO VEGETALE	18,054 m
SOVRASTRUTTURA STRADALE	
STRATI LEGATI	6,997 m
STRATO DI FONDAZIONE	1,528 m²

SEZIONE N.: 1
QT. PROGETTO: 294,885
DIST.PROG.: 0,000
DIST.SUCC.: 20,040

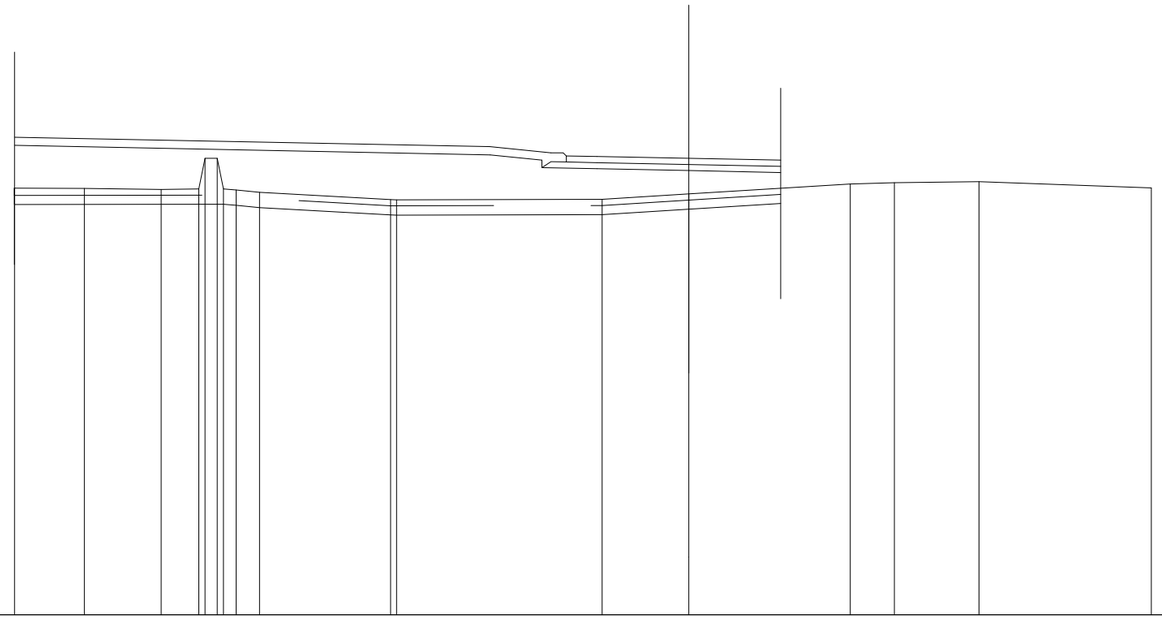

SCALA 1:200

QT.RIF. 280,000

QUOTE TERRENO	293,916 · 293,903 · 293,874 · 293,884 · 293,884 · 293,884 · 293,884 · 293,856 · 293,780 · 293,541 · 293,535 · 293,550 · 293,725 · 294,051 · 294,090 · 294,127 · 293,918
DIST.PARZIALI TERRENO	2,273 · 2,513 · 1,229 · 0,401 · 0,413 · 0,766 · 4,276 · 6,708 · 2,826 · 5,262 · 1,443 · 2,760 · 5,620
QUOTE PROGETTO	295,309 · 294,999 · 294,581 · 294,830 · 294,545 · 294,485 · 294,425
DIST.PARZIALI PROGETTO	15,521 · 1,688 · 1,791 · 3,000 · 2,997
QUOTE PAVIMENTATO	294,765 · 294,965 · 294,945 · 294,885 · 294,825
DIST.PARZIALI PAVIMENTATO	1,000 · 3,000 · 2,997

SCAVI E BONIFICHE	
SCOTICO	29,631 m
BONIFICA	29,631 m
RILEVATI	
RILEVATO	39,802 m²
TERRENO VEGETALE	23,276 m
SOVRASTRUTTURA STRADALE	
STRATI LEGATI	7,500 m
STRATO DI FONDAZIONE	1,960 m²

SEZIONE N.: 2
QT. PROGETTO: 294,885
DIST.PROG.: 20,040
DIST.PREC.: 20,040
DIST.SUCC.: 4,970

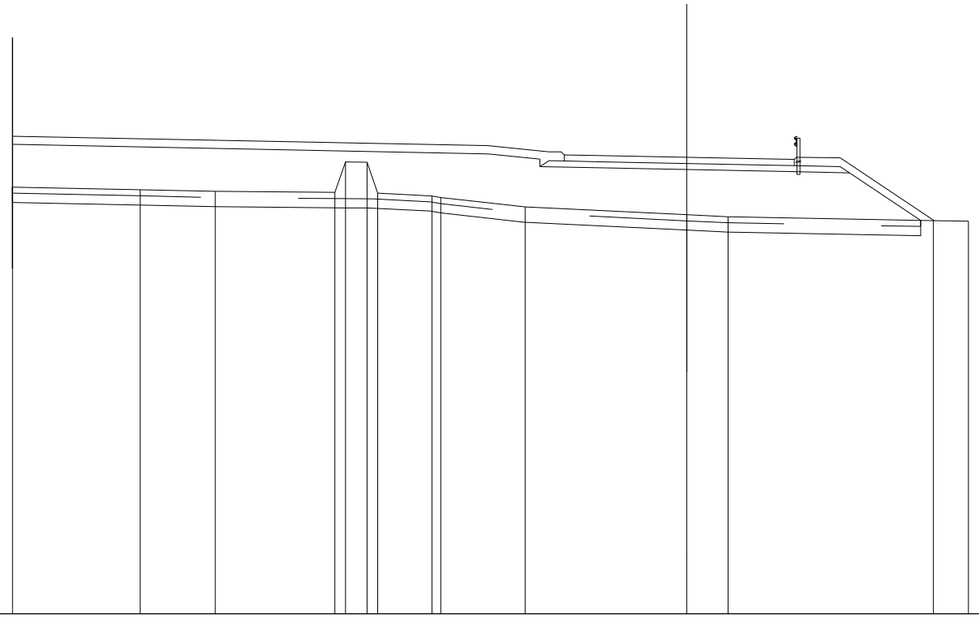

SCALA 1:200

QT.RIF. 280,000

QUOTE TERRENO	293,916 · 293,832 · 293,775 · 293,741 · 294,736 · 294,726 · 293,721 · 293,629 · 293,577 · 293,271 · 293,016 · 292,951 · 292,823 · 292,804
DIST.PARZIALI TERRENO	4,163 · 2,451 · 3,900 · 0,700 · 1,772 · 2,750 · 5,279 · 1,347 · 6,697 · 1,139
QUOTE PROGETTO	295,310 · 294,999 · 294,581 · 294,830 · 294,545 · 294,485 · 294,425 · 294,379 · 292,831
DIST.PARZIALI PROGETTO	15,521 · 1,688 · 1,791 · 3,000 · 3,000 · 2,309 · 2,322
QUOTE PAVIMENTATO	294,765 · 294,965 · 294,945 · 294,885 · 294,825 · 294,615 · 294,815
DIST.PARZIALI PAVIMENTATO	1,000 · 3,000 · 3,000 · 0,500

SCAVI E BONIFICHE	
STERRO	0,004 m²
SCOTICO	29,471 m
BONIFICA	29,471 m
RILEVATI	
RILEVATO	34,836 m²
TERRENO VEGETALE	23,100 m
SOVRASTRUTTURA STRADALE	
STRATI LEGATI	7,500 m
STRATO DI FONDAZIONE	1,960 m²

SEZIONE N.: 3
QT. PROGETTO: 294,885
DIST.PROG.: 25,010
DIST.PREC.: 4,970
DIST.SUCC.: 9,548

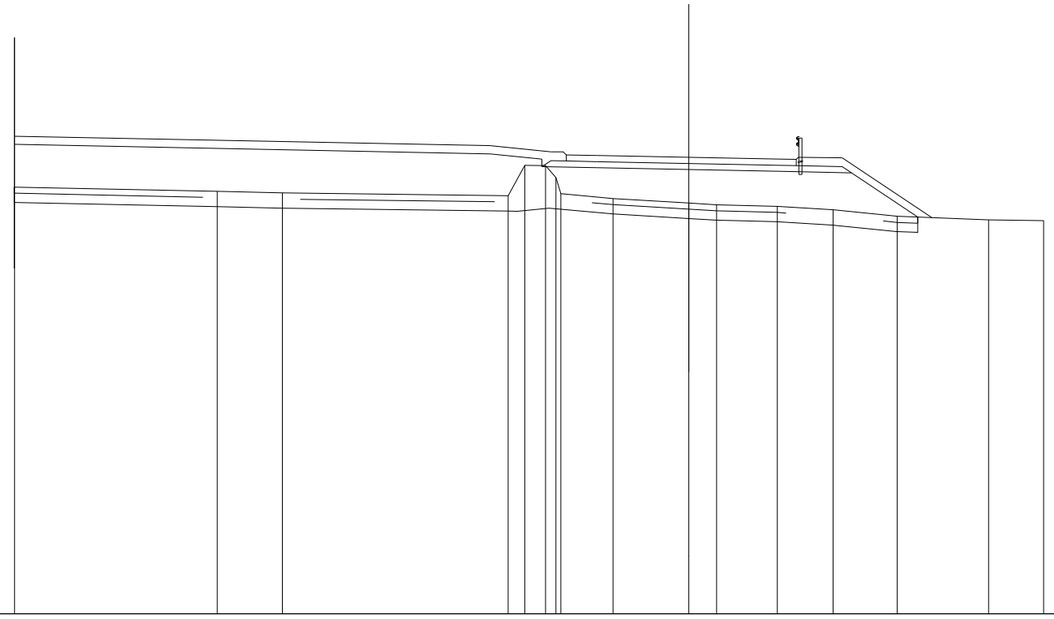

SCALA 1:200

QT.RIF. 280,000

QUOTE TERRENO	293,916 293,774 293,723 293,631 294,623 294,612 294,225 293,698 293,541 293,393 293,339 293,288 293,179 292,963 292,849 292,822
DIST.PARZIALI TERRENO	6,616 2,125 7,365 0,537 0,080 1,706 2,474 0,004 1,979 1,824 2,095 2,978 1,792
QUOTE PROGETTO	295,310 294,999 294,581 294,830 294,545 294,485 294,425 294,379 292,937
DIST.PARZIALI PROGETTO	15,521 1,688 1,791 3,000 3,000 2,309 2,162
QUOTE PAVIMENTATO	294,765 294,965 294,945 294,885 294,825 294,615 294,815
DIST.PARZIALI PAVIMENTATO	1,000 3,000 3,000 0,500

SCAVI E BONIFICHE	
SCOTICO	28,758 m
BONIFICA	28,758 m
RILEVATI	
RILEVATO	35,317 m²
TERRENO VEGETALE	22,203 m
SOVRASTRUTTURA STRADALE	
STRATI LEGATI	7,500 m
STRATO DI FONDAZIONE	1,960 m²

SEZIONE N.: 4
QT. PROGETTO: 294,885
DIST.PROG.: 34,558
DIST.PREC.: 9,548
DIST.SUCC.: 12,789

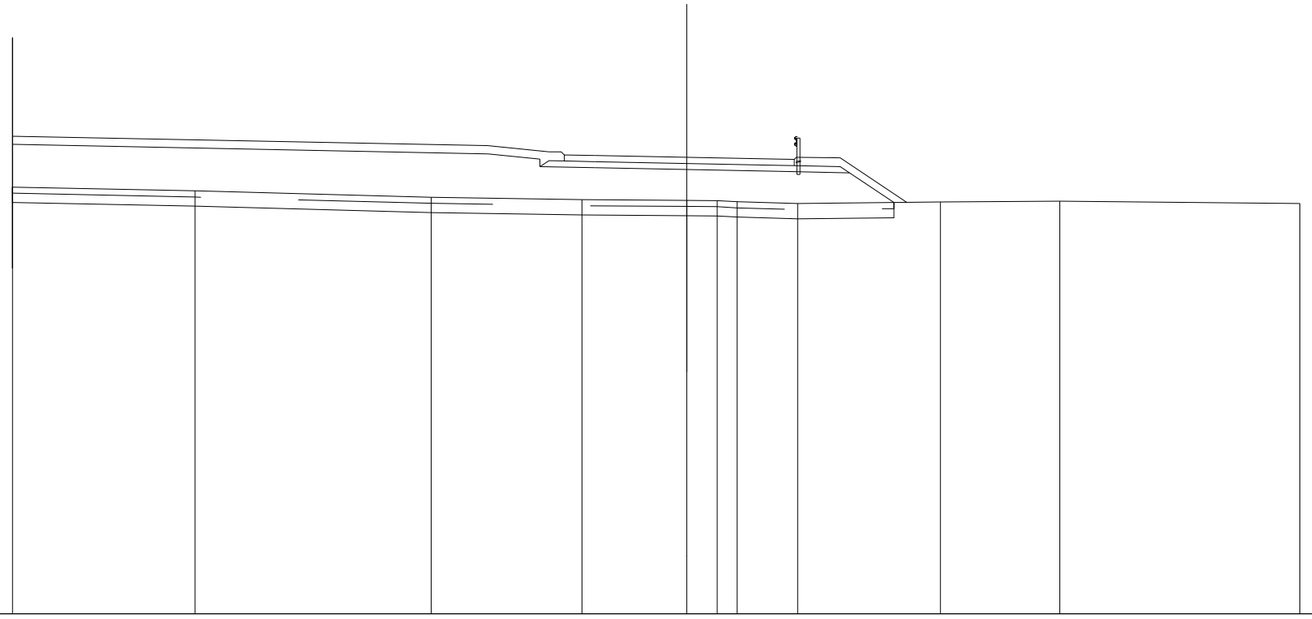

SCALA 1:200

QT.RIF. 280,000

QUOTE TERRENO	293,916 · 293,791 · 293,586 · 293,509 · 293,484 · 293,476 · 293,439 · 293,379 · 293,429 · 293,460 · 293,376
DIST.PARZIALI TERRENO	5,953 · 7,702 · 4,924 · 3,422 · 0,986 · 0,659 · 1,969 · 4,655 · 3,898 · 7,833
QUOTE PROGETTO	295,310 · 294,999 · 294,581 · 294,830 · 294,545 · 294,485 · 294,425 · 294,379 · 293,413
DIST.PARZIALI PROGETTO	15,521 · 1,688 · 1,791 · 3,000 · 3,000 · 2,309 · 1,449
QUOTE PAVIMENTATO	294,765 · 294,965 · 294,945 · 294,885 · 294,825 · 294,615 · 294,815
DIST.PARZIALI PAVIMENTATO	1,000 · 3,000 · 3,000 · 0,500

SCAVI E BONIFICHE	
SCOTICO	28,686 m
BONIFICA	28,686 m
RILEVATI	
RILEVATO	34,464 m²
TERRENO VEGETALE	22,106 m
SOVRASTRUTTURA STRADALE	
STRATI LEGATI	7,500 m
STRATO DI FONDAZIONE	1,960 m²

SEZIONE N.: 5
QT. PROGETTO: 294,886
DIST.PROG.: 47,347
DIST.PREC.: 12,789
DIST.SUCC.: 0,020

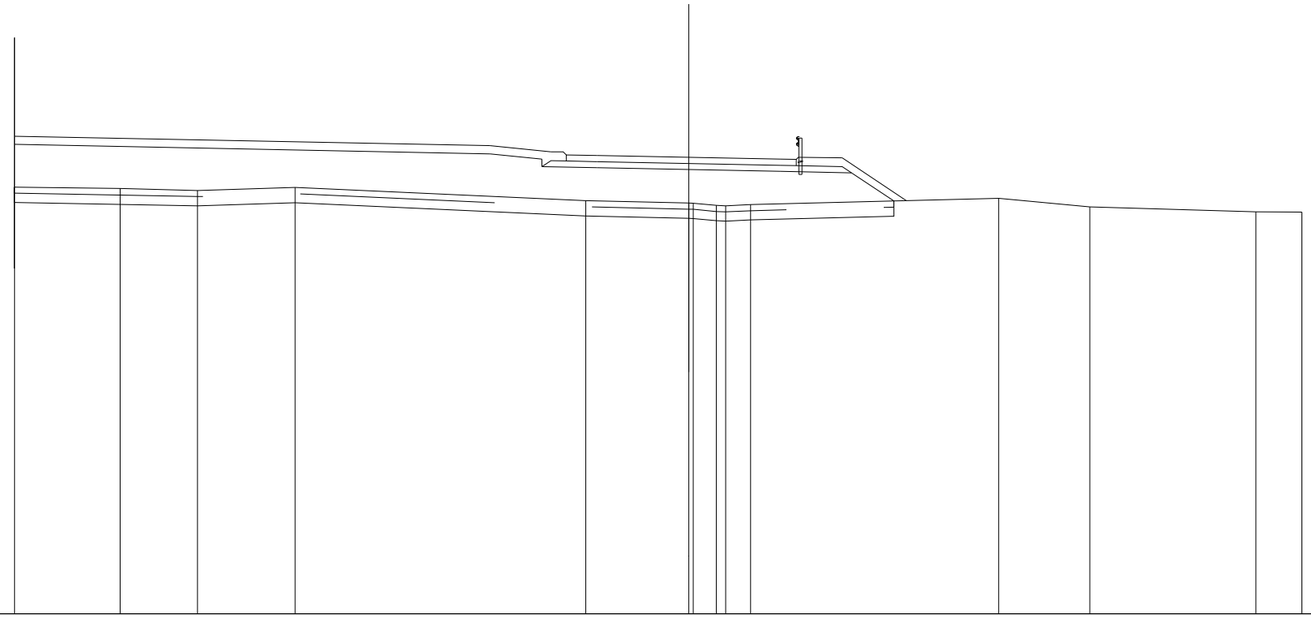

SCALA 1:200

QT.RIF. 280,000

QUOTE TERRENO	293,916 293,867 293,807 293,901 293,470 293,394 293,391 293,320 293,306 293,346 293,546 293,267 293,105 293,100
DIST.PARZIALI TERRENO	3,448 2,517 3,190 9,477 3,368 0,747 0,815 8,096 2,973 5,418 1,501
QUOTE PROGETTO	295,310 294,999 294,581 294,830 294,546 294,486 294,426 294,379 293,461
DIST.PARZIALI PROGETTO	15,521 1,688 1,791 3,000 3,000 2,309 1,376
QUOTE PAVIMENTATO	294,766 294,966 294,946 294,886 294,826 294,616 294,816
DIST.PARZIALI PAVIMENTATO	1,000 3,000 3,000 0,500

SCAVI E BONIFICHE	
SCOTICO	32,537 m
BONIFICA	32,537 m
RILEVATI	
RILEVATO	37,752 m²
TERRENO VEGETALE	21,983 m
SOVRASTRUTTURA STRADALE	
STRATI LEGATI	11,540 m
STRATO DI FONDAZIONE	2,768 m²

SEZIONE N.: 6
QT. PROGETTO: 294,886
DIST.PROG.: 47,367
DIST.PREC.: 0,020
DIST.SUCC.: 2,633

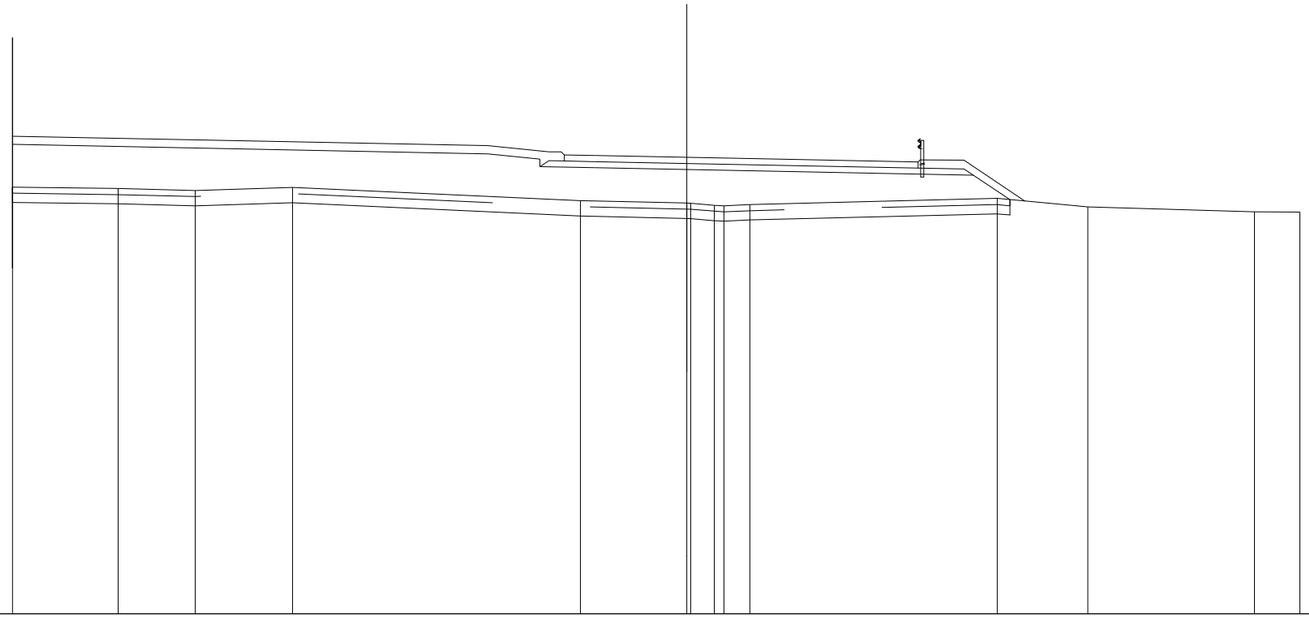

SCALA 1:200

QT.RIF. 280,000

QUOTE TERRENO	293,916 · 293,867 · 293,807 · 293,901 · 293,473 · 293,395 · 293,392 · 293,319 · 293,305 · 293,345 · 293,545 · 293,267 · 293,104 · 293,100
DIST.PARZIALI TERRENO	3,447 · 2,511 · 3,175 · 9,392 · 3,475 · 0,770 · 0,842 · 8,073 · 2,960 · 5,437 · 1,478
QUOTE PROGETTO	295,310 · 294,999 · 294,581 · 294,830 · 294,546 · 294,486 · 294,426 · 294,299 · 293,505
DIST.PARZIALI PROGETTO	15,521 · 1,688 · 1,791 · 3,000 · 3,000 · 6,349 · 1,189
QUOTE PAVIMENTATO	294,766 · 294,966 · 294,946 · 294,886 · 294,826 · 294,535 · 294,735
DIST.PARZIALI PAVIMENTATO	1,000 · 3,000 · 3,000 · 4,540

SCAVI E BONIFICHE	
SCOTICO	29,038 m
BONIFICA	29,038 m
RILEVATI	
RILEVATO	36,234 m²
TERRENO VEGETALE	22,550 m
SOVRASTRUTTURA STRADALE	
STRATI LEGATI	7,512 m
STRATO DI FONDAZIONE	1,963 m²

SEZIONE N.: 7
QT. PROGETTO: 294,886
DIST.PROG.: 50,000
DIST.PREC.: 2,633
DIST.SUCC.: 12,459

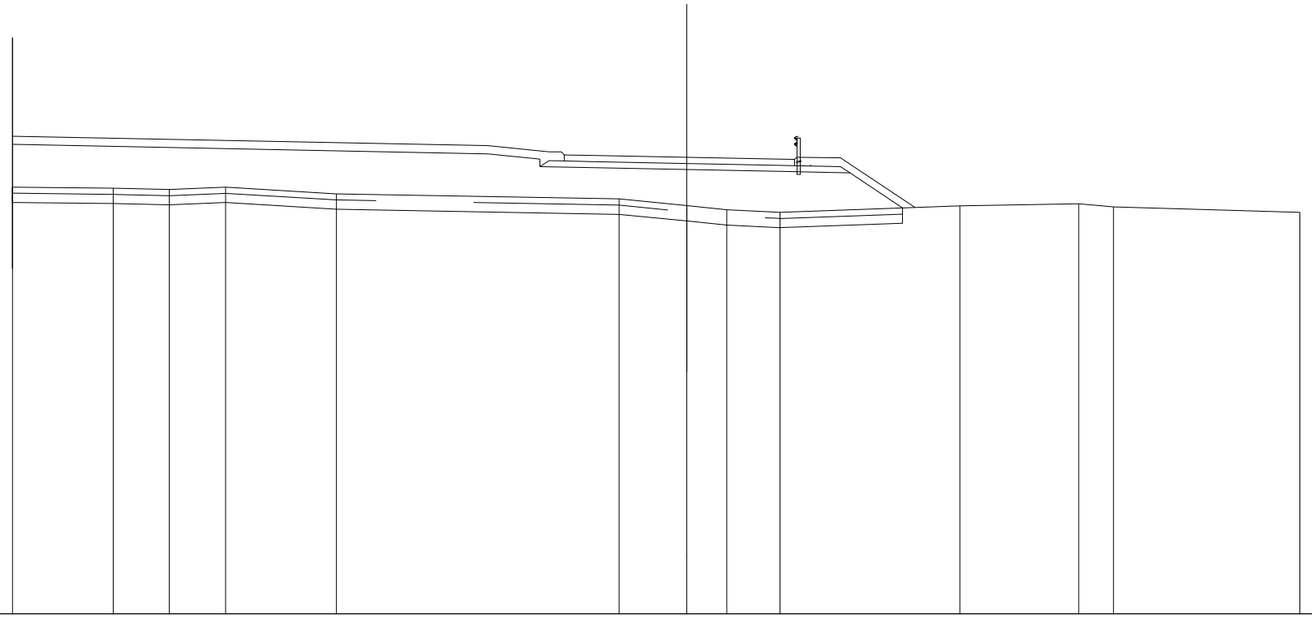

SCALA 1:200

QT.RIF. 280,000

| | | |

SCAVI E BONIFICHE	
SCOTICO	42,000 m
BONIFICA	41,998 m
RILEVATI	
RILEVATO	39,170 m²
TERRENO VEGETALE	18,054 m
SOVRASTRUTTURA STRADALE	
STRATI LEGATI	24,038 m
STRATO DI FONDAZIONE	4,937 m²

SEZIONE N.: 8
QT. PROGETTO: 294,886
DIST.PROG.: 62,459
DIST.PREC.: 12,459
DIST.SUCC.: 6,656

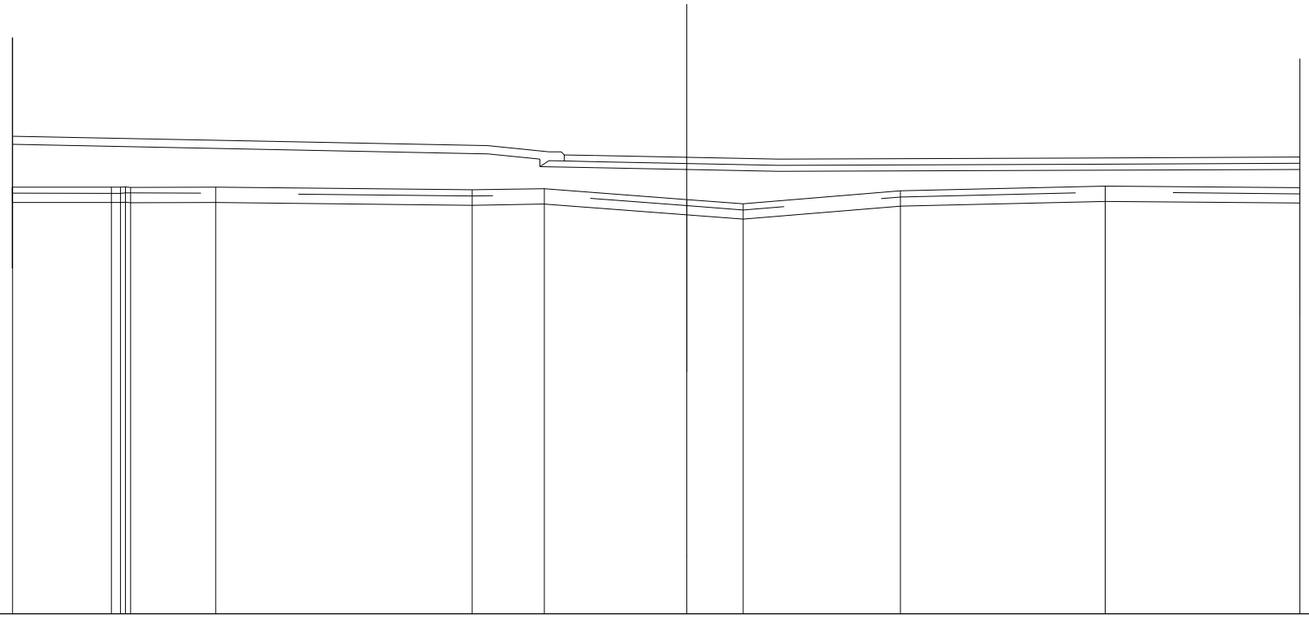

SCALA 1:200

QT.RIF. 280,000

QUOTE TERRENO	293,916		293,914	293,911	293,924	293,906	293,917		293,824		293,861		293,510	293,372		293,794		293,950		293,896
DIST.PARZIALI TERRENO		3,224			2,781		8,364		2,350		4,653		1,834		5,133		6,684		6,349	
QUOTE PROGETTO	295,310								294,999	294,581	294,830	294,546		294,486	294,486	294,426		294,462		294,491
DIST.PARZIALI PROGETTO					15,521				1,688	1,791		2,962		3,000			9,727		7,273	
QUOTE PAVIMENTATO										294,766	294,966	294,946		294,886	294,886	294,826		294,862		294,891
DIST.PARZIALI PAVIMENTATO											1,000	2,962		3,000			9,727		7,273	

SCAVI E BONIFICHE	
SCOTICO	32,808 m
BONIFICA	32,807 m
RILEVATI	
RILEVATO	33,738 m²
TERRENO VEGETALE	22,396 m
SOVRASTRUTTURA STRADALE	
STRATI LEGATI	11,360 m
STRATO DI FONDAZIONE	2,844 m²

SEZIONE N.: 9
QT. PROGETTO: 294,886
DIST.PROG.: 69,115
DIST.PREC.: 6,656
DIST.SUCC.: 7,038

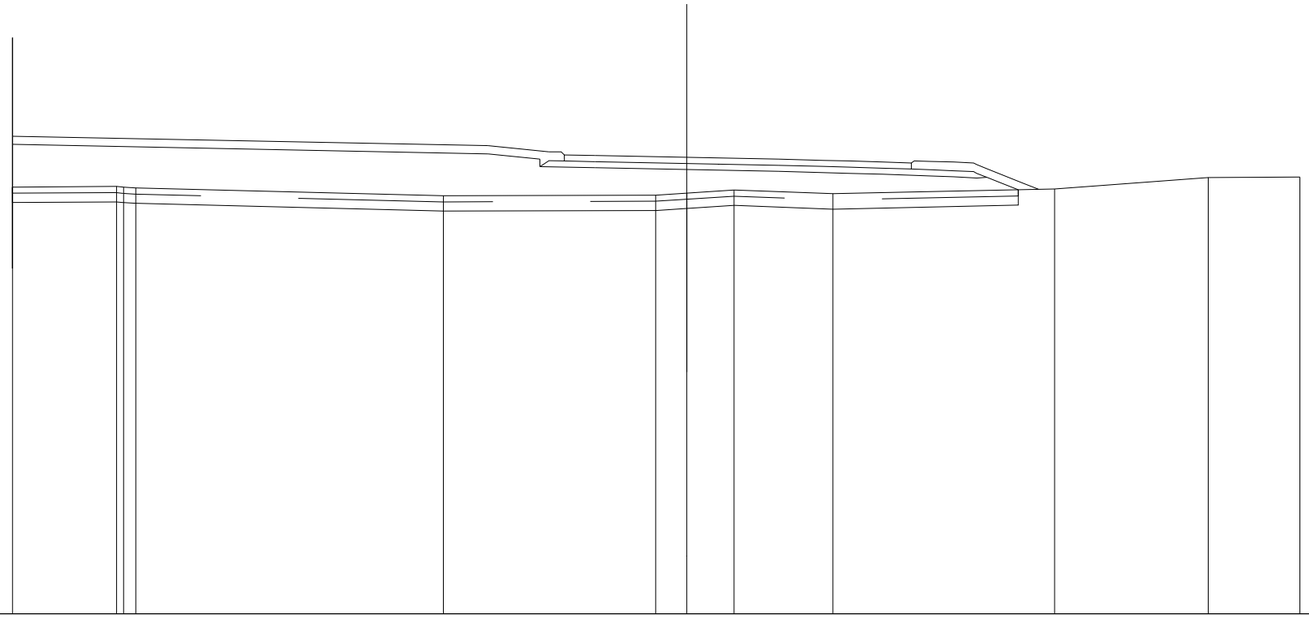

SCALA 1:200

QT.RIF. 280,000

QUOTE TERRENO	293,916 · 293,935 · 293,911 · 293,888 · 293,632 · 293,653 · 293,718 · 293,817 · 293,697 · 293,855 · 294,224 · 294,241
DIST.PARZIALI TERRENO	3,393 · 0,400 · 10,029 · 6,927 · 1,022 · 1,541 · 3,229 · 7,229 · 5,012 · 2,990
QUOTE PROGETTO	295,310 · 295,000 · 294,582 · 294,831 · 294,546 · 294,486 · 294,658 · 294,657 · 294,426 · 294,389 · 294,365 · 294,334 · 294,304 · 294,279 · 294,249 · 294,220 · 294,213 · 294,232 · 294,063 · 293,829
DIST.PARZIALI PROGETTO	15,521 · 1,688 · 1,791 · 3,000 · 1,015 · 1,946 · 1,454 · 0,865 · 1,044 · 0,928 · 0,874 · 0,736 · 0,621 · 0,422 · 0,586
QUOTE PAVIMENTATO	294,766 · 294,966 · 294,946 · 294,886 · 294,826 · 294,789 · 294,765 · 294,734 · 294,703 · 294,503
DIST.PARZIALI PAVIMENTATO	1,000 · 3,000 · 3,000 · 1,454 · 0,865 · 1,044 · 0,958

SCAVI E BONIFICHE	
SCOTICO	27,947 m
BONIFICA	27,945 m
RILEVATI	
RILEVATO	32,106 m²
TERRENO VEGETALE	21,237 m
SOVRASTRUTTURA STRADALE	
STRATI LEGATI	7,500 m
STRATO DI FONDAZIONE	1,960 m²

SEZIONE N.: 10
QT. PROGETTO: 294,886
DIST.PROG.: 76,153
DIST.PREC.: 7,038
DIST.SUCC.: 23,847

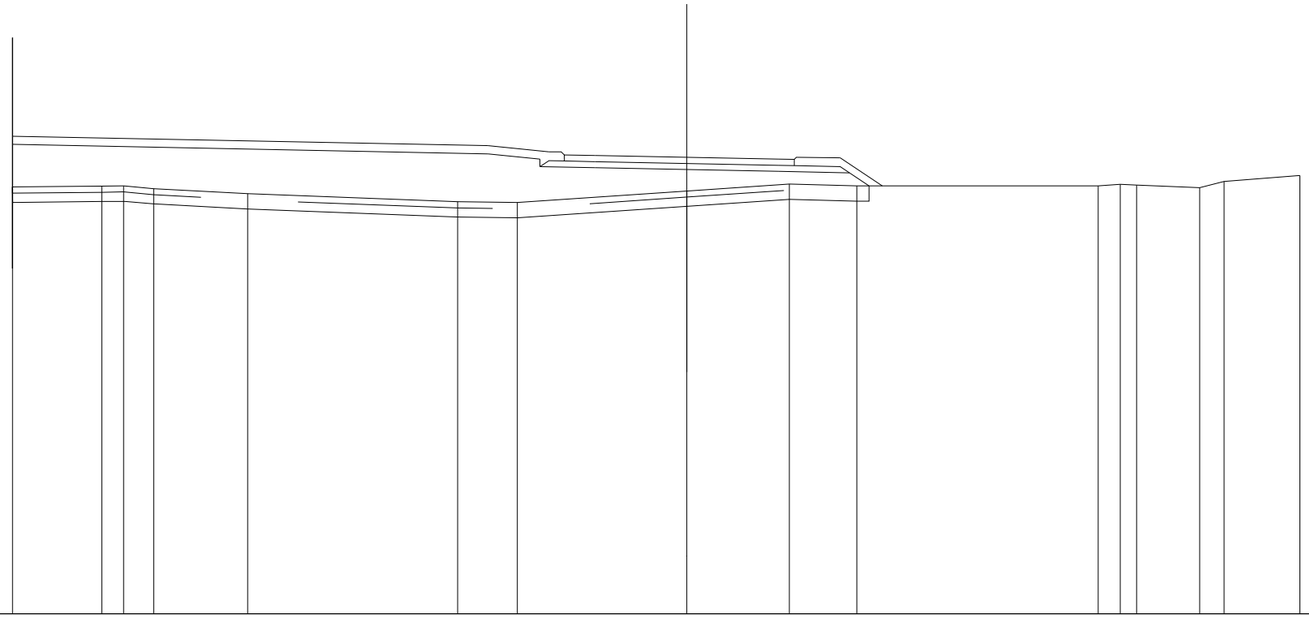

SCALA 1:200

QT.RIF. 280,000

QUOTE TERRENO	293,917 293,946 293,957 293,866 293,697 293,435 293,414 293,787 294,013 293,954 293,854 294,008 293,981 293,896 294,097 294,296
DIST.PARZIALI TERRENO	2,913 0,709 0,866 3,062 6,849 1,948 5,534 3,346 2,196 7,877 0,722 0,531 2,055 0,799 2,474
QUOTE PROGETTO	295,310 295,000 294,582 294,831 294,546 294,486 294,426 294,380 293,954
DIST.PARZIALI PROGETTO	15,521 1,688 1,791 3,000 3,000 2,309 0,838
QUOTE PAVIMENTATO	294,766 294,966 294,946 294,886 294,826 294,616 294,816
DIST.PARZIALI PAVIMENTATO	1,000 3,000 3,000 0,500

SCAVI E BONIFICHE	
SCOTICO	24,999 m
BONIFICA	24,999 m
RILEVATI	
RILEVATO	19,563 m²
TERRENO VEGETALE	18,054 m
SOVRASTRUTTURA STRADALE	
STRATI LEGATI	6,999 m
STRATO DI FONDAZIONE	1,529 m²

SEZIONE N.: 11
QT. PROGETTO: 294,886
DIST.PROG.: 100,000
DIST.PREC.: 23,847
DIST.SUCC.: 3,673

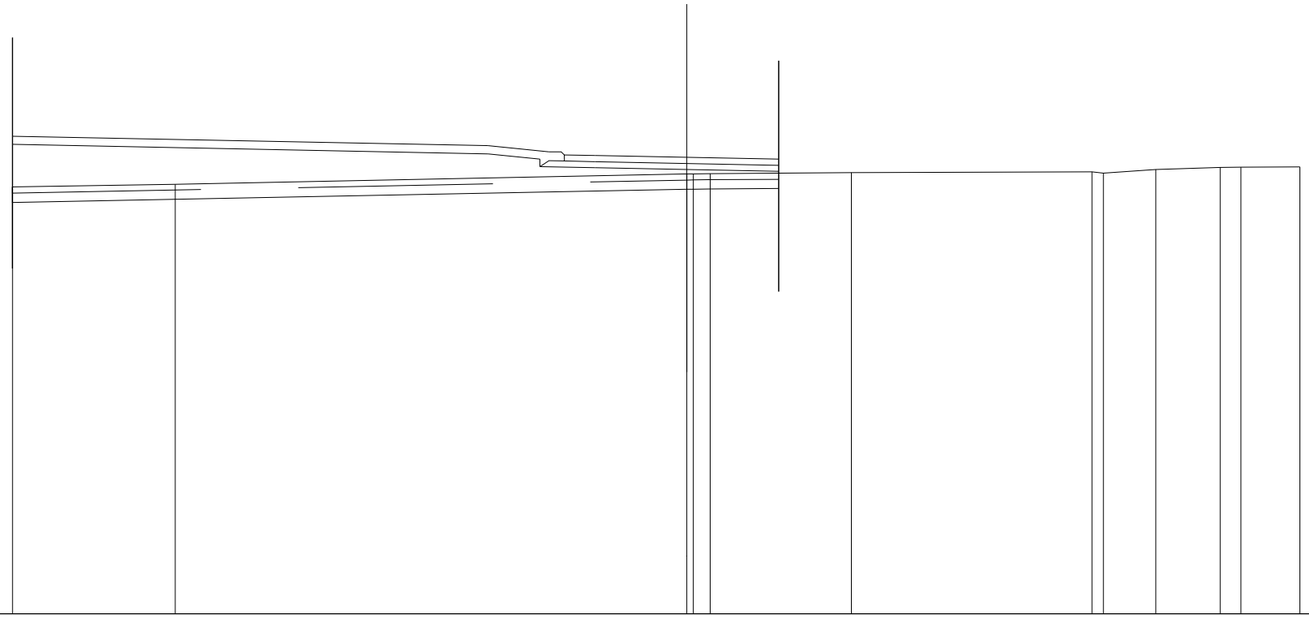

SCALA 1:200

QT.RIF. 280,000

QUOTE TERRENO	293,917 294,009 294,344 294,349 294,356 294,384 294,409 294,373 294,486 294,556 294,561 294,570
DIST.PARZIALI TERRENO	5,310 16,690 0,548 4,605 7,849 1,709 2,102 0,679 1,922
QUOTE PROGETTO	295,310 295,000 294,582 294,831 294,546 294,486 294,426
DIST.PARZIALI PROGETTO	15,521 1,688 1,791 3,000 2,999
QUOTE PAVIMENTATO	294,766 294,966 294,946 294,886 294,826
DIST.PARZIALI PAVIMENTATO	1,000 3,000 2,999

SCAVI E BONIFICHE	
SCOTICO	25,000 m
BONIFICA	25,000 m
RILEVATI	
RILEVATO	19,925 m²
TERRENO VEGETALE	18,054 m
SOVRASTRUTTURA STRADALE	
STRATI LEGATI	7,000 m
STRATO DI FONDAZIONE	1,529 m²

SEZIONE N.: 12
QT. PROGETTO: 294,886
DIST.PROG.: 103,673
DIST.PREC.: 3,673
DIST.SUCC.: 9,548

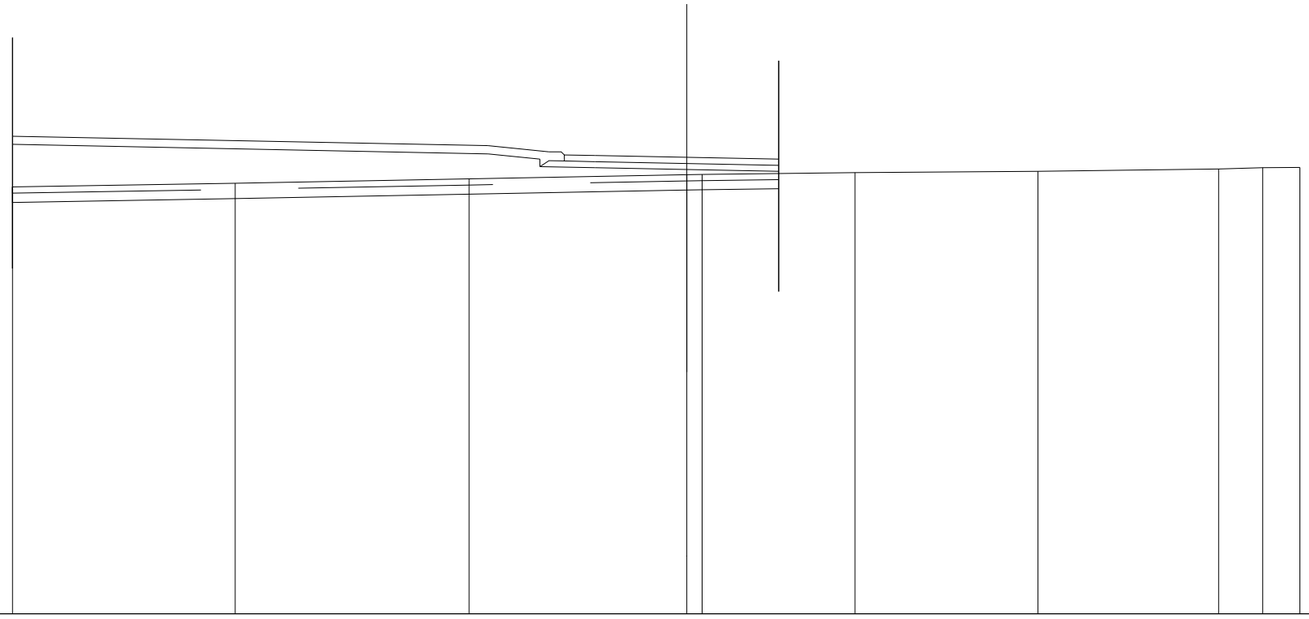

SCALA 1:200

QT.RIF. 280,000

QUOTE TERRENO	293,917 294,038 294,181 294,318 294,328 294,389 294,427 294,505 294,551 294,560
DIST.PARZIALI TERRENO	7,260 7,637 7,103 0,494 4,994 5,971 5,892 1,439 1,210
QUOTE PROGETTO	295,310 295,000 294,582 294,831 294,546 294,486 294,426
DIST.PARZIALI PROGETTO	15,521 1,688 1,791 3,000 3,000
QUOTE PAVIMENTATO	294,766 294,966 294,946 294,886 294,826
DIST.PARZIALI PAVIMENTATO	1,000 3,000 3,000

SCAVI E BONIFICHE	
STERRO	0,315 m²
SCOTICO	25,000 m
BONIFICA	25,000 m
RILEVATI	
RILEVATO	19,512 m²
TERRENO VEGETALE	18,054 m
SOVRASTRUTTURA STRADALE	
STRATI LEGATI	7,000 m
STRATO DI FONDAZIONE	1,529 m²

SEZIONE N.: 13
QT. PROGETTO: 294,886
DIST.PROG.: 113,220
DIST.PREC.: 9,548
DIST.SUCC.: 11,780

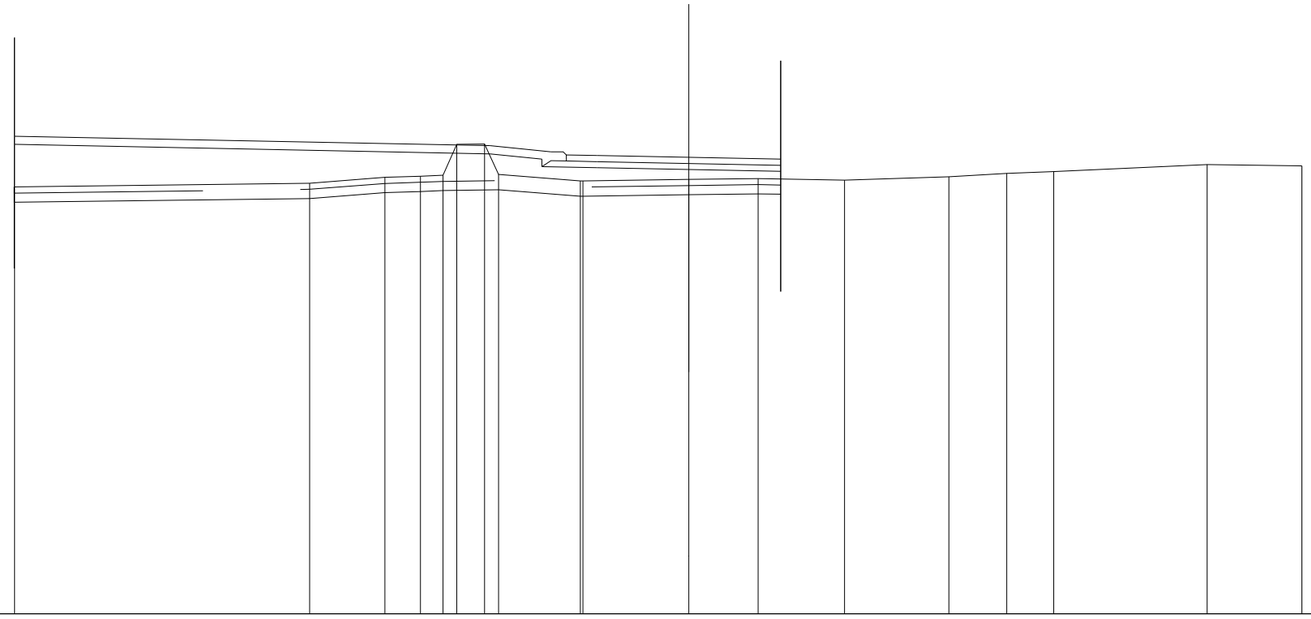

SCALA 1:200

QT.RIF. 280,000

QUOTE TERRENO	293,918 · 294,042 · 294,233 · 294,273 · 294,301 · 295,308 · 295,322 · 294,329 · 294,114 · 294,114 · 294,164 · 294,196 · 294,145 · 294,253 · 294,364 · 294,424 · 294,654 · 294,609
DIST.PARZIALI TERRENO	9,628 · 2,459 · 1,158 · 0,736 · 0,462 · 0,905 · 0,462 · 2,670 · 3,461 · 2,256 · 2,825 · 3,404 · 1,888 · 1,527 · 5,006 · 3,093
QUOTE PROGETTO	295,310 · 295,000 · 294,582 · 294,831 · 294,546 · 294,486 · 294,426
DIST.PARZIALI PROGETTO	15,521 · 1,688 · 1,791 · 3,000 · 3,000
QUOTE PAVIMENTATO	294,766 · 294,966 · 294,946 · 294,886 · 294,826
DIST.PARZIALI PAVIMENTATO	1,000 · 3,000 · 3,000

SCAVI E BONIFICHE	
SCOTICO	25,000 m
BONIFICA	25,000 m
RILEVATI	
RILEVATO	24,651 m²
TERRENO VEGETALE	18,054 m
SOVRASTRUTTURA STRADALE	
STRATI LEGATI	7,000 m
STRATO DI FONDAZIONE	1,529 m²

SEZIONE N.: 14
QT. PROGETTO: 294,886
DIST.PROG.: 125,000
DIST.PREC.: 11,780
DIST.SUCC.: 13,230

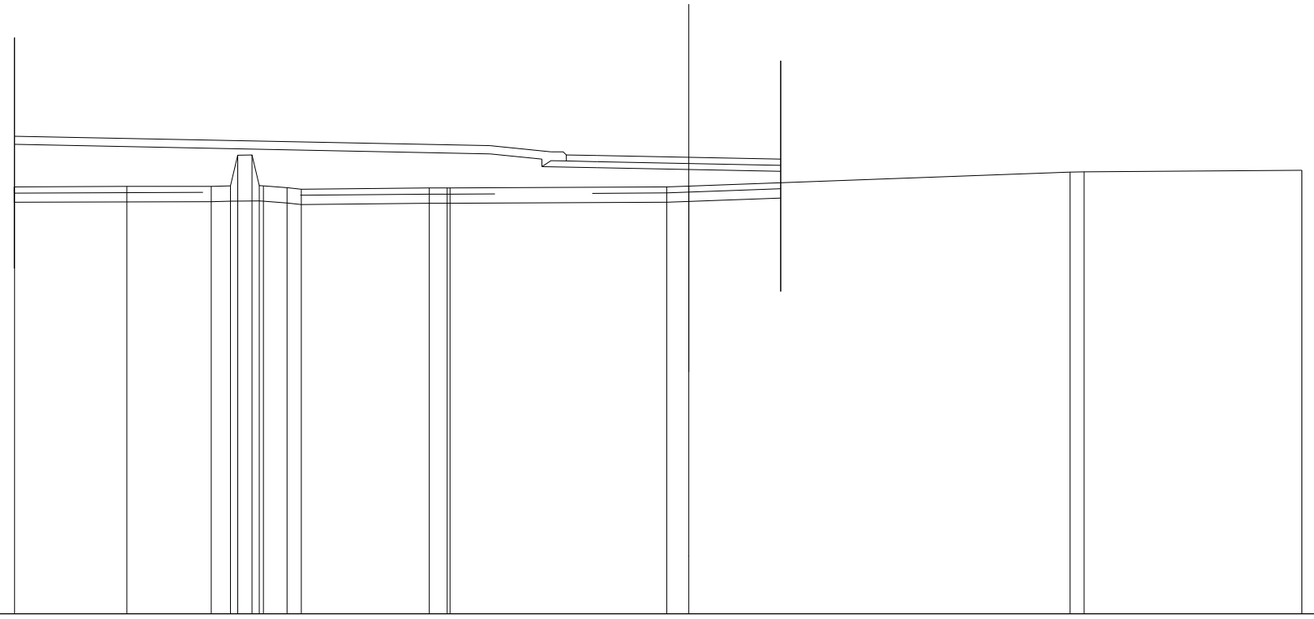

SCALA 1:200

QT.RIF. 280,000

QUOTE TERRENO	293,918 293,937 293,942 293,953 294,955 294,960 293,962 293,965 293,897 293,848 293,886 293,886 293,888 293,924 293,950 294,405 294,412 294,460
DIST.PARZIALI TERRENO	3,669 2,752 0,623 0,469 0,768 0,468 4,176 0,585 7,075 0,719 12,435 0,463 7,102
QUOTE PROGETTO	295,310 295,000 294,582 294,831 294,546 294,486 294,426
DIST.PARZIALI PROGETTO	15,521 1,688 1,791 3,000 3,000
QUOTE PAVIMENTATO	294,766 294,966 294,946 294,886 294,826
DIST.PARZIALI PAVIMENTATO	1,000 3,000 3,000

SCAVI E BONIFICHE	
SCOTICO	24,997 m
BONIFICA	24,997 m
RILEVATI	
RILEVATO	29,906 m²
TERRENO VEGETALE	18,054 m
SOVRASTRUTTURA STRADALE	
STRATI LEGATI	6,997 m
STRATO DI FONDAZIONE	1,528 m²

SEZIONE N.: 15
QT. PROGETTO: 294,886
DIST.PROG.: 138,230
DIST.PREC.: 13,230

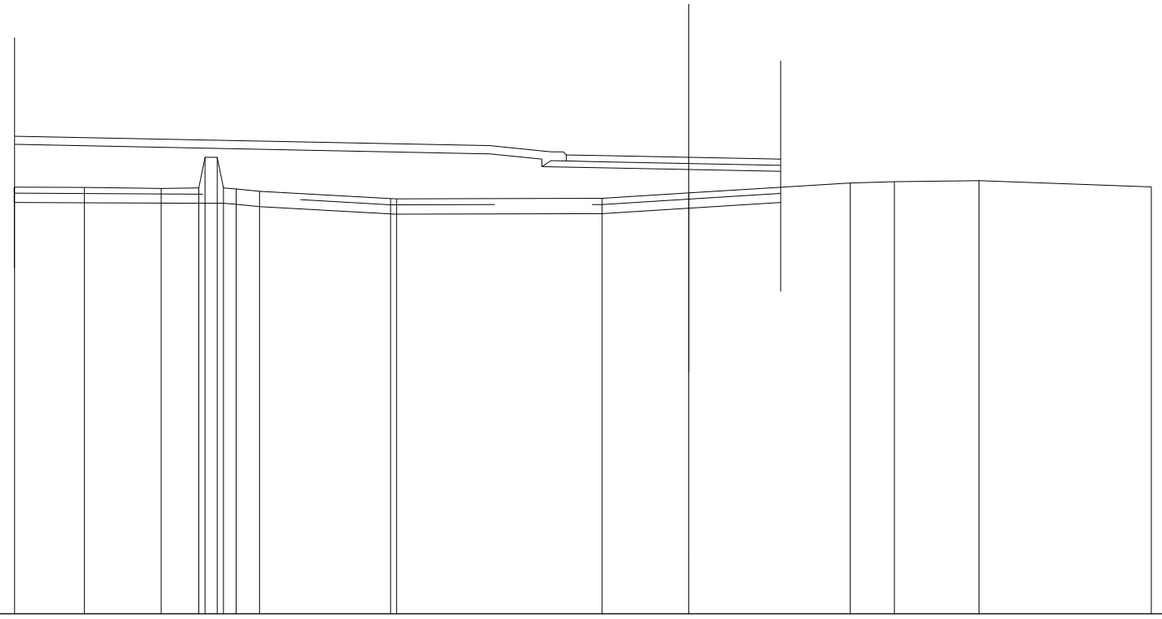

SCALA 1:200

QT.RIF. 280,000

QUOTE TERRENO	293,916 · 293,903 · 293,874 · 293,884 · 293,884 · 293,884 · 293,884 · 293,856 · 293,780 · 293,541 · 293,535 · 293,550 · 293,725 · 294,051 · 294,090 · 294,127 · 293,918
DIST.PARZIALI TERRENO	2,273 · 2,513 · 1,229 · 0,401 · 0,413 · 0,766 · 4,276 · 6,708 · 2,826 · 5,262 · 1,443 · 2,760 · 5,620
QUOTE PROGETTO	295,310 · 295,000 · 294,582 · 294,831 · 294,546 · 294,486 · 294,426
DIST.PARZIALI PROGETTO	15,521 · 1,688 · 1,791 · 3,000 · 2,997
QUOTE PAVIMENTATO	294,766 · 294,966 · 294,946 · 294,886 · 294,826
DIST.PARZIALI PAVIMENTATO	1,000 · 3,000 · 2,997

Nuovo Svincolo Paulilatino

Ingresso area privata

SCAVI E BONIFICHE	
SCOTICO	9,757 m
BONIFICA	9,757 m
RILEVATI	
RILEVATO	4,601 m²
TERRENO VEGETALE	3,608 m
SOVRASTRUTTURA STRADALE	
STRATI LEGATI	7,000 m
STRATO DI FONDAZIONE	1,726 m²

SEZIONE N.: 1
QT. PROGETTO: 294,933
DIST.PROG.: 0,000
DIST.SUCC.: 9,403

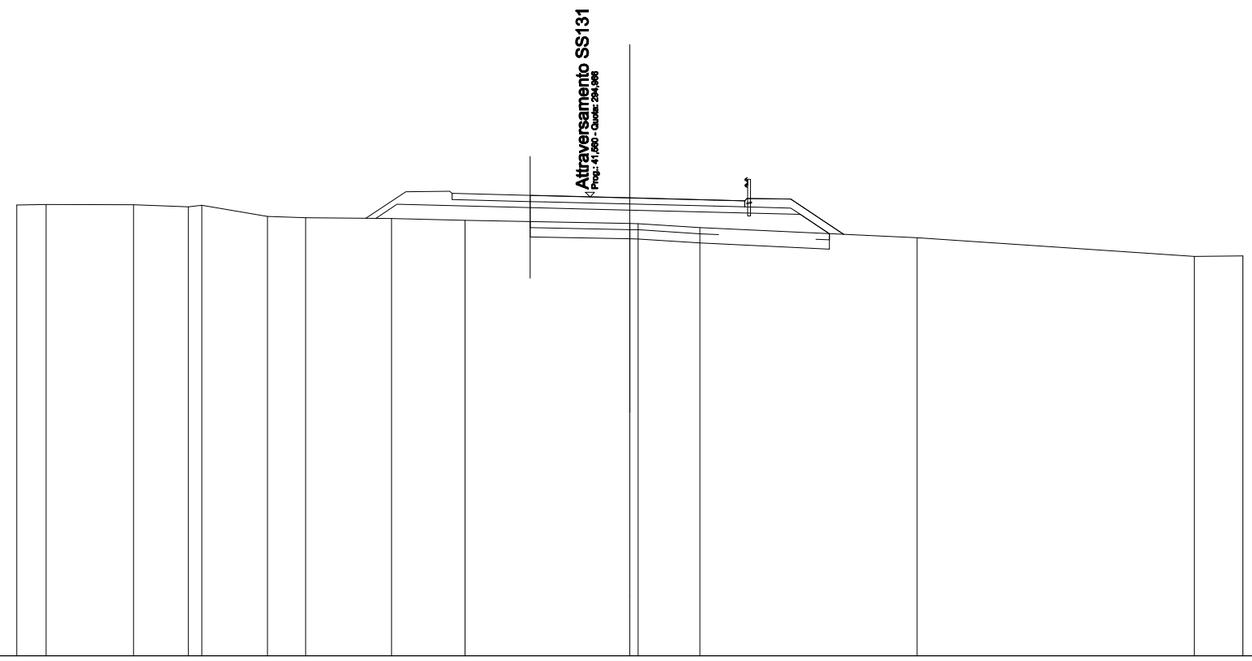

SCALA 1:200

QT.RIF. 280,000

QUOTE TERRENO	294,705 294,716 294,707 294,644 294,696 294,324 294,282 294,260 294,204 294,099 294,094 293,961 293,631 293,022 293,038
DIST.PARZIALI TERRENO	0,958 2,849 1,788 0,445 2,142 1,238 2,807 2,399 5,375 2,015 7,085 9,044 1,585
QUOTE PROGETTO	294,616 294,163 294,615 294,567 294,534 294,394 293,765 293,764
DIST.PARZIALI PROGETTO	1,948 1,302 5,562 0,944
QUOTE PAVIMENTATO	294,815 295,015 295,002 294,933 294,865 294,640 294,840
DIST.PARZIALI PAVIMENTATO	0,500 2,750 2,750 1,000

SCAVI E BONIFICHE	
SCOTICO	9,509 m
BONIFICA	9,509 m
RILEVATI	
RILEVATO	4,273 m²
TERRENO VEGETALE	3,311 m
SOVRASTRUTTURA STRADALE	
STRATI LEGATI	6,990 m
STRATO DI FONDAZIONE	1,729 m²

SEZIONE N.: 2
QT. PROGETTO: 294,932
DIST.PROG.: 9,403
DIST.PREC.: 9,403
DIST.SUCC.: 9,403

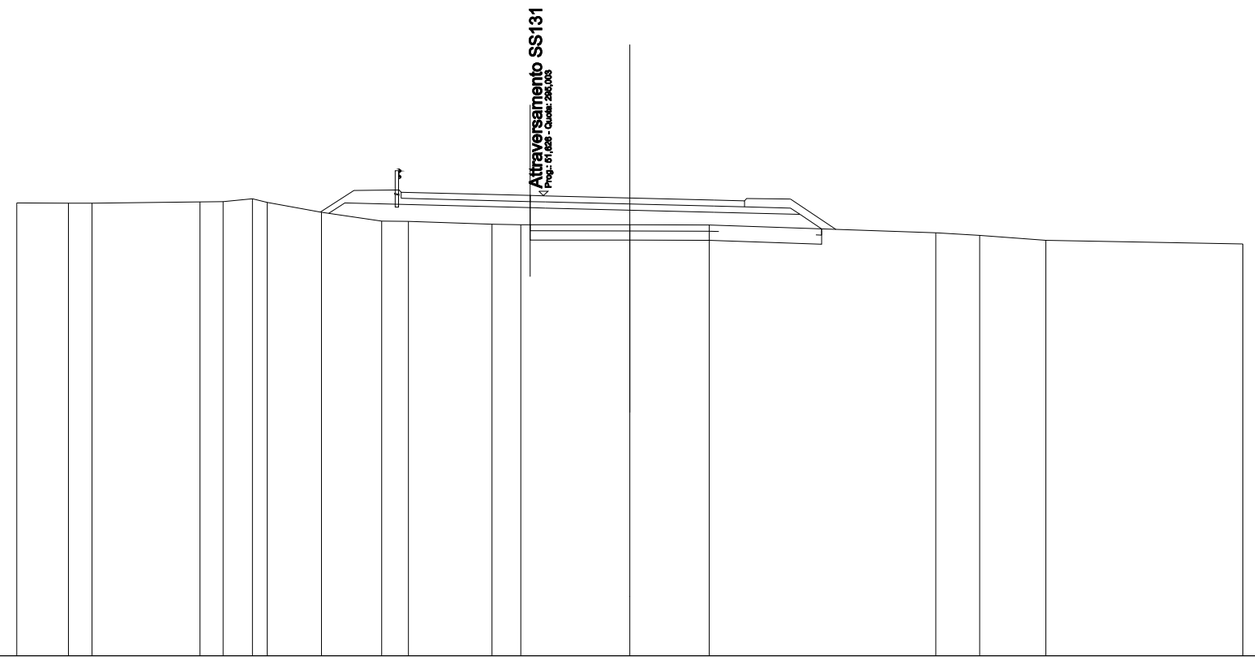

SCALA 1:200

QT.RIF. 280,000

| | | |

SCAVI E BONIFICHE	
SCOTICO	11,539 m
BONIFICA	11,539 m
RILEVATI	
RILEVATO	3,786 m²
TERRENO VEGETALE	5,827 m
SOVRASTRUTTURA STRADALE	
STRATI LEGATI	7,000 m
STRATO DI FONDAZIONE	2,060 m²

SEZIONE N.: 3
QT. PROGETTO: 294,890
DIST.PROG.: 18,806
DIST.PREC.: 9,403
DIST.SUCC.: 6,194

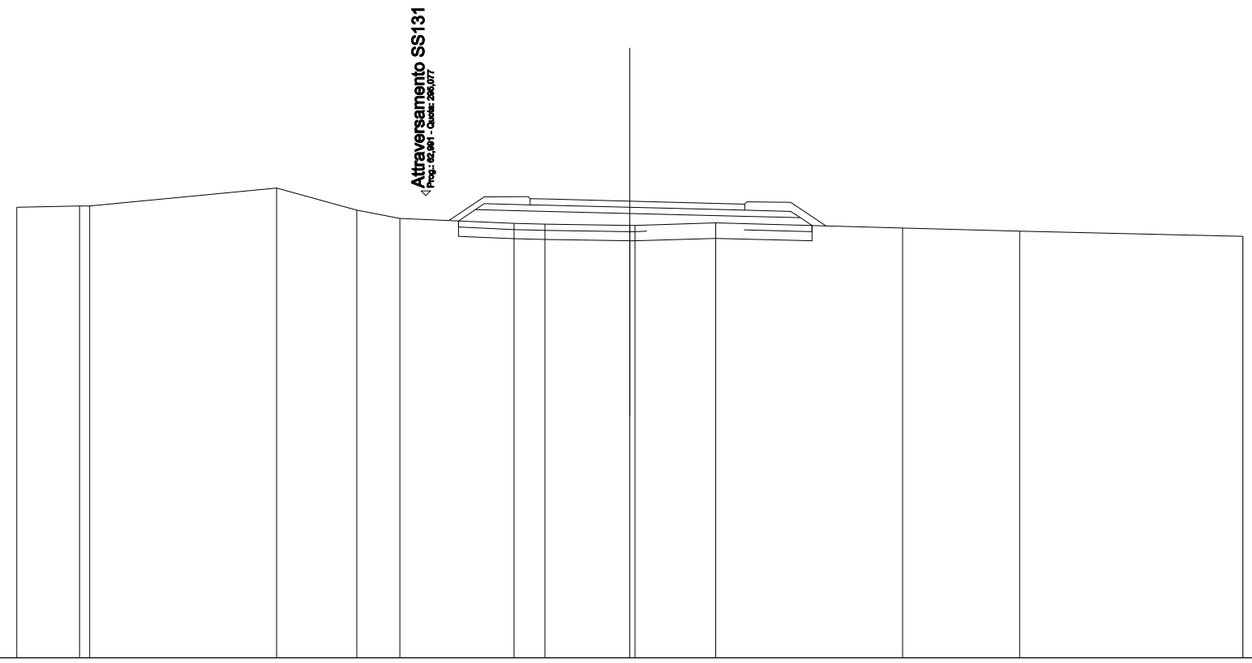

SCALA 1:200

QT.RIF. 280,000

QUOTE TERRENO	294,693 — 294,731 — 294,732 — 295,315 — 294,598 — 294,331 — 294,165 — 294,139 — 294,099 — 294,097 — 294,180 — 294,016 — 293,911 — 293,741
DIST.PARZIALI TERRENO	2,045 — 6,092 — 2,618 — 1,406 — 3,726 — 1,009 — 2,771 — 2,630 — 6,098 — 3,816 — 7,286
QUOTE PROGETTO	294,246 — 294,616 — 294,559 — 294,490 — 294,422 — 294,351 — 294,096
DIST.PARZIALI PROGETTO	0,555 — 2,289 — 2,750 — 2,750 — 2,812
QUOTE PAVIMENTATO	294,772 — 294,972 — 294,859 — 294,890 — 294,822 — 294,797 — 294,597
DIST.PARZIALI PAVIMENTATO	0,500 — 2,750 — 2,750 — 1,000

SCAVI E BONIFICHE	
STERRO	0,185 m²
SCOTICO	8,869 m
BONIFICA	8,869 m
RILEVATI	
RILEVATO	0,627 m²
TERRENO VEGETALE	2,382 m
SOVRASTRUTTURA STRADALE	
STRATI LEGATI	7,000 m
STRATO DI FONDAZIONE	1,731 m²

SEZIONE N.: 4
QT. PROGETTO: 294,842
DIST.PROG.: 25,000
DIST.PREC.: 6,194
DIST.SUCC.: 2,988

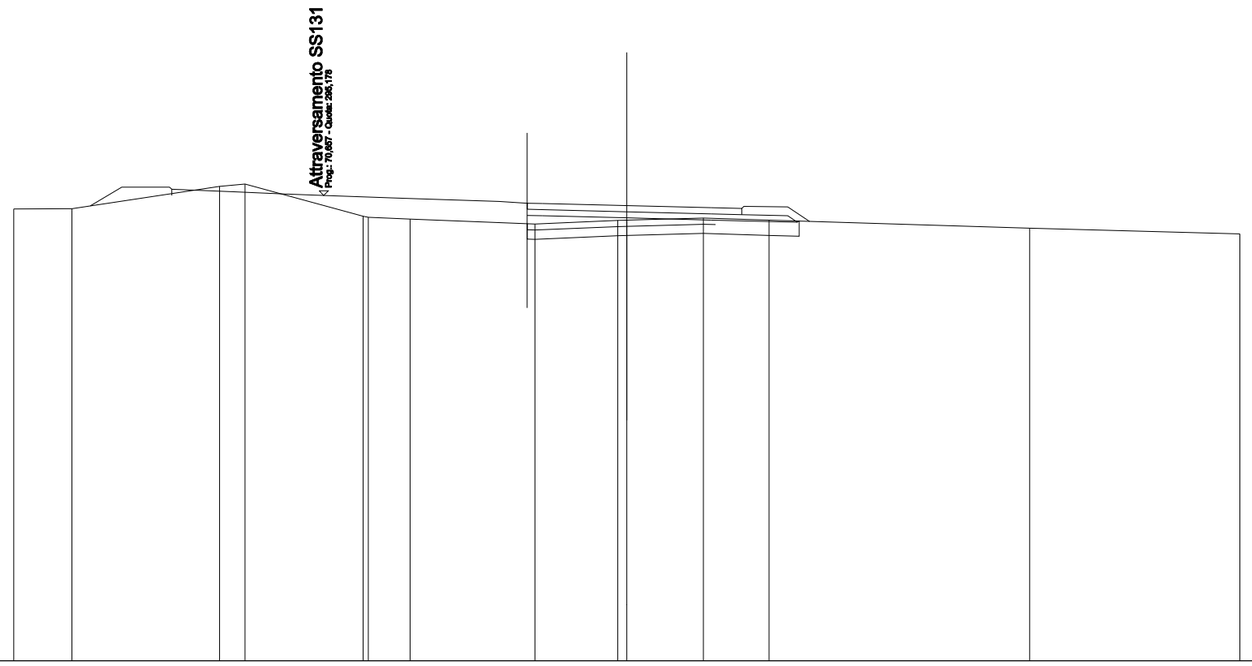

SCALA 1:200

QT.RIF. 280,000

| | | |

SCAVI E BONIFICHE	
STERRO	0,950 m²
SCOTICO	9,055 m
BONIFICA	9,055 m
RILEVATI	
RILEVATO	0,188 m²
TERRENO VEGETALE	2,136 m
SOVRASTRUTTURA STRADALE	
STRATI LEGATI	7,000 m
STRATO DI FONDAZIONE	1,731 m²

SEZIONE N.: 5
QT. PROGETTO: 294,819
DIST.PROG.: 27,988
DIST.PREC.: 2,988
DIST.SUCC.: 9,182

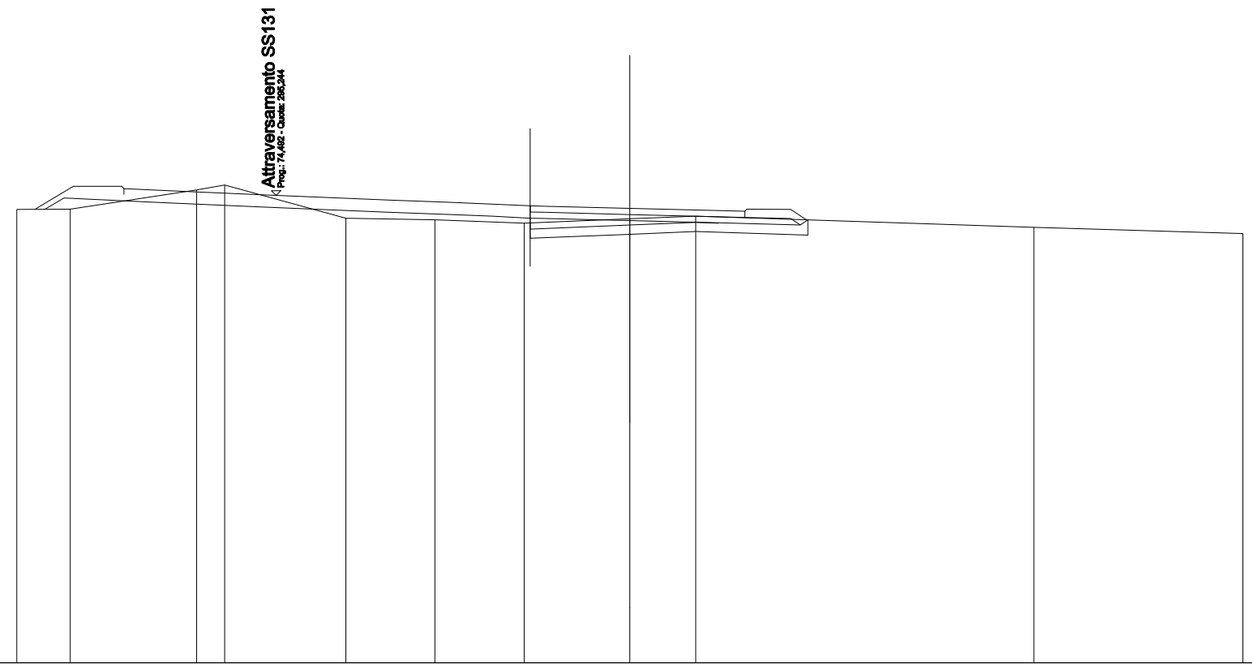

SCALA 1:200

QT.RIF. 280,000

| | | |

SCAVI E BONIFICHE	
STERRO	0,348 m²
SCOTICO	10,766 m
BONIFICA	10,766 m
RILEVATI	
RILEVATO	0,057 m²
TERRENO VEGETALE	4,615 m
SOVRASTRUTTURA STRADALE	
STRATI LEGATI	7,000 m
STRATO DI FONDAZIONE	2,061 m²

SEZIONE N.: 6
QT. PROGETTO: 294,748
DIST.PROG.: 37,170
DIST.PREC.: 9,182
DIST.SUCC.: 12,830

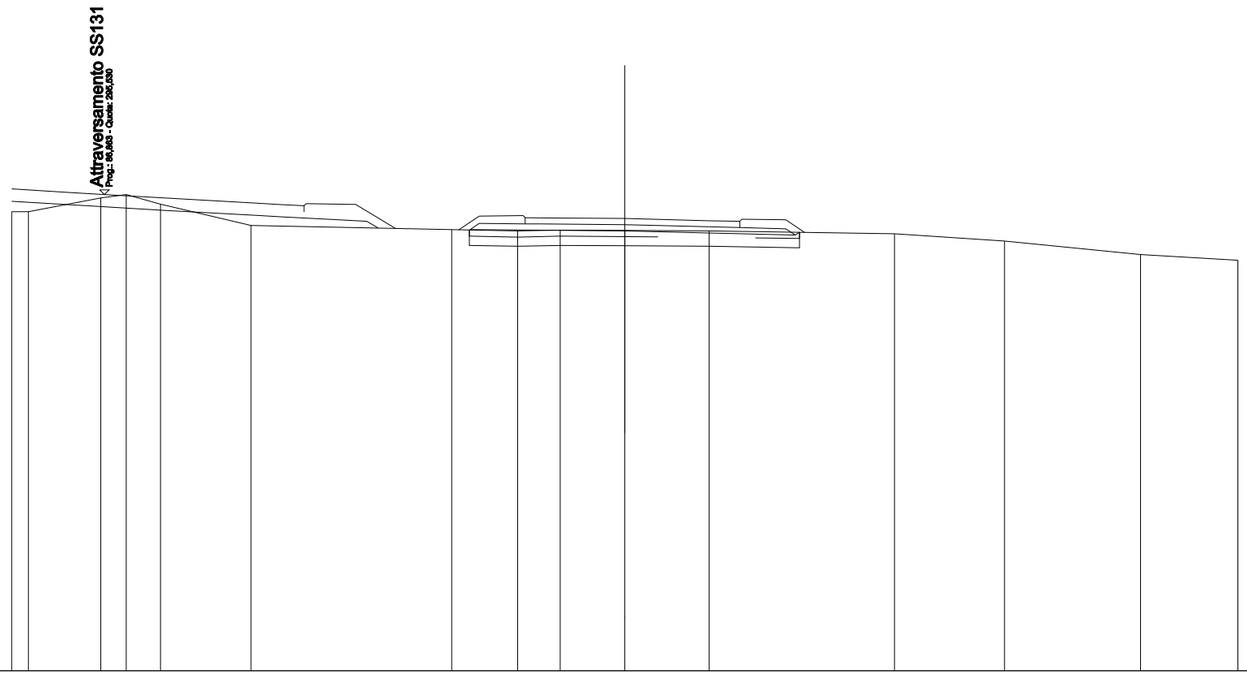

SCALA 1:200

QT.RIF. 280,000

QUOTE TERRENO	294,975	294,972	295,420	295,528	295,216	294,524	294,385	294,344	294,373	294,360	294,342	294,253	294,015	293,572	293,389								
DIST.PARZIALI TERRENO	0,543	2,362	0,831	1,114	2,956	6,542	2,152	1,394	2,106	2,750	6,046	3,594	4,433	3,178									
QUOTE PROGETTO							294,374 294,380	294,371		294,348	294,279	294,209 294,238											
DIST.PARZIALI PROGETTO							2,296	2,750		2,750	2,812												
QUOTE PAVIMENTATO								294,775 294,575 294,771		294,748	294,679	294,454 294,654											
DIST.PARZIALI PAVIMENTATO								0,500	2,750	2,750	1,000												

SCAVI E BONIFICHE	
STERRO	0,037 m²
SCOTICO	10,747 m
BONIFICA	10,747 m
RILEVATI	
RILEVATO	0,476 m²
TERRENO VEGETALE	4,986 m
SOVRASTRUTTURA STRADALE	
STRATI LEGATI	7,000 m
STRATO DI FONDAZIONE	2,062 m²

SEZIONE N.: 7
QT. PROGETTO: 294,648
DIST.PROG.: 50,000
DIST.PREC.: 12,830
DIST.SUCC.: 22,222

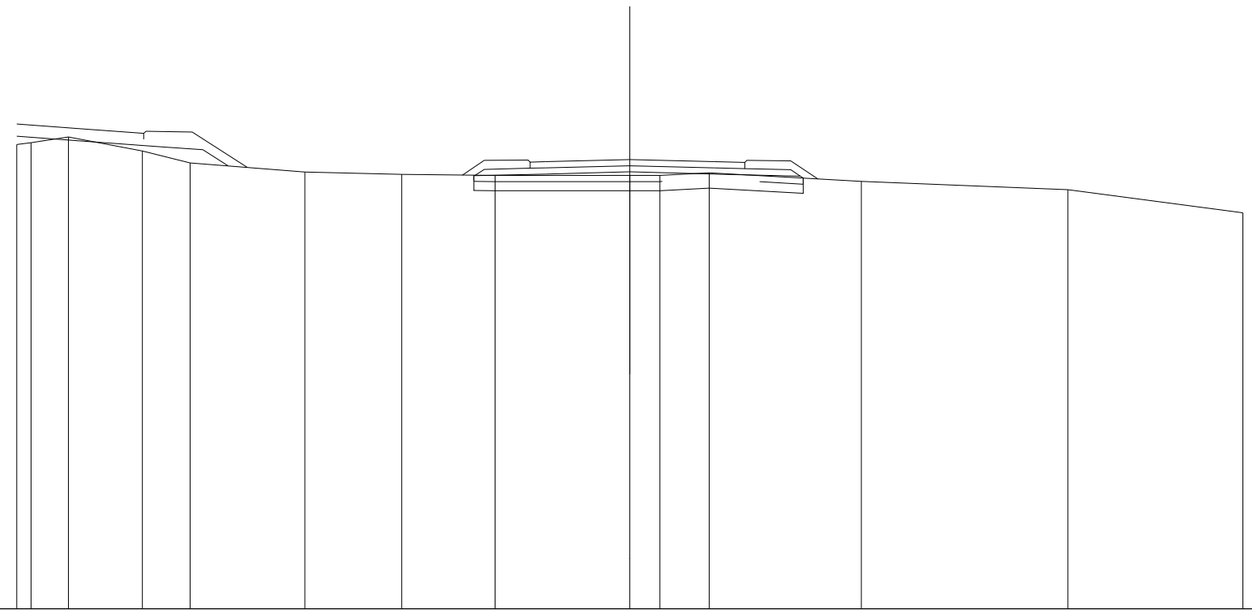

SCALA 1:200

QT.RIF. 280,000

QUOTE TERRENO	295,140; 295,199; 295,388; 294,931; 294,542; 294,243; 294,165; 294,134; 294,131; 294,131; 294,221; 293,937; 293,668; 292,918
DIST.PARZIALI TERRENO	0,462; 1,224; 2,411; 1,557; 3,741; 3,159; 3,047; 4,398; 0,984; 1,608; 4,958; 6,746; 5,705
QUOTE PROGETTO	294,141; 294,121; 294,179; 294,248; 294,179; 294,109; 294,045
DIST.PARZIALI PROGETTO	2,312; 2,750; 2,750; 2,812
QUOTE PAVIMENTATO	294,387; 294,357; 294,579; 294,648; 294,579; 294,354; 294,554
DIST.PARZIALI PAVIMENTATO	0,500; 2,750; 2,750; 1,000

SCAVI E BONIFICHE	
STERRO	3,057 m²
SCOTICO IN TRINCEA	9,000 m
RILEVATI	
TERRENO VEGETALE	3,534 m
SOVRASTRUTTURA STRADALE	
STRATI LEGATI	7,000 m
STRATO DI FONDAZIONE	1,400 m²

SEZIONE N.: 8
QT. PROGETTO: 294,475
DIST.PROG.: 72,222
DIST.PREC.: 22,222

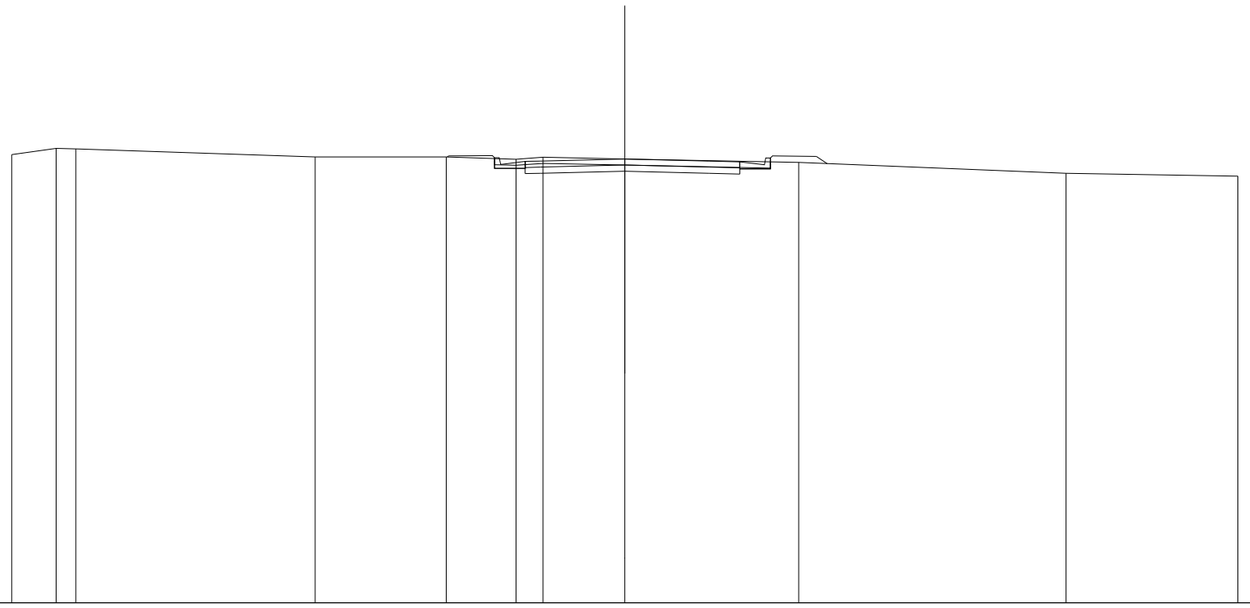

SCALA 1:200

QT.RIF. 280,000

QUOTE TERRENO	294,614	294,823	294,800	294,540	294,541	294,465	294,529	294,475	294,360	294,009	293,909												
DIST.PARZIALI TERRENO	1,449	0,542	7,808	4,276	2,273	0,884	2,668	5,673	8,721	5,606													
QUOTE PROGETTO	293,994	294,007	294,075	294,007	293,982																		
DIST.PARZIALI PROGETTO	0,500	2,750	2,750	1,000																			
QUOTE PAVIMENTATO	294,394 294,194 294,407	294,475	294,407	294,182 294,382																			
DIST.PARZIALI PAVIMENTATO	0,500	2,750	2,750	1,000																			

Nuovo Svincolo Paulilatino

Uscita area privata

SCAVI E BONIFICHE	
STERRO	4,078 m²
SCOTICO IN TRINCEA	10,314 m
RILEVATI	
TERRENO VEGETALE	2,302 m
SOVRASTRUTTURA STRADALE	
STRATI LEGATI	6,500 m
STRATO DI FONDAZIONE	1,631 m²

SEZIONE N.: 1
QT. PROGETTO: 293,630
DIST.PROG.: 0,000
DIST.SUCC.: 9,809

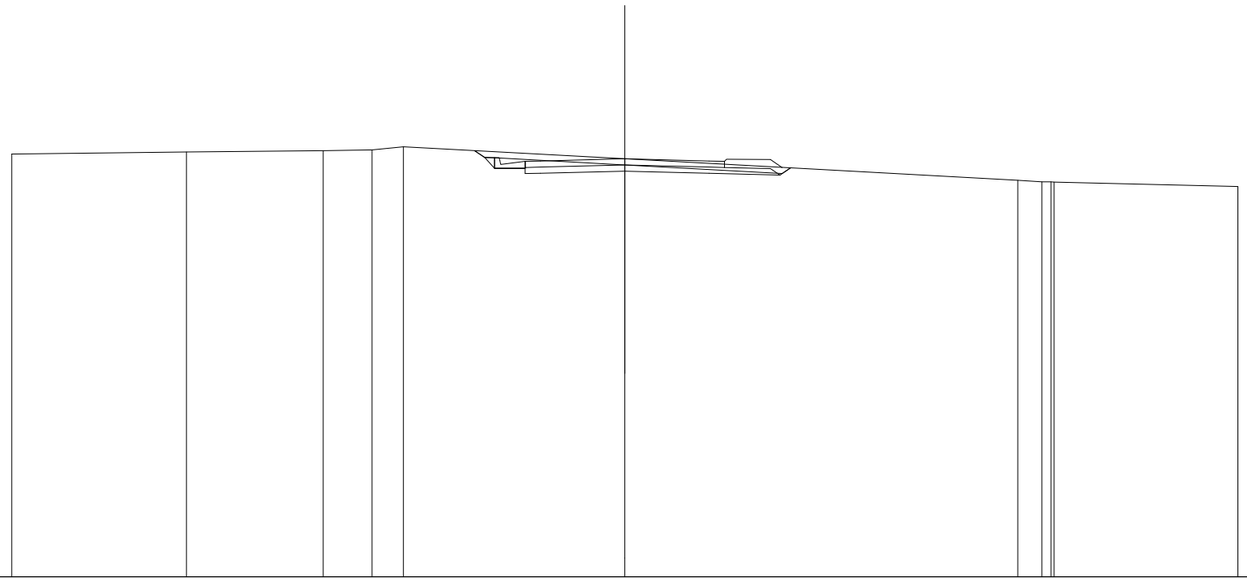

SCALA 1:200

QT.RIF. 280,000

QUOTE TERRENO	293,782 · 293,850 · 293,900 · 293,924 · 294,026 · 293,630 · 292,927 · 292,883 · 292,878 · 292,872 · 292,728
DIST.PARZIALI TERRENO	5,694 · 4,468 · 1,588 · 1,028 · 7,222 · 12,819 · 0,785 · 5,999
QUOTE PROGETTO	293,899 · 293,669 · 293,319 · 293,149 · 293,319 · 293,161 · 293,230 · 293,161 · 293,104 · 293,334
DIST.PARZIALI PROGETTO	1,000 · 0,500 · 2,750 · 2,750 · 2,312
QUOTE PAVIMENTATO	293,349 · 293,549 · 293,561 · 293,630 · 293,561 · 293,349 · 293,549
DIST.PARZIALI PAVIMENTATO	0,500 · 2,750 · 2,750 · 0,500

SCAVI E BONIFICHE	
STERRO	3,292 m²
SCOTICO IN TRINCEA	9,136 m
RILEVATI	
TERRENO VEGETALE	2,200 m
SOVRASTRUTTURA STRADALE	
STRATI LEGATI	6,722 m
STRATO DI FONDAZIONE	1,344 m²

SEZIONE N.: 2
QT. PROGETTO: 293,627
DIST.PROG.: 9,809
DIST.PREC.: 9,809
DIST.SUCC.: 12,250

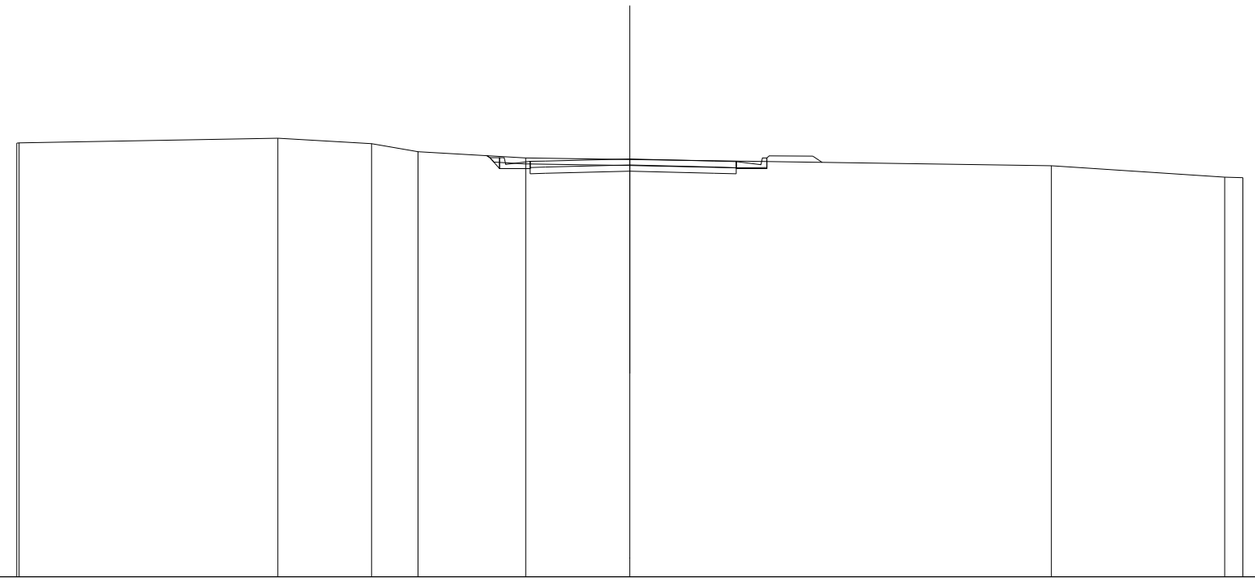

SCALA 1:200

QT.RIF. 280,000

QUOTE TERRENO	294,139 294,148 294,301 294,128 293,861 293,662 293,611 293,404 293,034 293,019
DIST.PARZIALI TERRENO	8,444 3,051 1,520 3,514 3,396 13,748 5,661 0,591
QUOTE PROGETTO	293,734 293,666 293,316 293,316 293,146 293,158 293,227 293,158 293,140
DIST.PARZIALI PROGETTO	1,000 0,500 2,750 2,750 0,722
QUOTE PAVIMENTATO	293,546 293,346 293,558 293,627 293,558 293,540 293,340
DIST.PARZIALI PAVIMENTATO	0,500 2,750 2,750 0,722

SCAVI E BONIFICHE	
STERRO	6,802 m²
SCOTICO IN TRINCEA	10,420 m
RILEVATI	
TERRENO VEGETALE	0,624 m
SOVRASTRUTTURA STRADALE	
STRATI LEGATI	7,000 m
STRATO DI FONDAZIONE	1,400 m²

SEZIONE N.: 3
QT. PROGETTO: 293,623
DIST.PROG.: 22,059
DIST.PREC.: 12,250
DIST.SUCC.: 2,941

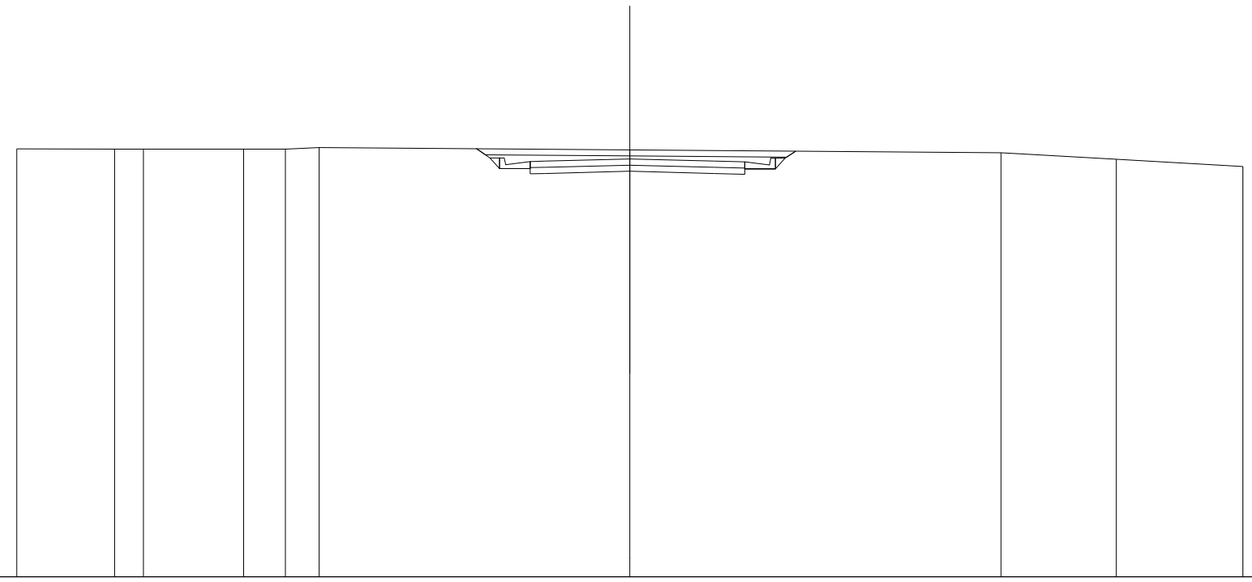

SCALA 1:200

QT.RIF. 280,000

QUOTE TERRENO	293,955 293,946 293,951 293,945 293,951 293,998 293,922 293,832 293,619 293,380
DIST.PARZIALI TERRENO	3,189 0,944 3,266 1,366 1,099 10,136 12,108 3,755 4,136
QUOTE PROGETTO	293,990 293,662 293,312 293,142 293,112 293,154 293,223 293,154 293,299 293,129 293,299 293,649 293,882
DIST.PARZIALI PROGETTO	0,447 1,000 0,500 2,750 2,750 1,000 1,000
QUOTE PAVIMENTATO	293,542 293,342 293,554 293,623 293,554 293,329 293,529
DIST.PARZIALI PAVIMENTATO	0,500 2,750 2,750 1,000

SCAVI E BONIFICHE	
STERRO	7,056 m²
SCOTICO IN TRINCEA	10,493 m
RILEVATI	
TERRENO VEGETALE	0,624 m
SOVRASTRUTTURA STRADALE	
STRATI LEGATI	7,000 m
STRATO DI FONDAZIONE	1,400 m²

SEZIONE N.: 4
QT. PROGETTO: 293,622
DIST.PROG.: 25,000
DIST.PREC.: 2,941
DIST.SUCC.: 3,887

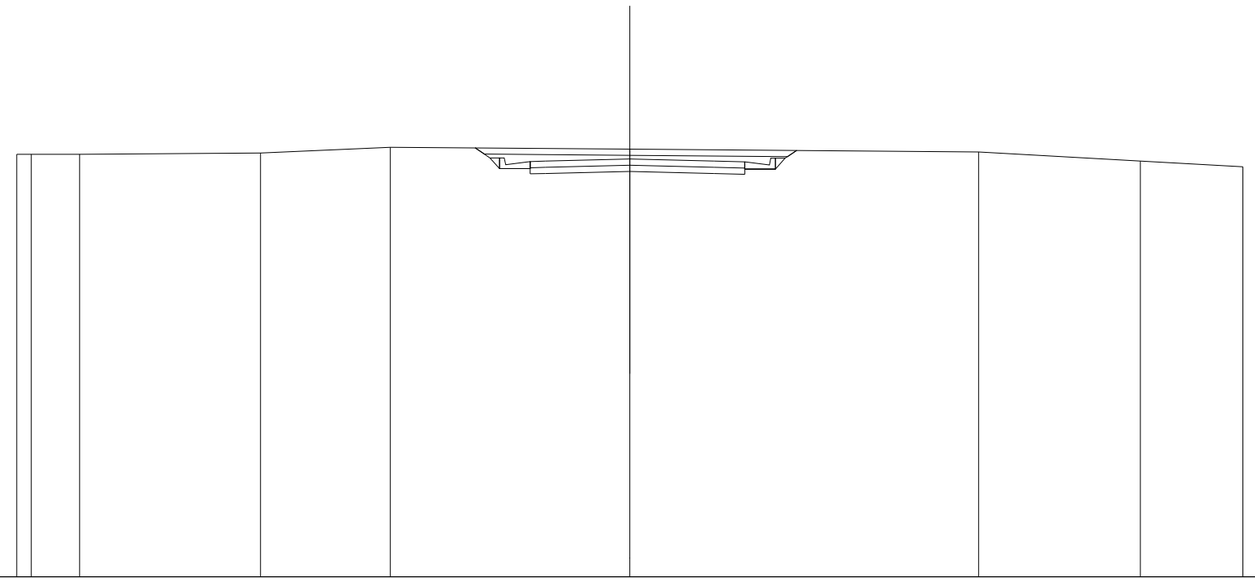

SCALA 1:200

QT.RIF. 280,000

QUOTE TERRENO	293,777; 293,780; 293,781; 293,818; 294,008; 293,946; 293,856; 293,559; 293,367
DIST.PARZIALI TERRENO	0,469; 1,580; 5,903; 4,229; 7,820; 11,379; 5,273; 3,348
QUOTE PROGETTO	293,986; 293,861; 293,311; 293,311; 293,141; 293,153; 293,222; 293,153; 293,128; 293,298; 293,298; 293,648; 293,903
DIST.PARZIALI PROGETTO	0,487; 1,000; 0,500; 2,750; 2,750; 1,000; 1,000
QUOTE PAVIMENTATO	293,341; 293,341; 293,553; 293,622; 293,553; 293,528; 293,328
DIST.PARZIALI PAVIMENTATO	0,500; 2,750; 2,750; 1,000

SCAVI E BONIFICHE	
STERRO	7,373 m²
SCOTICO IN TRINCEA	10,583 m
RILEVATI	
TERRENO VEGETALE	0,624 m
SOVRASTRUTTURA STRADALE	
STRATI LEGATI	7,000 m
STRATO DI FONDAZIONE	1,400 m²

SEZIONE N.: 5
QT. PROGETTO: 293,621
DIST.PROG.: 28,887
DIST.PREC.: 3,887
DIST.SUCC.: 6,828

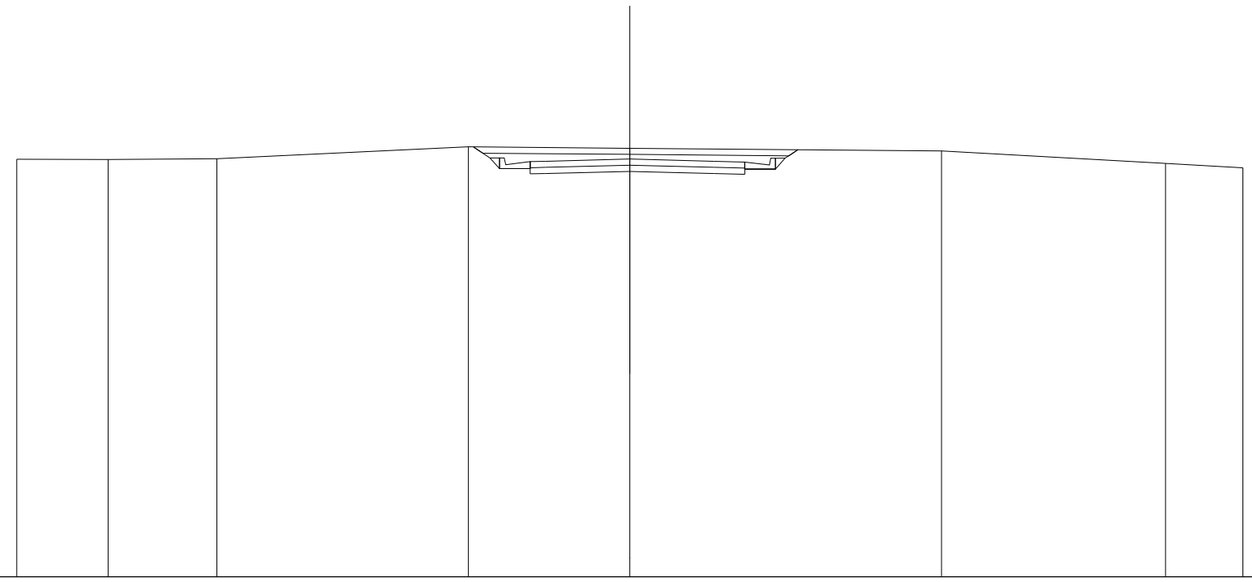

SCALA 1:200

QT.RIF. 280,000

QUOTE TERRENO	293,615 293,605 293,637 294,020 293,975 293,889 293,483 293,340
DIST.PARZIALI TERRENO	2,982 3,542 8,204 5,272 10,166 7,314 2,520
QUOTE PROGETTO	294,018 293,880 293,310 293,140 293,310 293,152 293,221 293,152 293,127 293,297 293,297 293,647 293,928
DIST.PARZIALI PROGETTO	0,537 1,000 0,500 2,750 2,750 1,000 1,000 0,422
QUOTE PAVIMENTATO	293,340 293,540 293,552 293,621 293,552 293,327 293,527
DIST.PARZIALI PAVIMENTATO	0,500 2,750 2,750 1,000

SCAVI E BONIFICHE	
STERRO	7,594 m²
SCOTICO IN TRINCEA	10,461 m
RILEVATI	
TERRENO VEGETALE	0,624 m
SOVRASTRUTTURA STRADALE	
STRATI LEGATI	7,000 m
STRATO DI FONDAZIONE	1,400 m²

SEZIONE N.: 6
QT. PROGETTO: 293,619
DIST.PROG.: 35,715
DIST.PREC.: 6,828
DIST.SUCC.: 8,610

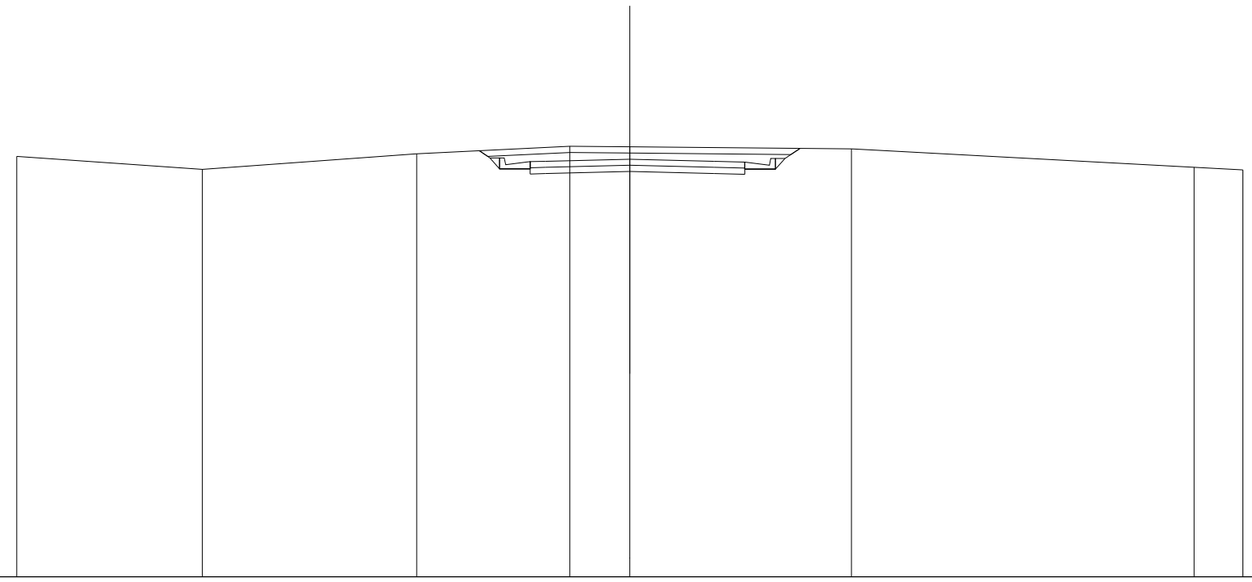

SCALA 1:200

QT.RIF. 280,000

QUOTE TERRENO	293,714 293,286 293,792 294,038 294,020 293,952 293,356 293,270
DIST.PARZIALI TERRENO	6,048 7,001 4,995 1,956 7,228 11,182 1,590
QUOTE PROGETTO	293,892 293,857 293,307 293,137 293,307 293,150 293,219 293,150 293,295 293,125 293,295 293,645 293,968
DIST.PARZIALI PROGETTO	1,000 0,500 2,750 2,750 1,000 1,000 0,484
QUOTE PAVIMENTATO	293,537 293,337 293,550 293,619 293,550 293,525 293,325
DIST.PARZIALI PAVIMENTATO	0,500 2,750 2,750 1,000

SCAVI E BONIFICHE	
STERRO	7,030 m²
SCOTICO IN TRINCEA	10,655 m
RILEVATI	
TERRENO VEGETALE	2,954 m
SOVRASTRUTTURA STRADALE	
STRATI LEGATI	8,024 m
STRATO DI FONDAZIONE	1,605 m²

SEZIONE N.: 7
QT. PROGETTO: 293,616
DIST.PROG.: 44,325
DIST.PREC.: 8,610
DIST.SUCC.: 0,494

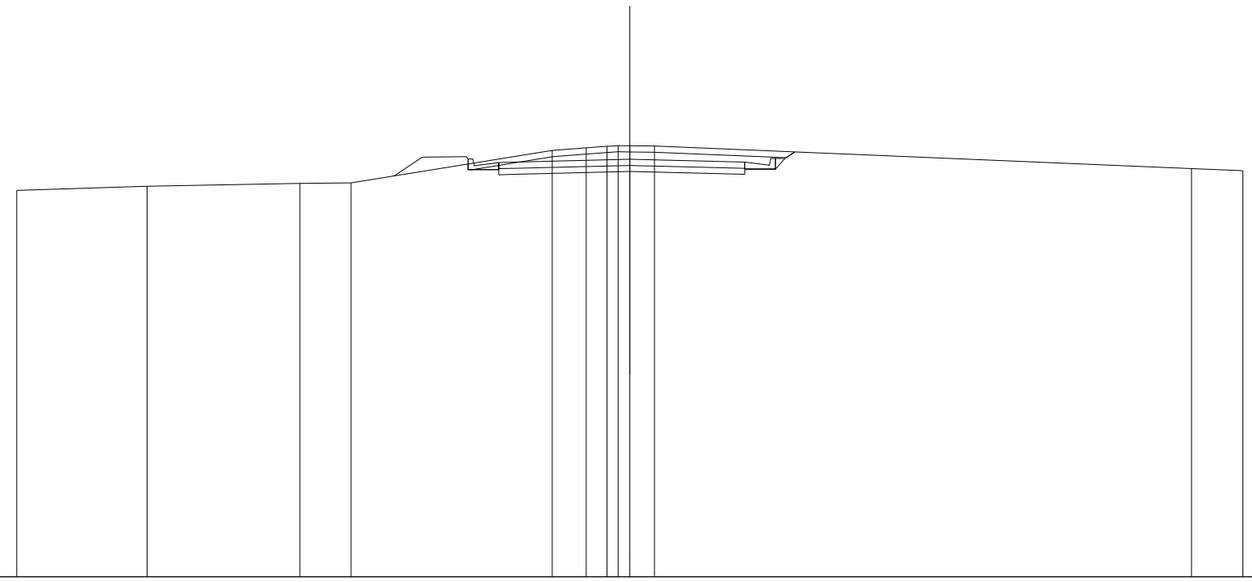

SCALA 1:200

QT.RIF. 280,000

QUOTE TERRENO	292,598 292,734 292,830 292,842 293,900 293,985 294,040 294,059 294,055 294,046 293,313 293,241
DIST.PARZIALI TERRENO	4,245 4,991 1,669 6,563 1,110 0,879 0,801 17,524 1,675
QUOTE PROGETTO	293,109 293,121 293,216 293,147 293,122 293,292 293,292 293,642 293,654
DIST.PARZIALI PROGETTO	0,500 3,774 2,750 1,000 1,000
QUOTE PAVIMENTATO	293,309 293,509 293,521 293,616 293,547 293,522 293,322
DIST.PARZIALI PAVIMENTATO	0,500 3,774 2,750 1,000

SCAVI E BONIFICHE	
STERRO	7,200 m²
SCOTICO IN TRINCEA	10,997 m
RILEVATI	
TERRENO VEGETALE	2,642 m
SOVRASTRUTTURA STRADALE	
STRATI LEGATI	8,198 m
STRATO DI FONDAZIONE	1,971 m²

SEZIONE N.: 8
QT. PROGETTO: 293,616
DIST.PROG.: 44,819
DIST.PREC.: 0,494
DIST.SUCC.: 5,181

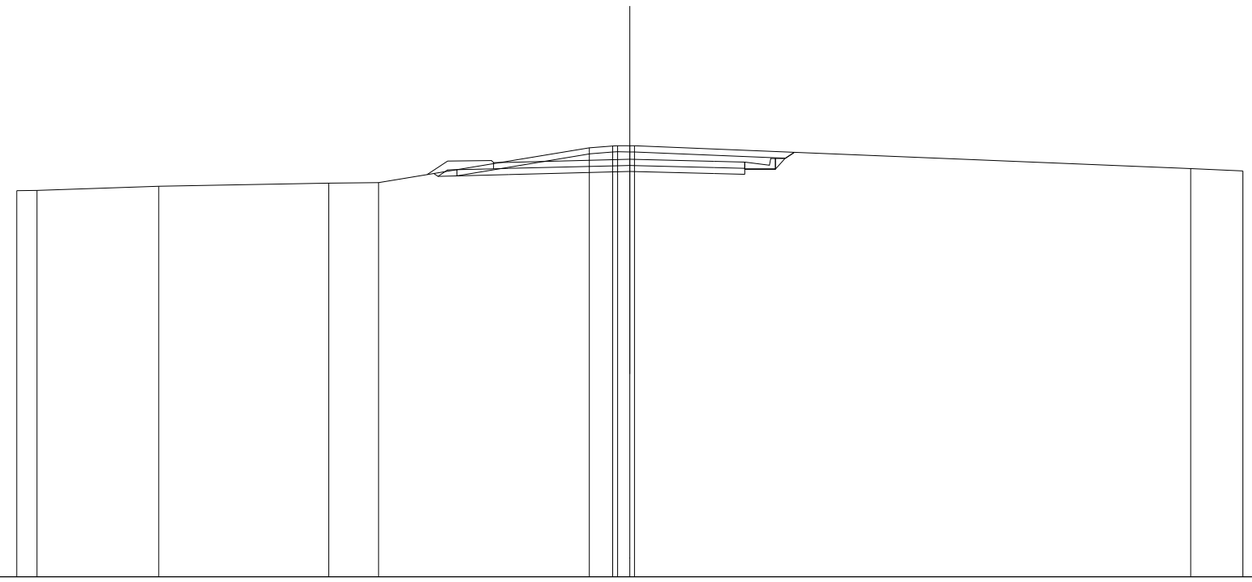

SCALA 1:200

QT.RIF. 280,000

QUOTE TERRENO	292,595; 292,604; 292,733; 292,841; 292,853; 293,992; 294,052; 294,060; 294,056; 294,054; 293,311; 293,239
DIST.PARZIALI TERRENO	0,656; 3,973; 5,547; 1,621; 6,884; 0,757; 0,402; 18,155; 1,698
QUOTE PROGETTO	293,151; 293,059; 293,117; 293,216; 293,147; 293,122; 293,292; 293,292; 293,642; 293,641
DIST.PARZIALI PROGETTO	2,312; 3,948; 2,750; 1,000; 1,000
QUOTE PAVIMENTATO	293,304; 293,504; 293,517; 293,616; 293,547; 293,322; 293,522
DIST.PARZIALI PAVIMENTATO	0,500; 3,948; 2,750; 1,000

SCAVI E BONIFICHE	
STERRO	1,930 m²
SCOTICO	4,883 m
SCOTICO IN TRINCEA	6,890 m
BONIFICA	4,883 m
RILEVATI	
RILEVATO	0,874 m²
TERRENO VEGETALE	4,376 m
SOVRASTRUTTURA STRADALE	
STRATI LEGATI	7,000 m
STRATO DI FONDAZIONE	2,062 m²

SEZIONE N.: 9
QT. PROGETTO: 293,614
DIST.PROG.: 50,000
DIST.PREC.: 5,181
DIST.SUCC.: 3,923

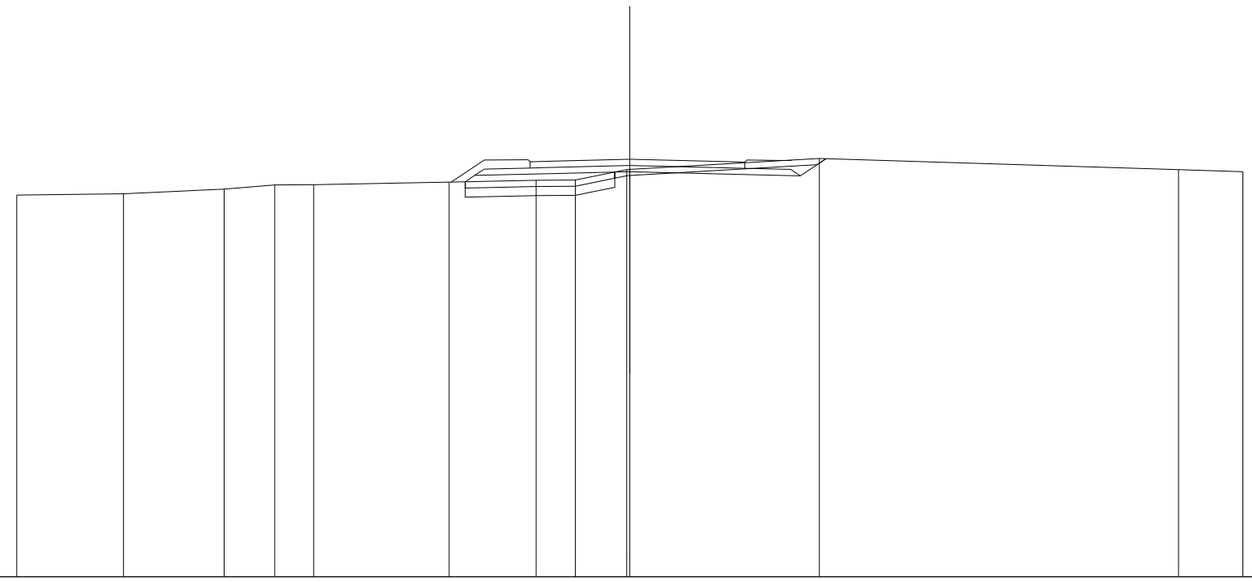

SCALA 1:200

QT.RIF. 280,000

QUOTE TERRENO	292,448; 292,488; 292,647; 292,760; 292,789; 292,869; 292,929; 292,936; 293,281; 293,287; 293,641; 293,281; 293,214
DIST.PARZIALI TERRENO	3,480; 3,281; 1,651; 1,274; 4,416; 2,838; 1,281; 1,673; 6,178; 11,718; 2,104
QUOTE PROGETTO	292,880; 293,087; 293,145; 293,214; 293,145; 293,075; 293,635
DIST.PARZIALI PROGETTO	2,312; 2,750; 2,750; 2,812; 0,839
QUOTE PAVIMENTATO	293,333; 293,533; 293,545; 293,614; 293,545; 293,320; 293,520
DIST.PARZIALI PAVIMENTATO	0,500; 2,750; 2,750; 1,000

SCAVI E BONIFICHE	
STERRO	0,003 m²
SCOTICO	11,044 m
BONIFICA	11,044 m
RILEVATI	
RILEVATO	2,389 m²
TERRENO VEGETALE	5,233 m
SOVRASTRUTTURA STRADALE	
STRATI LEGATI	7,000 m
STRATO DI FONDAZIONE	2,062 m²

SEZIONE N.: 10
QT. PROGETTO: 293,668
DIST.PROG.: 53,923
DIST.PREC.: 3,923
DIST.SUCC.: 7,298

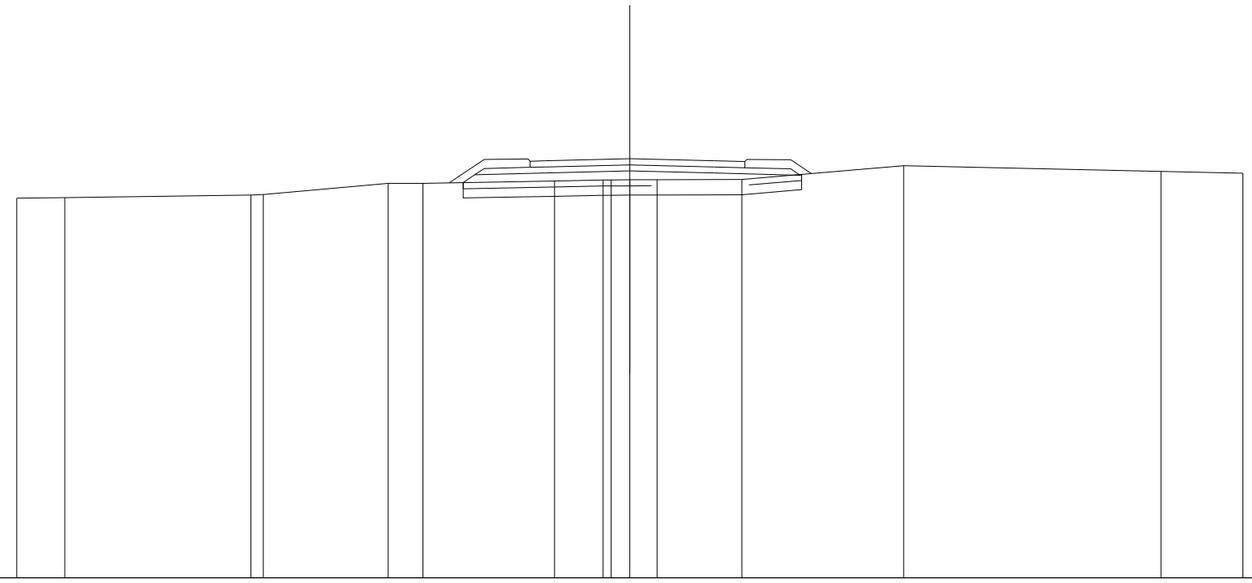

SCALA 1:200

QT.RIF. 280,000

QUOTE TERRENO	292,381 292,400 292,479 292,501 292,859 292,866 292,941 292,975 292,975 292,981 292,985 292,993 293,437 293,253 293,192
DIST.PARZIALI TERRENO	1,567 6,068 0,404 4,072 1,136 4,297 1,580 0,613 0,691 2,763 5,277 8,403 2,665
QUOTE PROGETTO	292,989 293,141 293,199 293,268 293,199 293,129 293,157
DIST.PARZIALI PROGETTO	2,312 2,750 2,750 2,812
QUOTE PAVIMENTATO	293,386 293,395 293,599 293,668 293,599 293,574 293,374
DIST.PARZIALI PAVIMENTATO	0,500 2,750 2,750 1,000

SCAVI E BONIFICHE	
SCOTICO	13,261 m
BONIFICA	13,261 m
RILEVATI	
RILEVATO	4,619 m²
TERRENO VEGETALE	6,340 m
SOVRASTRUTTURA STRADALE	
STRATI LEGATI	8,483 m
STRATO DI FONDAZIONE	2,359 m²

SEZIONE N.: 11
QT. PROGETTO: 293,874
DIST.PROG.: 61,222
DIST.PREC.: 7,298

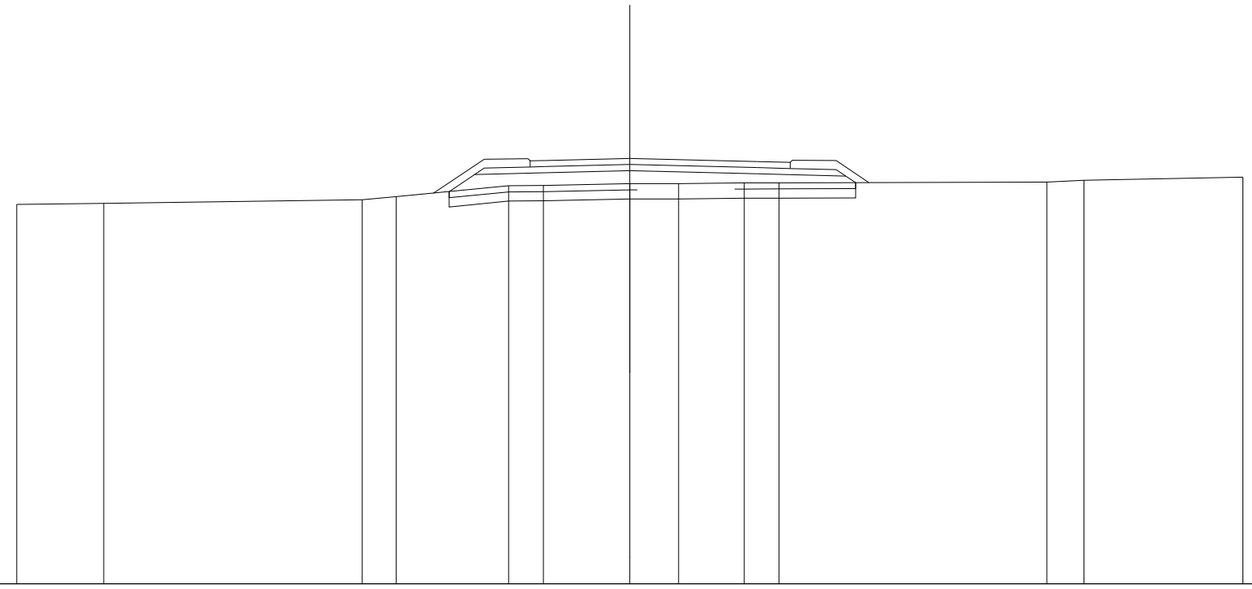

SCALA 1:200

QT.RIF. 280,000

QUOTE TERRENO	292,371; 292,405; 292,523; 292,622; 292,978; 292,987; 293,046; 293,050; 293,073; 293,079; 293,104; 293,159; 293,263
DIST.PARZIALI TERRENO	2,833; 8,437; 1,108; 3,668; 1,137; 2,817; 1,593; 2,138; 1,139; 8,733; 1,211; 5,185
QUOTE PROGETTO	292,789; 293,348; 293,405; 293,474; 293,370; 293,288; 293,086
DIST.PARZIALI PROGETTO	0,837; 2,312; 2,750; 4,152; 2,893
QUOTE PAVIMENTATO	293,593; 293,793; 293,805; 293,874; 293,770; 293,543; 293,743
DIST.PARZIALI PAVIMENTATO	0,500; 2,750; 4,152; 1,081