SEGNALI DI CORSIA CON FUNZIONE DI PRESELEZIONE E DIREZIONE

SCALA 1:50

NUOVO SVINCOLO DI MULARGIA MACOMER

Sezione su Portale Uscita Direzione Nord
Inizio corsia di uscita - km 148+021
(Sezione redatta sulla base rilievo esecutivo)

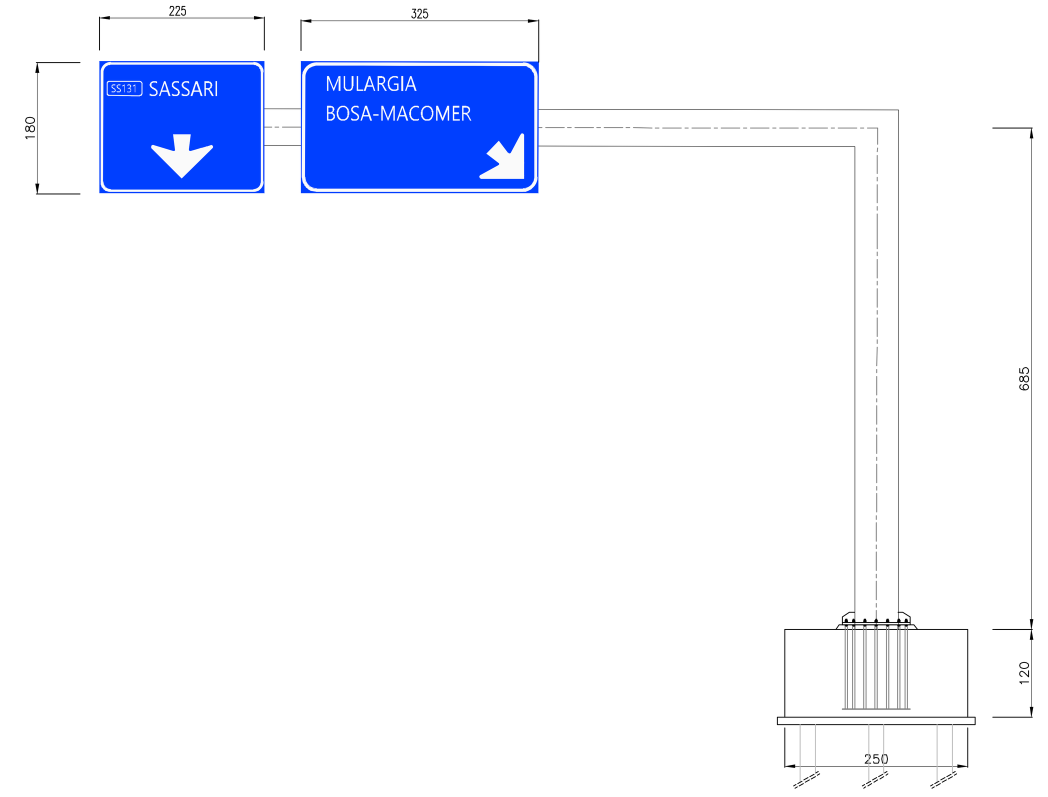

Sezione su Portale Uscita Direzione Nord
700 m da inizio corsia di uscita - km 147+321
(Sezione redatta sulla base rilievo definitivo)

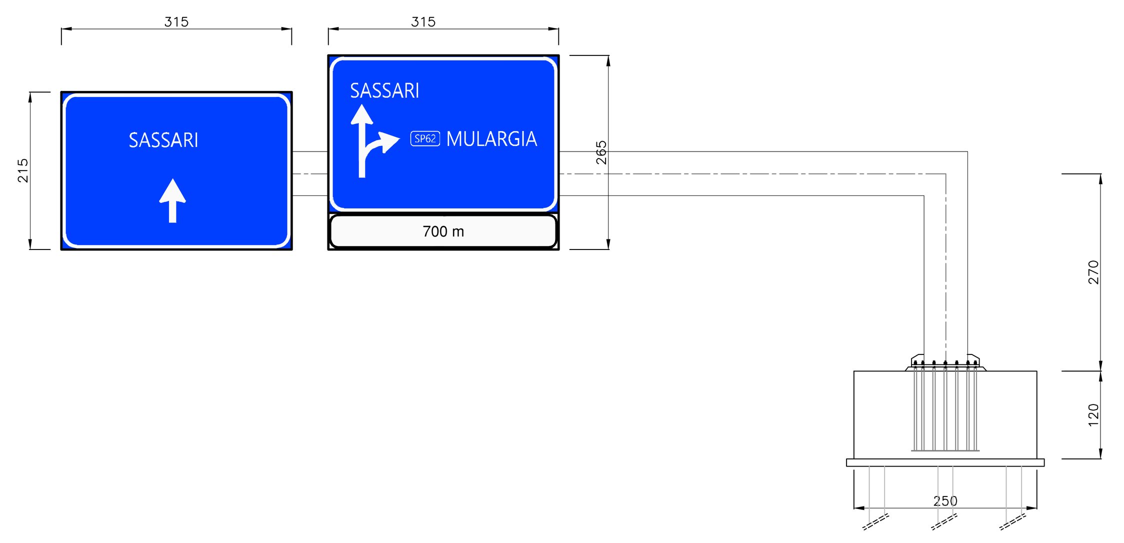

Sezione su Portale Uscita Direzione Sud
Inizio corsia di uscita - km 148+966
(Sezione redatta sulla base rilievo esecutivo)

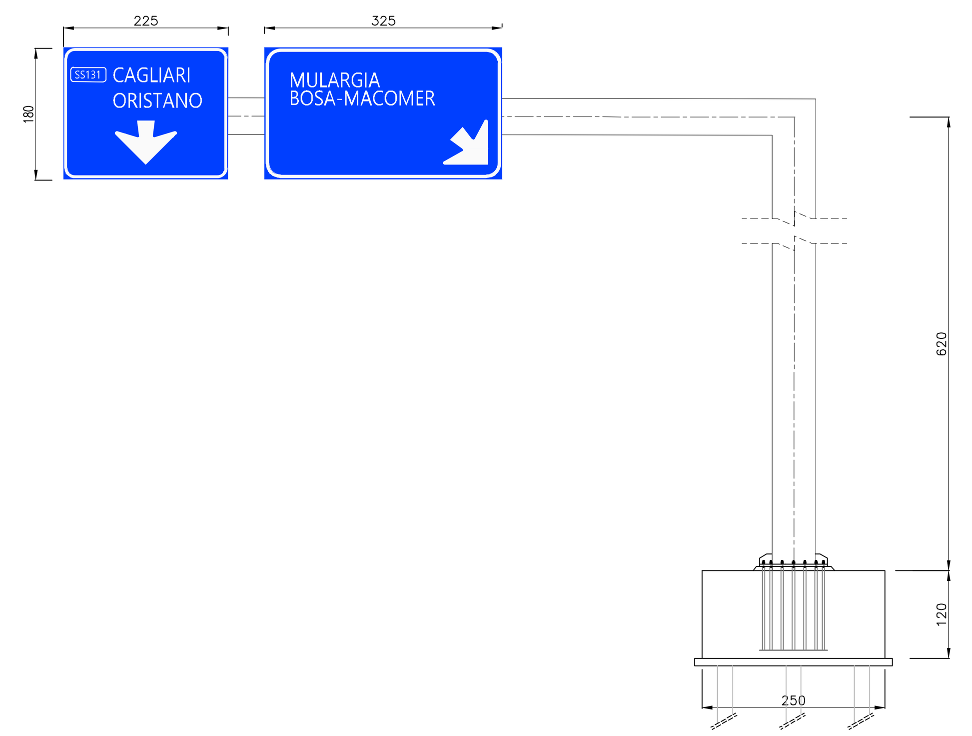

SVINCOLO DI PAULILATINO al km 119+000

Sezione su Portale Uscita Direzione Nord
Inizio corsia di uscita - km 118+721
(Sezione redatta sulla base rilievo esecutivo)

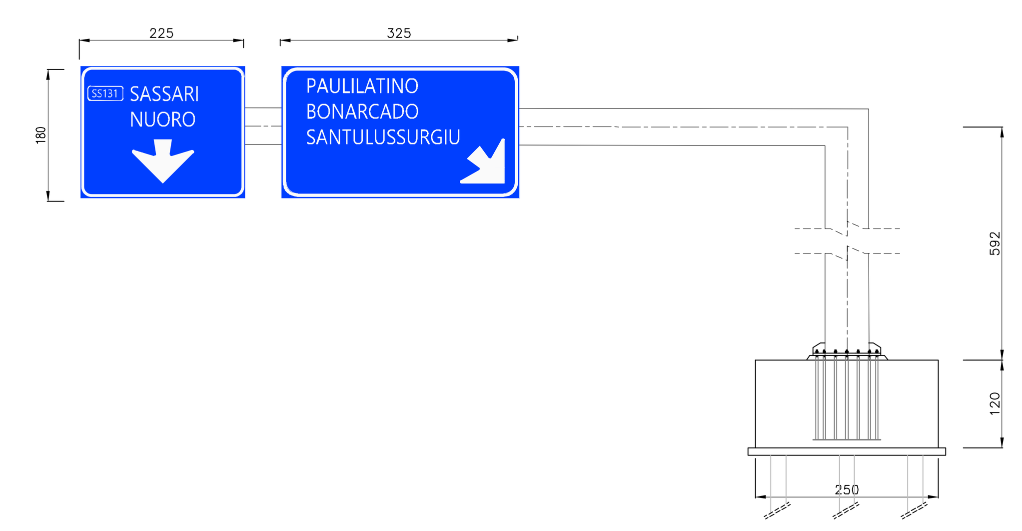

Sezione su Portale Uscita Direzione Sud
Inizio corsia di uscita - km 119+497
(Sezione redatta sulla base rilievo esecutivo)

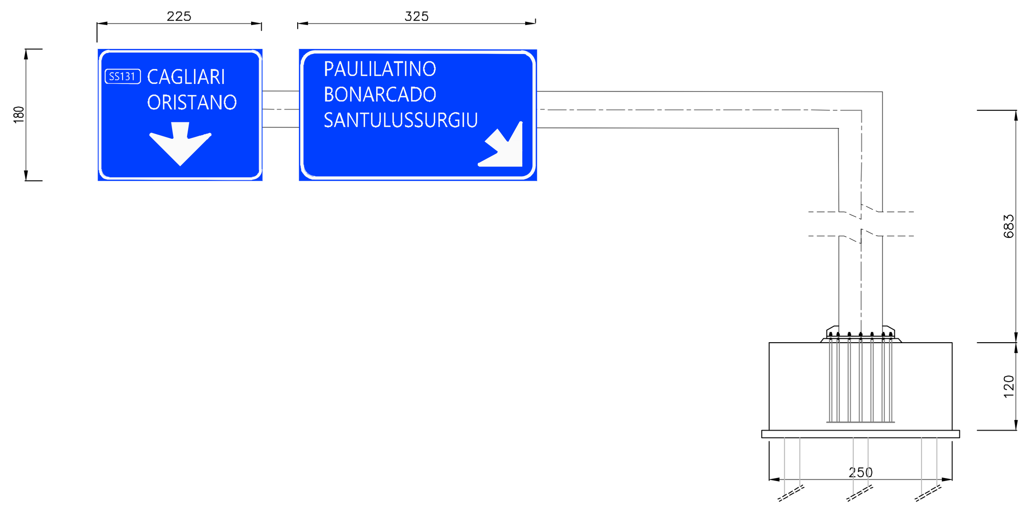

SVINCOLO DI PAULILATINO al km 120+000

Sezione su Portale Uscita Direzione Nord
Inizio corsia di uscita - km 120+171

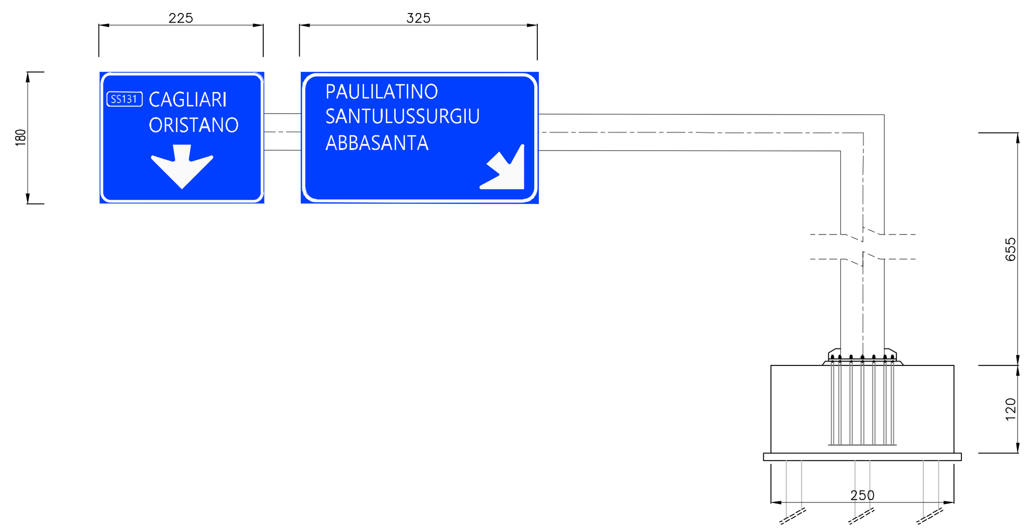

Sezione su Portale Uscita Direzione Sud
Inizio corsia di uscita - km 120+508

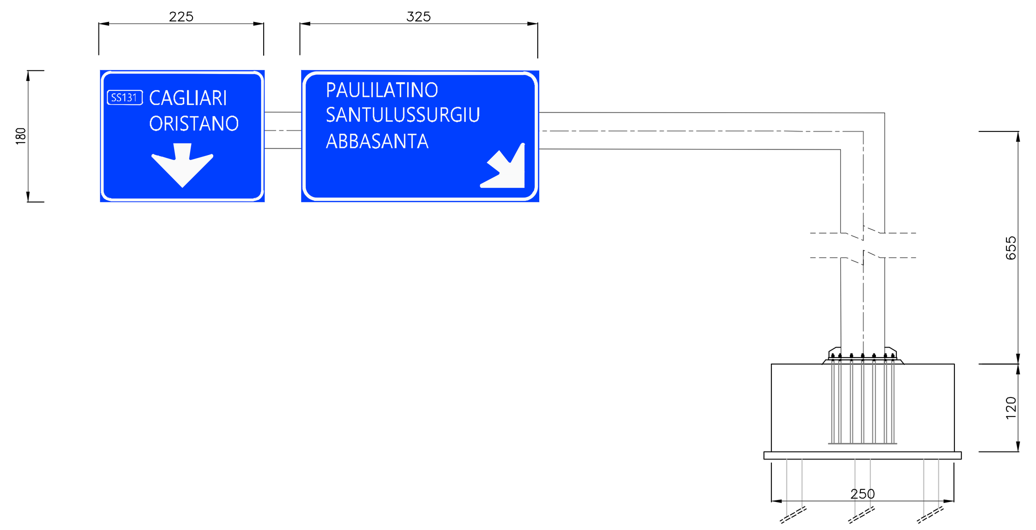

NUOVO SVINCOLO DI MULARGIA-MACOMER

Sviluppo peso carpenteria portali a bandiera per segnaletica verticale

	Descrizione	N.	Lunghezza	Peso	Sviluppo
Portale Uscita Direzione Nord - inizio corsia di uscita - km 148+021	Ritto a sezione variabile da 291x690x6 a 521x460x6	1	6.85	92.41	633.01
	Traverso 400x600x5	1	10.71	94.20	1008.88
	IPE 80	6	1.8	6	64.80
	IPE 80	5	1.8	6	54.00
	Bulloneria a piastre di ancoraggio	1	1	550	550.00
	Tirafondi	20	1	4.88	97.60
				Totale kg	2408.29

Sviluppo peso carpenteria portali a bandiera per segnaletica verticale

	Descrizione	N.	Lunghezza	Peso	Sviluppo
Portale Uscita Direzione Nord - 700 m da inizio corsia di uscita - km 147+321	Ritto a sezione variabile da 291x690x6 a 521x460x6	1	3.00	92.41	277.23
	Traverso 400x600x5	1	12.19	94.20	1148.30
	IPE 80	6	2.15	6	77.40
	IPE 80	6	2.65	6	95.40
	Bulloneria a piastre di ancoraggio	1	1	550	550.00
	Tirafondi	20	1	4.88	97.60
				Totale kg	2245.93

Sviluppo peso carpenteria portali a bandiera per segnaletica verticale

	Descrizione	N.	Lunghezza	Peso	Sviluppo
Portale Uscita Direzione Sud - Inizio corsia di uscita - km 148+966	Ritto a sezione variabile da 291x690x6 a 521x460x6	1	6.45	92.41	596.04
	Traverso 400x600x5	1	10.09	94.20	950.48
	IPE 80	6	1.8	6	64.80
	IPE 80	5	1.8	6	54.00
	Bulloneria a piastre di ancoraggio	1	1	550	550.00
	Tirafondi	20	1	4.88	4.88
				Totale kg	2220.20

SVINCOLO DI PAULILATINO Km 119+000

Sviluppo peso carpenteria portali a bandiera per segnaletica verticale

	Descrizione	N.	Lunghezza	Peso	Sviluppo
Portale Uscita Direzione Nord - inizio corsia di uscita - km 118+721	Ritto a sezione variabile da 291x690x6 a 521x460x6	1	6.15	92.41	568.32
	Traverso 400x600x5	1	10.6	94.20	998.52
	IPE 80	6	1.8	6	64.80
	IPE 80	5	1.8	6	54.00
	Bulloneria a piastre di ancoraggio	1	1	550	550.00
	Tirafondi	20	1	4.88	97.60
				Totale kg	2333.24

Sviluppo peso carpenteria portali a bandiera per segnaletica verticale

	Descrizione	N.	Lunghezza	Peso	Sviluppo
Portale Uscita Direzione Sud - inizio corsia di uscita - km 119+497	Ritto a sezione variabile da 291x690x6 a 521x460x6	1	7.07	92.41	653.34
	Traverso 400x600x5	1	10.6	94.20	998.52
	IPE 80	6	1.8	6	64.80
	IPE 80	5	1.8	6	54.00
	Bulloneria a piastre di ancoraggio	1	1	550	550.00
	Tirafondi	20	1	4.88	97.60
				Totale kg	2418.26

SVINCOLO DI PAULIATINO Km 120+000

Sviluppo peso carpenteria portali per segnaletica verticale

	Descrizione	N.	Lunghezza	Peso	Totale
Portale Uscita Direzione Nord inizio corsia di uscita Km 120+171	Ritto a sezione variabile da 291x690x6 a 521x460x6	1,00	6,80	92,41	628,39
	Traverso 400x600x5	1,00	10,60	94,20	998,52
	IPE 80	6,00	1,80	6,00	64,80
	IPE 80	5,00	1,80	6,00	54,00
	Bulloneria a piastre di ancoraggio	1,00	1,00	550,00	550,00
	Tirafondi	20,00	1,00	4,88	97,60
				Totale Kg.	2.393,31

SVINCOLO DI PAULIATINO Km 120+000

Sviluppo peso carpenteria portali per segnaletica verticale

	Descrizione	N.	Lunghezza	Peso	Totale
Portale Uscita Direzione Sud inizio corsia di uscita Km 120+508	Ritto a sezione variabile da 291x690x6 a 521x460x6	1,00	6,80	92,41	628,39
	Traverso 400x600x5	1,00	10,60	94,20	998,52
	IPE 80	6,00	1,80	6,00	64,80
	IPE 80	5,00	1,80	6,00	54,00
	Bulloneria a piastre di ancoraggio	1,00	1,00	550,00	550,00
	Tirafondi	20,00	1,00	4,88	97,60
				Totale Kg.	2.393,31

Prospetti struttura - Scala 1:30

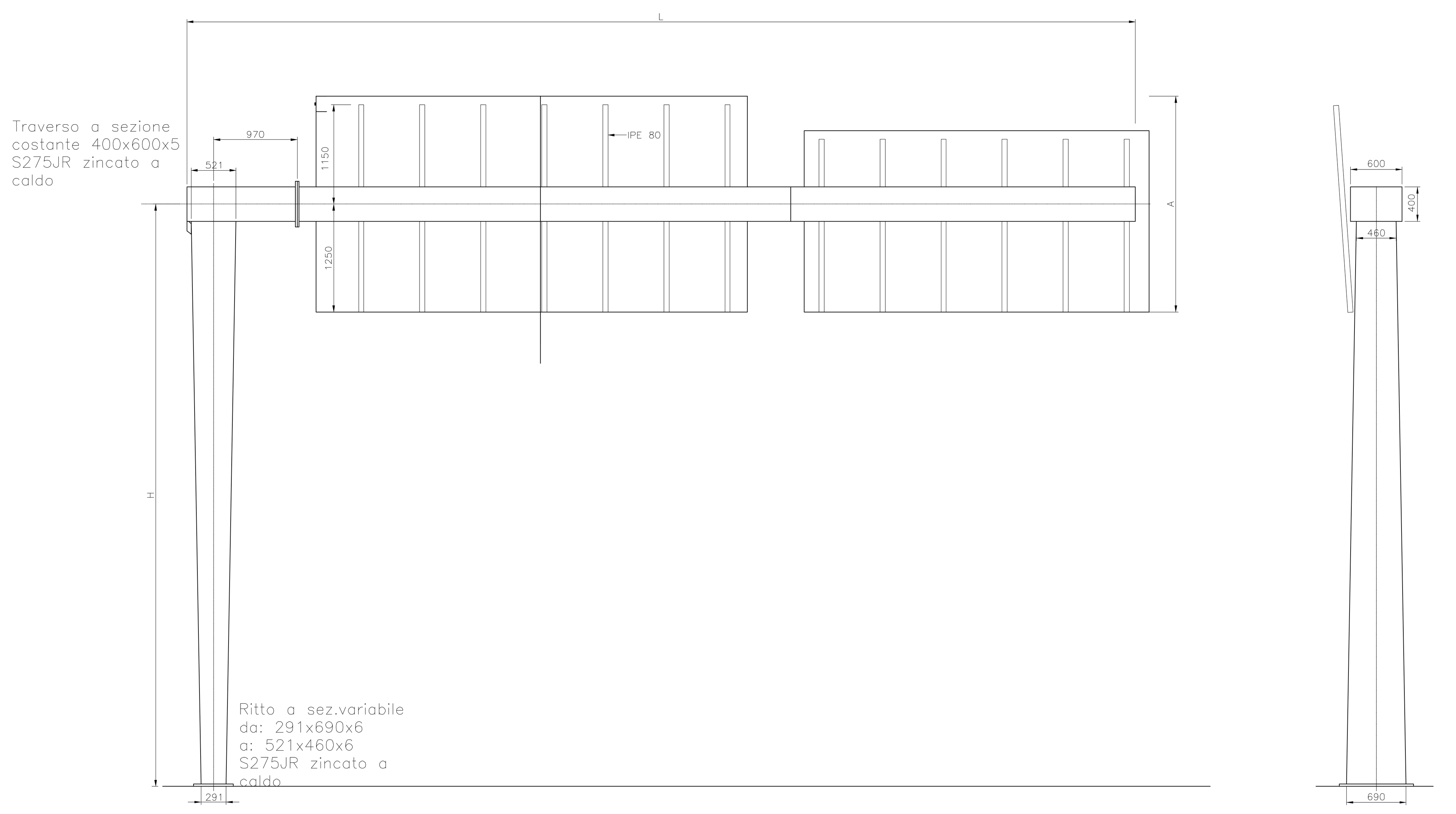

Particolare fissaggio targhe - Scala 1:5

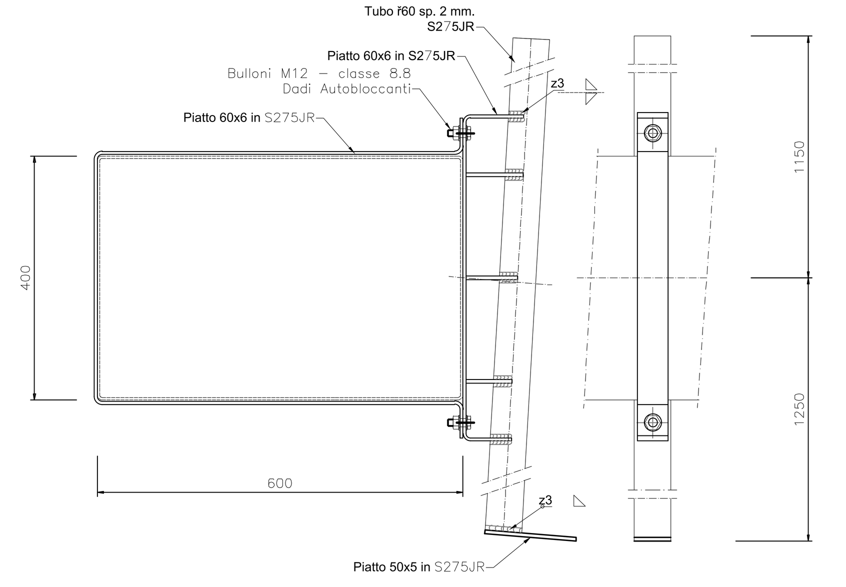

CARPENTERIA PLINTO TIPO A

SCALA 1:50

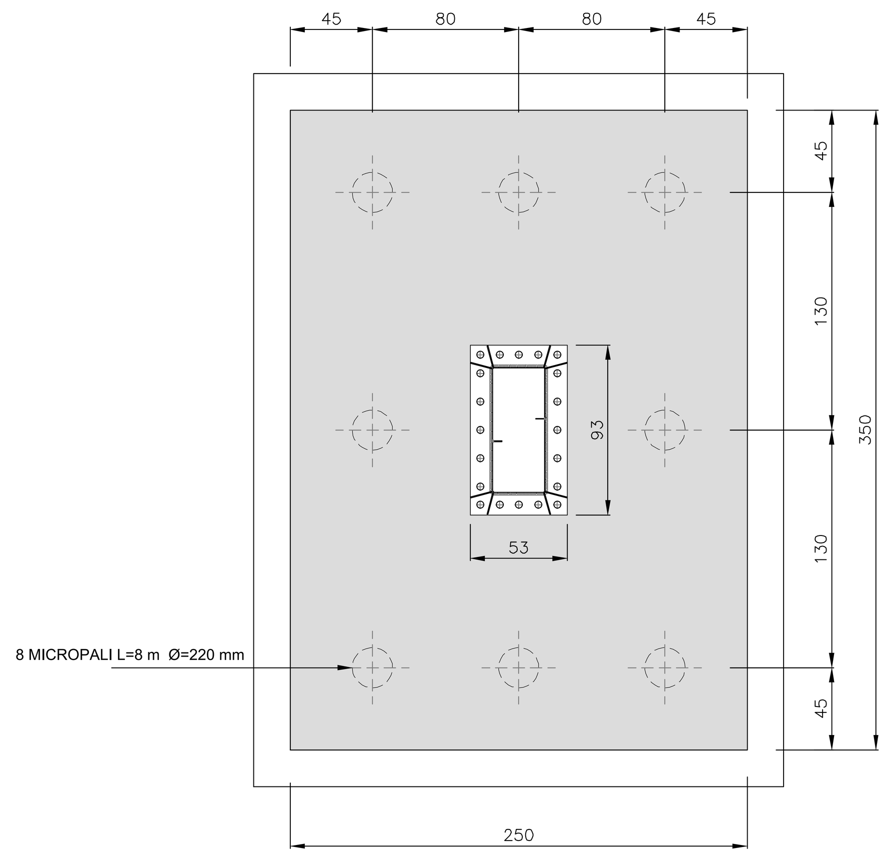

CLS PER MAGRONE

Cls per strato di riempimento di base	
Classe di resistenza	C12/15

CLS GETTI IN OPERA

Cls a prestazione garantita confezionato secondo le UNI 11104	
Classe di esposizione ambientale	XC2
Classe di resistenza	C32/40
Consistenza	S4
Diametro massimo dell'inerte =	16 mm
Copriferro min =	35 mm

ACCIAIO PER ARMATURE ORDINARIE: PER ARMATURA LENTA

TIPO B450C CONTROLLATO IN STABILIMENTO SALDABILE
(PROPRIETÀ MECCANICHE SECONDO UNI EN ISO 15630-2/2004)
fyk > 450 MPa
ftk > 540 MPa

PARTICOLARE MICROPALO

SCALA 1:20

ANCORAGGIO IN FONDAZIONE - PIANTA

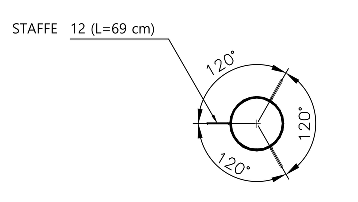

ANCORAGGIO IN FONDAZIONE - SEZIONE

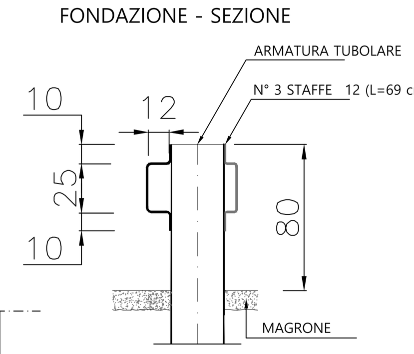

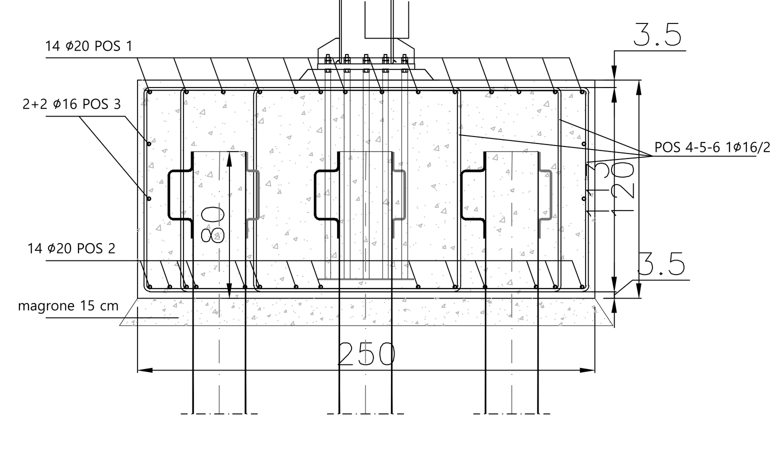

ARMATURA PLINTO TIPO A

SCALA 1:20

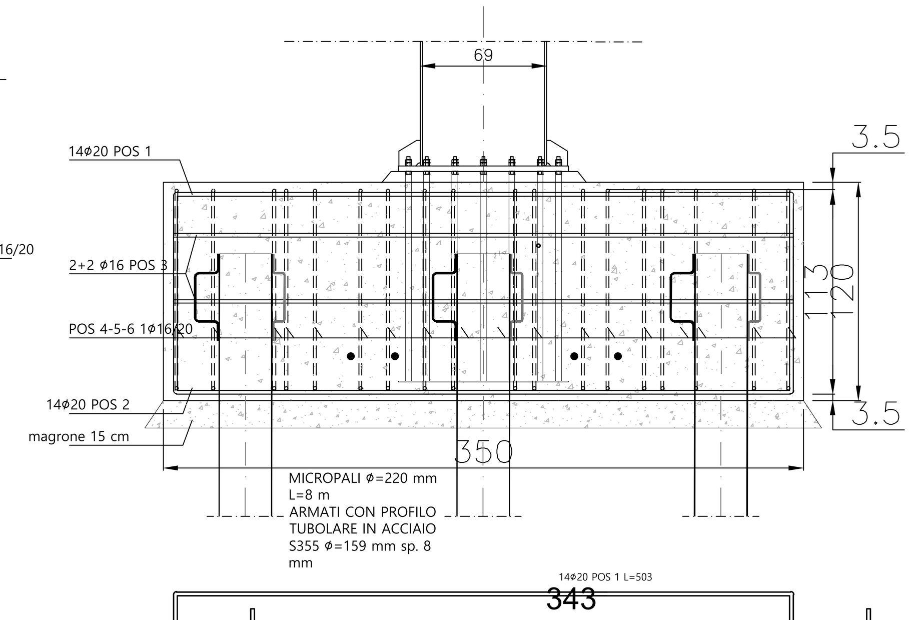

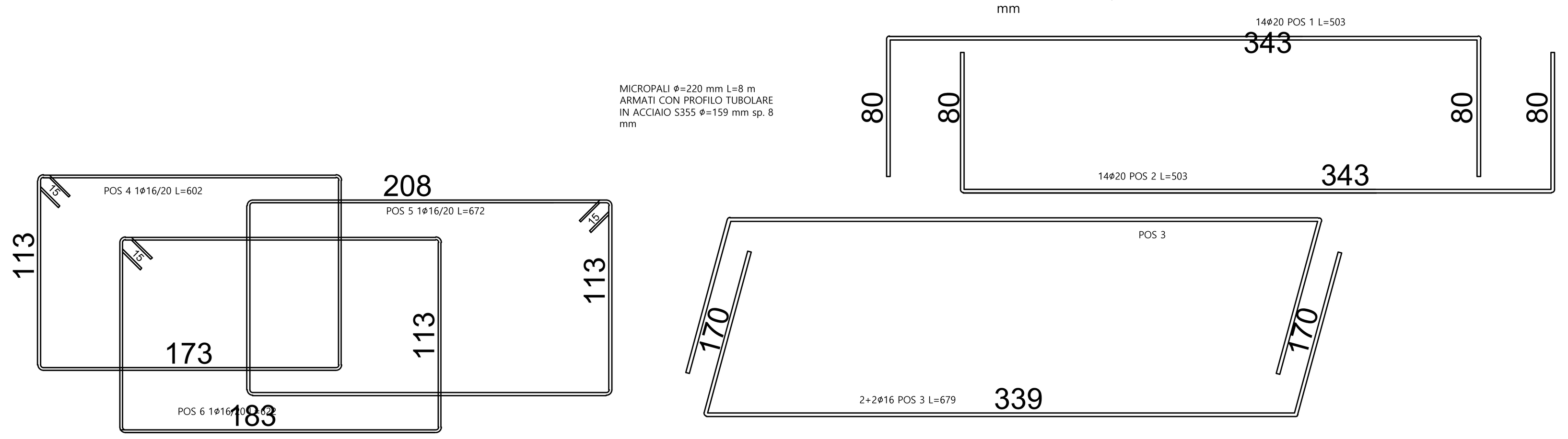

Particolare giunto base - Scala 1:5

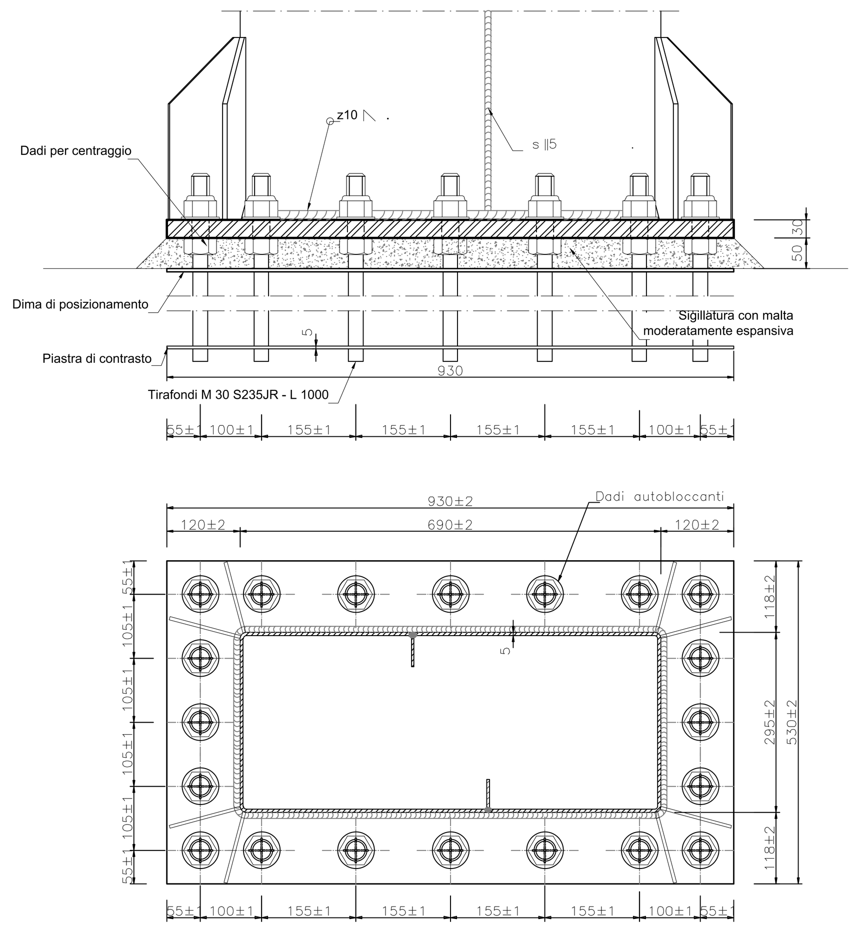

Particolare giunto traverso - Scala 1:5

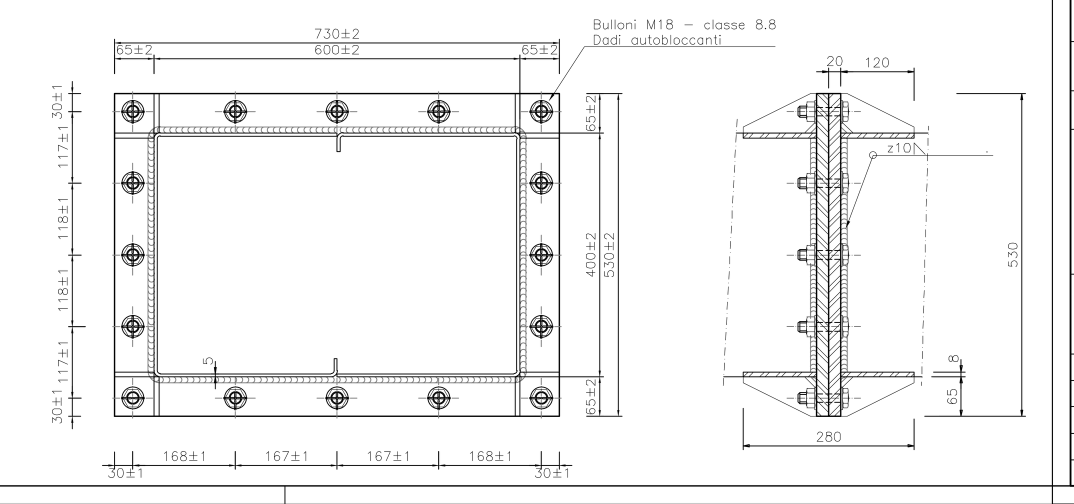

NUOVO SVINCOLO DI MULARGIA-MACOMER	L	H	A
Portale Uscita Direzione Nord inizio corsia di uscita - km 148+021	10.9	6.85	1.8
Portale Uscita Direzione Nord 700 m da inizio corsia di uscita - km 147+321	12.4	2.7	2.65
Portale Uscita Direzione Sud - Inizio corsia di uscita - km 148+966	10.28	6.2	1.8

SVINCOLO DI PAULILATINO Km 119+000	L	H	A
Portale Uscita Direzione Nord inizio corsia di uscita - km 118+721	10.77	5.92	1.8
Portale Uscita Direzione Nord inizio corsia di uscita - km 119+497	10.71	6.83	1.8

SVINCOLO DI PAULILATINO Km 120+000	L	H	A
Portale Uscita Direzione Nord da inizio corsia di uscita - Km 120+171	10,71	6,55	1,80
Portale Uscita Direzione Sud da inizio corsia di uscita - Km 120+508	10,71	6,55	1,80

anas GRUPPO FS ITALIANE — *Direzione Progettazione e Realizzazione Lavori*

S.S. 131 di "Carlo Felice"
Adeguamento e messa in sicurezza della S.S.131
Risoluzione dei nodi critici - 2° stralcio
dal km 108+300 al km 158+000

PROGETTO ESECUTIVO — CA284

R.T.I. di PROGETTAZIONE: Mandataria — PRO ITER Progetto Infrastrutture Territorio s.r.l. — Via G.B. Sammartini n°5 20125 - Milano Tel. 02 6787911 email:mail@proiter.it
Mandante — delta ingegneria — Via Artemide n°3 92100 Agrigento Tel. 0922 421007 email: deltaingegneria@pec.it

PROGETTISTI:
Ing. Riccardo Formichi - Pro Iter srl (Integratore prestazioni specialistiche)
Ordine Ing. di Milano n. 18045
Ing. Riccardo Formichi
Ordine Ing. di Milano n. 18045
IL GEOLOGO
Dott. Geol. Massimo Mezzanzanica - Pro Iter srl
Albo Geol. Lombardia n. A762
COORDINATORE PER LA SICUREZZA IN FASE DI PROGETTAZIONE
Ing. Diego Ceccherelli
Ordine Ing. di Milano n. 15813
VISTO: IL RESP. DEL PROCEDIMENTO
Dott. Ing. Salvatore FRASCA

ORDINE DEGLI INGEGNERI DELLA PROVINCIA DI MILANO — DOTT.ING. FORMICHI RICCARDO — Sez.A Settori: a) civile e ambientale b) industriale c) dell'informazione — n° A 18045

PROTOCOLLO | DATA

OPERE D'ARTE MINORI
SEGNALETICA - PORTALI
Carpenteria e armatura - Tav. 1 di 2

CODICE PROGETTO	NOME FILE	REVISIONE	SCALA:
PROGETTO: LOPLSQ — LIV. PROG.: E — N. PROG.: 1901	T00OM01STRCA01A.pdf — CODICE ELAB. T00OM01STRCA01	A	-

REV.	DESCRIZIONE	DATA	REDATTO	VERIFICATO	APPROVATO
D					
C					
B					
A	EMISSIONE PER ISTRUTTORIA, VERIFICA E CONTROLLI D.LGS.35/11	Aprile 2021	Netso	Donelli	Formichi