SEZIONI TRASVERSALI 2° TRATTO

SEZIONE N. : 1
Q. PROGETTO : 889.538
DIST.PROG. : 0+000.000

SCAVI E BONIFICHE	
STERRO	4.51 mq
RILEVATI	
TERRENO VEGETALE	3.76 m
SOVRASTRUTTURA	
STRATO DI USURA	8.32 m
STRATO DI BINDER	8.39 m
STRATO DI BASE	8.46 m
STRATO DI MISTO GRANULARE	8.59 m

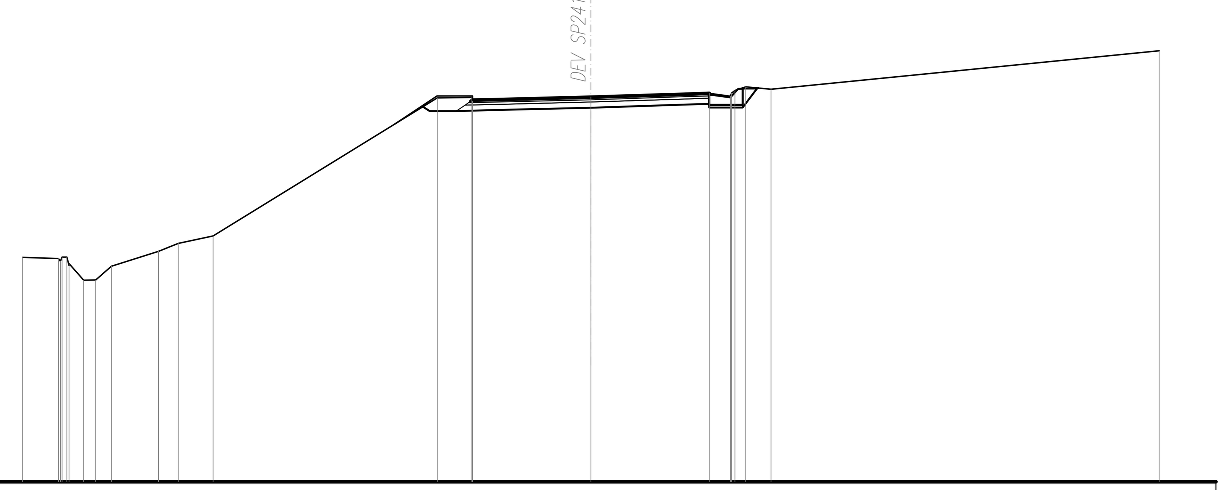

SCALA 1:200

Q.RIF. 876.00

QUOTE TERRENO	883.90 883.86 883.77 883.91 883.91 883.62 883.68 883.10 883.11 883.59 884.11 884.39 884.65 889.51 889.53 889.40 889.54 889.67 889.57 889.68 889.78 889.90 889.82 891.17
DIST.PARZIALI TERRENO	1.26 0.51 0.42 0.55 1.66 0.70 1.22 7.89 1.22 4.16 4.16 0.75 0.38 0.90 13.66
QUOTE PAVIMENTAZIONE	889.39 889.43 889.46 889.54 889.64 889.67 889.63
	0.91 3.25 3.25 0.91
QUOTE PROGETTO	889.20 889.05 889.05 889.09 889.17 889.27 889.30 889.67 889.63 889.27 889.17 889.17 889.83 889.86
DIST.PARZIALI PROGETTO	0.93 1.49 3.25 3.25 0.91 1.18 0.50

SEZIONE N. : 6
Q. PROGETTO : 881.354
DIST.PROG. : 0+124.982

SCAVI E BONIFICHE	
STERRO	10.75 mq
RILEVATI	
TERRENO VEGETALE	1.93 m
SOVRASTRUTTURA	
STRATO DI USURA	10.70 m
STRATO DI BINDER	10.70 m
STRATO DI BASE	10.70 m
STRATO DI MISTO GRANULARE	10.70 m

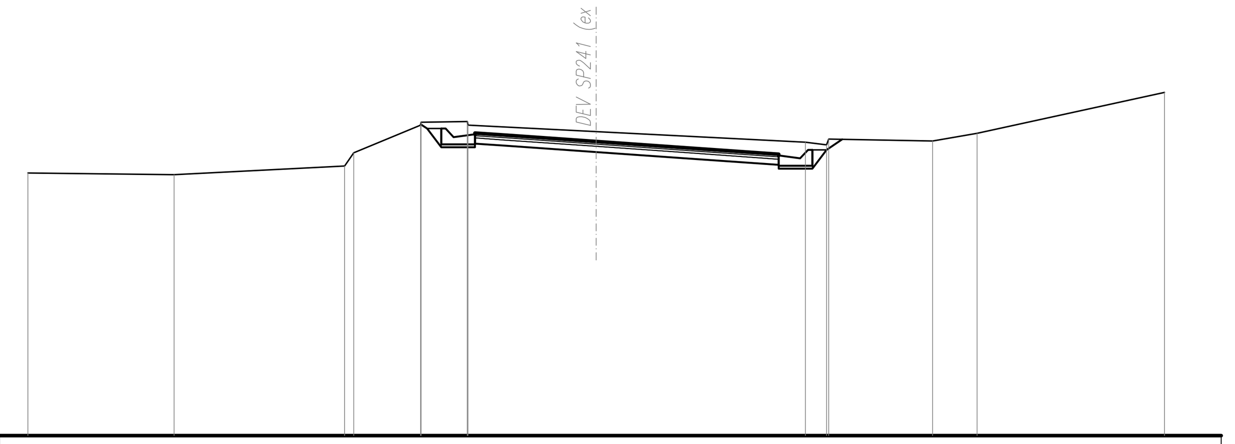

SCALA 1:200

Q.RIF. 871.00

QUOTE TERRENO	880.25 880.18 880.49 880.96 881.94 882.04 882.06 881.93 881.70 881.33 881.24 881.44 881.37 881.65 883.08
DIST.PARZIALI TERRENO	5.14 6.00 0.32 2.35 1.63 4.51 7.36 0.75 3.66 1.56 6.59
QUOTE PAVIMENTAZIONE	881.61 881.65 881.58 881.35 881.13 880.90 880.86
	1.02 3.25 3.25 3.18
QUOTE PROGETTO	881.96 881.81 881.15 881.28 881.65 881.61 881.15 881.25 881.21 880.98 880.76 880.53 880.90 880.86 880.50 880.40 880.40 881.06 881.43
DIST.PARZIALI PROGETTO	0.50 1.18 1.02 3.25 3.25 3.18 1.18 0.50 0.55

SEZIONE N. : 10
Q. PROGETTO : 879.897
DIST.PROG. : 0+225.000

SCAVI E BONIFICHE	
STERRO	42.16 mq
SCOTICO	3.39 m
BONIFICA	1.36 mq
AMMORSAMENTO	1.43 mq
RILEVATI	
RILEVATO	5.69 mq
TERRENO VEGETALE	11.87 m
SOVRASTRUTTURA	
STRATO DI USURA	10.87 m
STRATO DI BINDER	10.93 m
STRATO DI BASE	11.00 m
STRATO DI MISTO GRANULARE	11.12 m

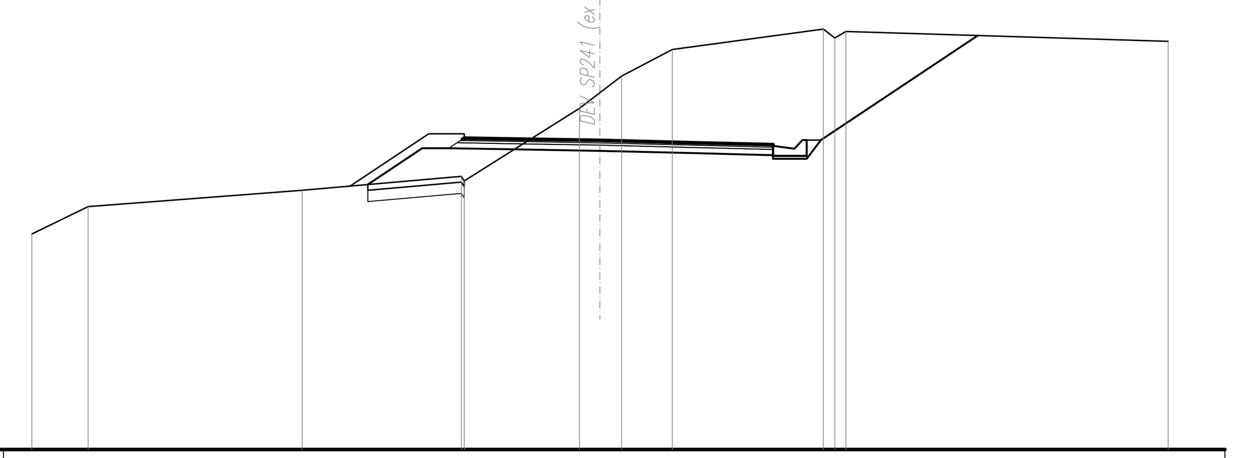

SCALA 1:200

Q.RIF. 869.00

QUOTE TERRENO	876.59 877.56 878.13 878.63 878.47 881.02 881.58 882.16 883.10 883.82 883.50 883.73 883.38
DIST.PARZIALI TERRENO	1.98 7.54 5.60 4.06 0.73 0.76 1.78 5.32 0.40 0.39 11.35
QUOTE PAVIMENTAZIONE	879.94 879.98 879.95 879.90 879.82 879.75 879.71
	1.53 3.25 3.25 2.84
QUOTE PROGETTO	878.34 879.62 879.62 879.58 879.53 879.45 879.38 879.75 879.71 879.35 879.25 879.25 879.91 883.59
DIST.PARZIALI PROGETTO	1.92 0.93 2.07 3.25 3.25 2.84 1.18 0.50 5.52

KEYPLAN - SVINCOLO SUD

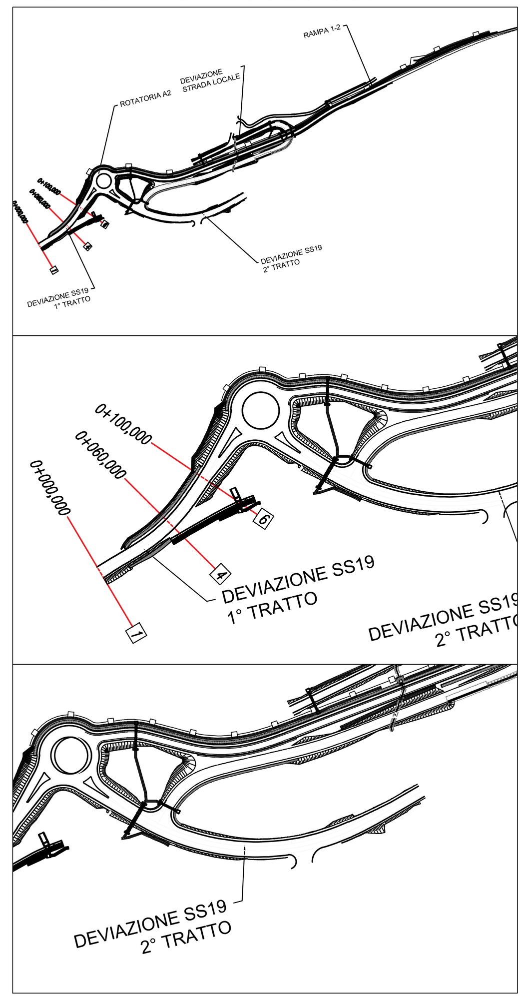

SEZIONI TRASVERSALI 1° TRATTO

SEZIONE N. : 1
Q. PROGETTO : 869,626
DIST.PROG. : 0+000,000

SCAVI E BONIFICHE	
STERRO	3,45 mq
SCOTICO	4,68 m
BONIFICA	3,95 mq
RILEVATI	
RILEVATO	14,22 mq
TERRENO VEGETALE	6,10 m
SOVRASTRUTTURA	
STRATO DI USURA	9,04 m
STRATO DI BINDER	9,10 m
STRATO DI BASE	9,18 m
STRATO DI MISTO GRANULARE	9,30 m

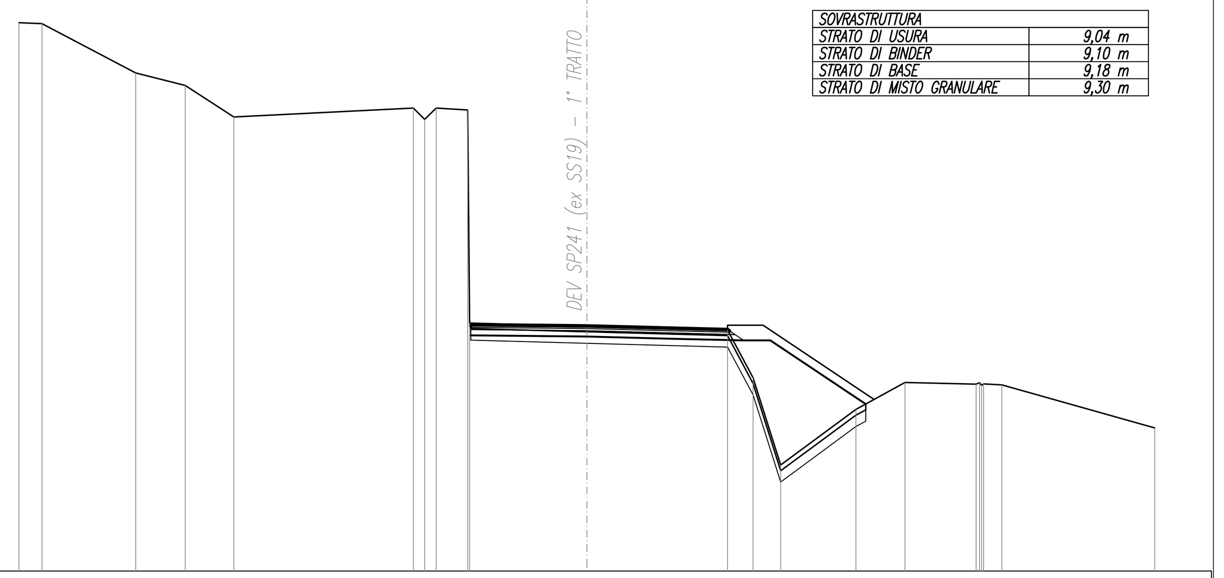

SCALA 1:200

Q.RIF. 861,00

QUOTE TERRENO	880,31 880,26 878,53 878,10 876,98 877,30 876,90 877,30 877,23 869,73 869,62 869,49 867,81 864,73 866,69 867,64 867,58 867,63 867,54 867,58 867,56 866,04
DIST.PARZIALI TERRENO	0,81 3,30 1,75 1,71 6,32 0,40 0,40 1,11 4,13 4,96 0,89 0,98 2,65 1,73 2,50 0,64 5,38
QUOTE PAVIMENTAZIONE	869,63 869,67 869,66 869,63 869,54 869,50 869,46
	0,83 3,25 3,25 1,71
QUOTE PROGETTO	869,30 869,67 869,63 869,29 869,26 869,17 869,12 869,12 866,88
DIST.PARZIALI PROGETTO	0,83 3,25 3,25 2,28 0,93 3,36

SEZIONE N. : 4
Q. PROGETTO : 874,480
DIST.PROG. : 0+060,000

SCAVI E BONIFICHE	
STERRO	32,28 mq
SCOTICO	10,51 m
BONIFICA	4,20 mq
RILEVATI	
RILEVATO	20,89 mq
TERRENO VEGETALE	4,01 m
SOVRASTRUTTURA	
STRATO DI USURA	8,50 m
STRATO DI BINDER	8,56 m
STRATO DI BASE	8,62 m
STRATO DI MISTO GRANULARE	8,73 m

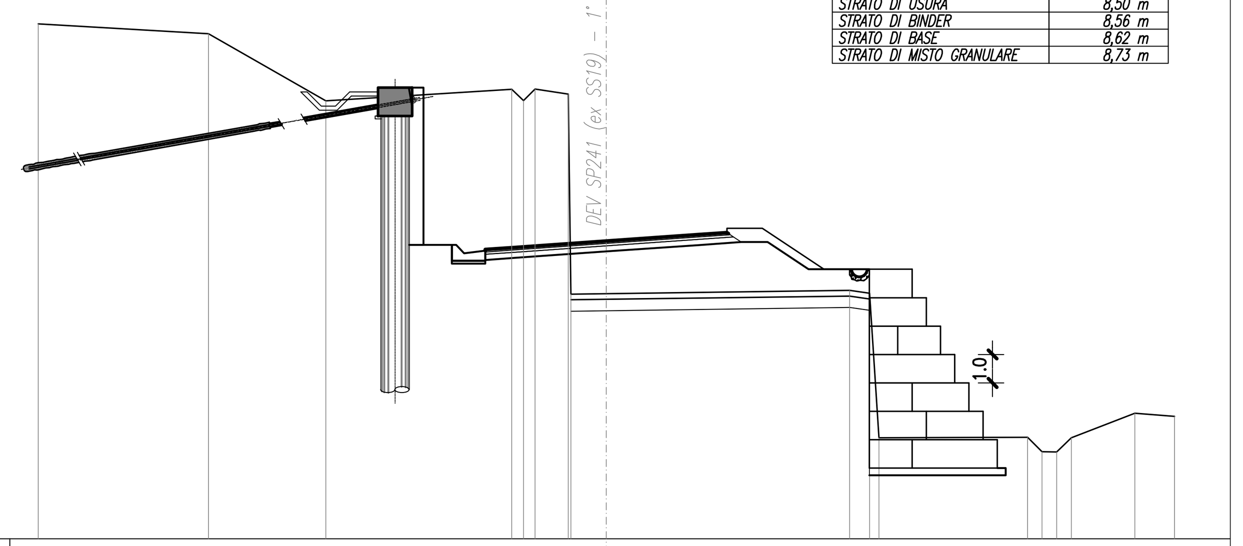

SCALA 1:200

Q.RIF. 864,00

QUOTE TERRENO	882,12 881,77 879,41 879,82 879,42 879,83 879,65 872,61 872,63 872,74 872,64 867,55 867,57 867,06 867,06 867,55 868,41 868,31
DIST.PARZIALI TERRENO	6,00 4,12 6,55 0,41 0,41 1,16 1,25 8,56 0,70 0,33 5,23 0,51 0,51 0,51 2,23 1,40
QUOTE PAVIMENTAZIONE	874,14 874,18 874,25 874,48 874,71 874,78 874,74
	1,01 3,25 3,25 0,99
QUOTE PROGETTO	874,34 873,68 873,81 874,18 874,14 873,68 873,78 873,88 874,11 874,34 874,44 874,44
DIST.PARZIALI PROGETTO	0,50 1,18 1,01 3,25 3,25 1,49 0,93

SEZIONE N. : 6
Q. PROGETTO : 878,080
DIST.PROG. : 0+100,000

SCAVI E BONIFICHE	
STERRO	104,87 mq
RILEVATI	
TERRENO VEGETALE	2,27 m
SOVRASTRUTTURA	
STRATO DI USURA	8,53 m
STRATO DI BINDER	8,59 m
STRATO DI BASE	8,67 m
STRATO DI MISTO GRANULARE	8,80 m

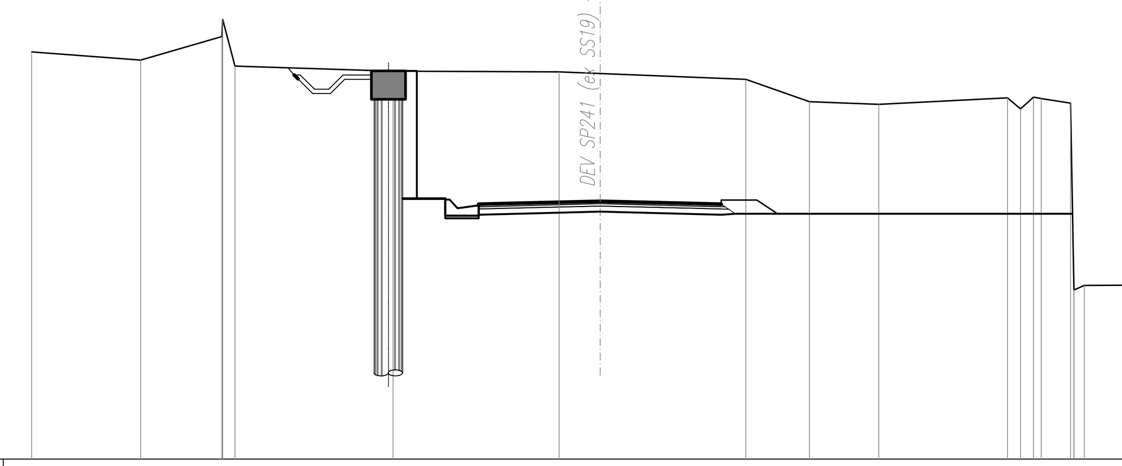

SCALA 1:200

Q.RIF. 869,00

QUOTE TERRENO	883,33 883,05 883,88 884,48 882,84 882,66 882,63 882,57 882,37 881,58 881,49 881,72 881,33 881,74 881,70 881,53 874,95 874,96 875,11 875,13 875,14
DIST.PARZIALI TERRENO	3,84 2,86 0,43 5,57 5,84 1,44 5,13 2,24 2,43 4,53 0,46 0,46 1,03 0,36 1,41 1,56
QUOTE PAVIMENTAZIONE	877,93 877,97 878,00 878,08 878,00 877,97 877,93
	1,02 3,25 3,25 1,01
QUOTE PROGETTO	883,62 878,13 877,47 877,60 877,97 877,93 877,47 877,57 877,63 877,71 877,63 877,60 877,97 877,93 877,57 877,47 877,47 878,13 881,56
DIST.PARZIALI PROGETTO	8,23 0,50 1,18 1,02 3,25 3,25 1,01 1,18 0,50 5,13

anas

Direzione Progettazione e Realizzazione Lavori

AUTOSTRADA A2 MEDITERRANEA
NUOVO SVINCOLO DI MORMANNO

PROGETTO DEFINITIVO
COD. UC 162

PROGETTAZIONE: R.T.I.: PROGIN S.p.A. (capogruppo mandataria)
CREW Cremonesi Workshop S.r.l - ART Risorse Ambiente Territorio S.r.l
ECOPLAME S.r.l. - InArPRO S.r.l.

RESPONSABILE INTEGRAZIONE PRESTAZIONI SPECIALISTICHE:
Dott. Ing. Antonio GRIMALDI (Progin S.p.A.)
GRIMALDI ANTONIO 30.06.2022 15:20:07 GMT+01:00

IL GEOLOGO:
Dott. Geol. Giovanni CARRA (ART Ambiente Risorse e Terriotrio S.r.l.)

IL COORDINATORE PER LA SICUREZZA IN FASE DI PROGETTAZIONE:
Dott. Ing. Michele CURIALE (Progin S.p.A.)

VISTO: IL RESPONSABILE DEL PROCEDIMENTO:
Dott. Ing. Antonio CITARELLA

PROTOCOLLO | DATA _____ 201_

CAPOGRUPPO MANDATARIA:
PROGETTAZIONE GRANDI INFRASTRUTTURE PROGIN S.p.A.
IORIO PAOLO 08.09.2022 15:15:27 GMT+01:00
Di... nico:
Dott. Ing. Paolo IORIO
IORIO PAOLO 30.06.2022 09:21:08 GMT+01:00

MANDANTI:
CREW — GRUPPO FERROVIE DELLO STATO ITALIANE — Direttore Tecnico: Dott. Arch. Claudio TURRINI
art — ambiente risorse territorio — Direttore Tecnico: Dott. Ing. Ivo FRESIA
ECOPLAME ambiente e paesaggio — Direttore Tecnico: Dott. Arch. Pasquale PISANO
InArPRO INGEGNERIA ARCHITETTURA — Direttore Tecnico: Dott. Ing. Massimo T. DE IORIO

STUDIO DI IMPATTO AMBIENTALE
PARTE PROGETTUALE
Semisvincolo Sud - Deviazione SS 19 1° e 2° tratto - Sezioni trasversali

CODICE PROGETTO	NOME FILE	REVISIONE	SCALA:
DP UC162 D20	T00IA03AMBSZ02B.dwg CODICE ELAB. T00IA03AMBSZ02	B	1:200

REV.	DESCRIZIONE	DATA	REDATTO	VERIFICATO	APPROVATO
B	Emissione a seguito istruttoria ANAS	Dicembre 2021	Diaferia	Scoppetta	Iorio
A	EMISSIONI	MARZO 2021	PAPARO	SCOPPETTA	IORIO