SEZIONE N. : 1
Q. PROGETTO : 896,934
DIST.PROG. : 0+000,000

SCAVI E BONIFICHE	
STERRO	7,27 mq
BONIFICA	0,45 mq
RILEVATI	
RILEVATO	0,50 mq
TERRENO VEGETALE	4,29 m
SOVRASTRUTTURA	
STRATO DI USURA	5,00 m
STRATO DI BINDER	5,00 m
STRATO DI BASE	5,00 m
STRATO DI MISTO CEMENTATO	5,00 m

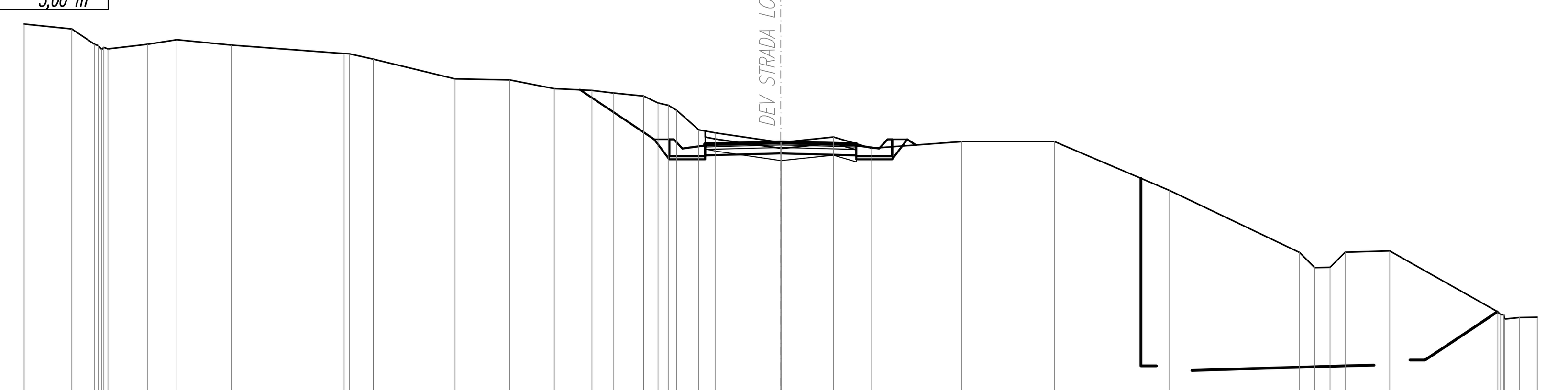

SCALA 1:200

Q.RIF. 884,00

QUOTE TERRENO	900,84 900,68 900,17 900,13 900,00 900,07 900,02 900,17 900,33 900,14 899,87 899,86 899,68 899,03 898,99 898,71 898,65 898,56 898,47 898,24 898,16 898,00 897,35 897,24 896,93 896,93 897,11 896,74 896,96 896,96 895,34 893,29 892,79 892,80 893,30 893,34 891,32 891,23 891,24 891,09 891,14 891,15
DIST.PARZIALI TERRENO	1,58 0,75 1,31 0,97 1,80 3,73 0,79 2,70 1,80 1,48 1,24 0,71 1,00 0,48 0,33 0,74 0,56 2,15 1,73 1,26 2,97 3,08 3,80 4,29 0,50 0,50 0,50 1,48 3,57 0,50 0,59
QUOTE PAVIMENTAZIONE	896,83 896,87 896,88 896,93 896,88 896,87 896,83
	0,50 2,00 2,00 0,50
QUOTE PROGETTO	898,67 897,03 896,37 896,87 896,83 896,37 896,47 896,50 896,51 896,56 896,51 896,50 896,87 896,83 896,47 896,37 897,03 896,85
DIST.PARZIALI PROGETTO	2,46 0,50 1,18 0,50 2,00 2,00 0,50 1,18 0,50

SEZIONE N. : 8
Q. PROGETTO : 908,300
DIST.PROG. : 0+140,000

SCAVI E BONIFICHE	
SCOTICO	11,46 m
BONIFICA	4,58 mq
RILEVATI	
RILEVATO	21,48 mq
TERRENO VEGETALE	8,15 m
SOVRASTRUTTURA	
STRATO DI USURA	5,51 m
STRATO DI BINDER	5,63 m
STRATO DI BASE	5,79 m
STRATO DI MISTO CEMENTATO	6,05 m

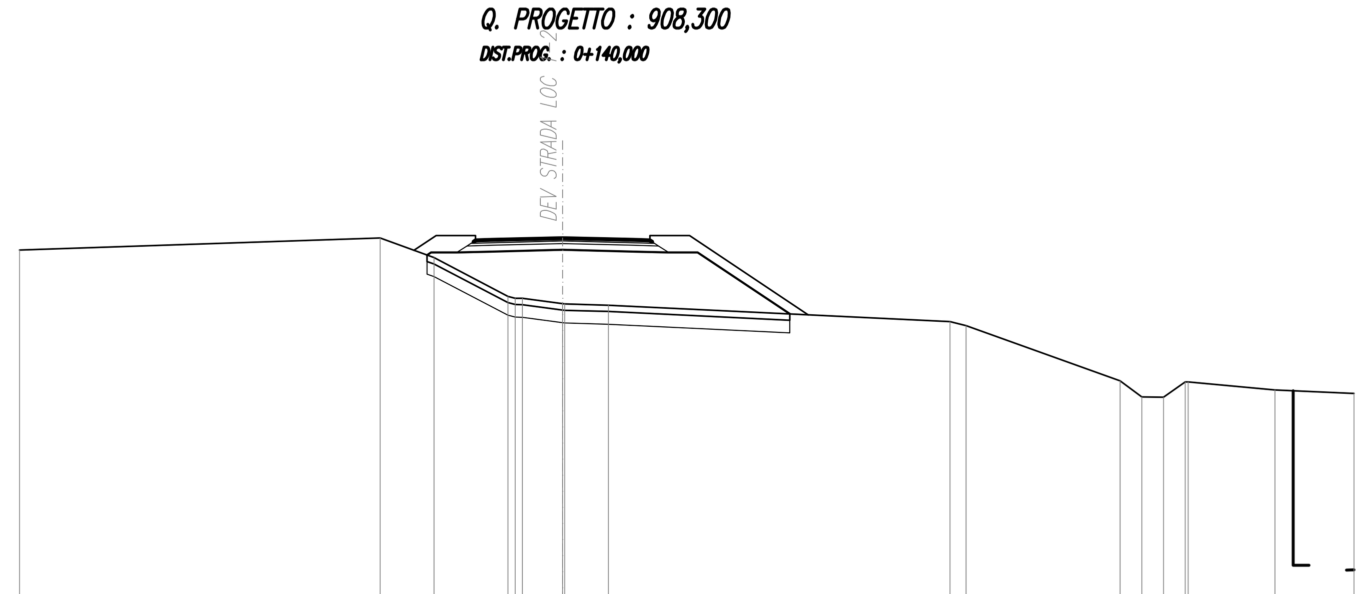

SCALA 1:200

Q.RIF. 892,00

QUOTE TERRENO	907,92 908,31 907,68 906,46 906,40 906,40 906,23 906,22 906,18 905,66 905,54 903,79 903,28 903,27 903,76 903,75 903,50 903,39
DIST.PARZIALI TERRENO	11,39 1,70 2,34 1,27 1,38 10,79 0,51 4,87 0,68 0,68 0,68 2,74 2,49
QUOTE PAVIMENTAZIONE	908,19 908,23 908,24 908,30 908,24 908,23 908,19
	0,50 2,25 2,26 0,50
QUOTE PROGETTO	907,76 907,85 907,85 907,87 907,93 907,87 907,85 907,85 905,90
DIST.PARZIALI PROGETTO	0,82 1,09 2,25 2,26 1,09 0,92 2,91

KEYPLAN - SVINCOLO SUD

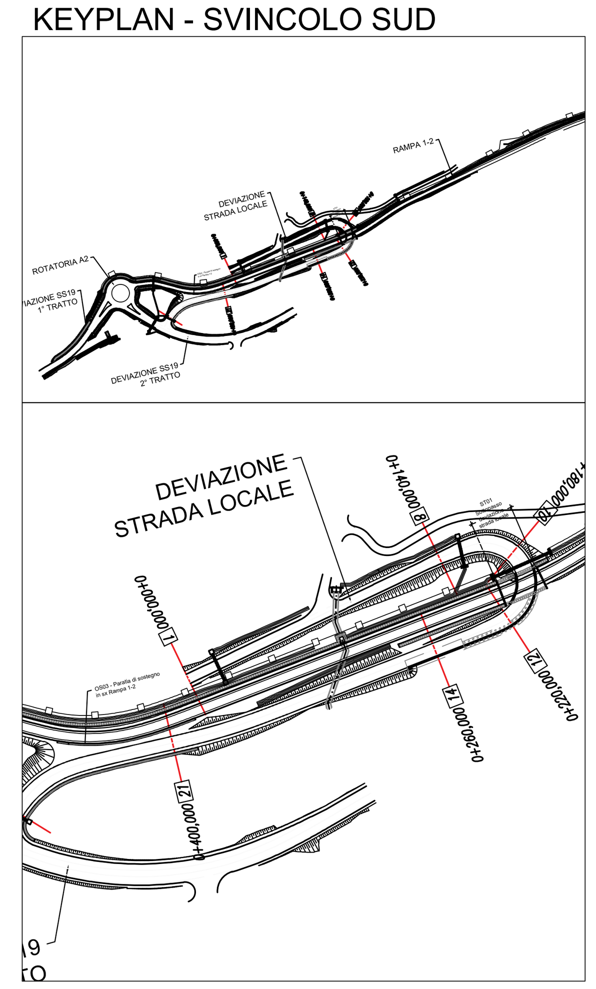

SEZIONE N. : 12
Q. PROGETTO : 905.128
DIST.PROG. : 0+220.000

SCAVI E BONIFICHE	
SCOTICO	11.37 m
BONIFICA	4.55 mq
RILEVATI	
RILEVATO	58.13 mq
TERRENO VEGETALE	2.67 m
SOVRASTRUTTURA	
STRATO DI USURA	7.84 m
STRATO DI BINDER	7.91 m
STRATO DI BASE	7.99 m
STRATO DI MISTO GRANULARE	8.11 m

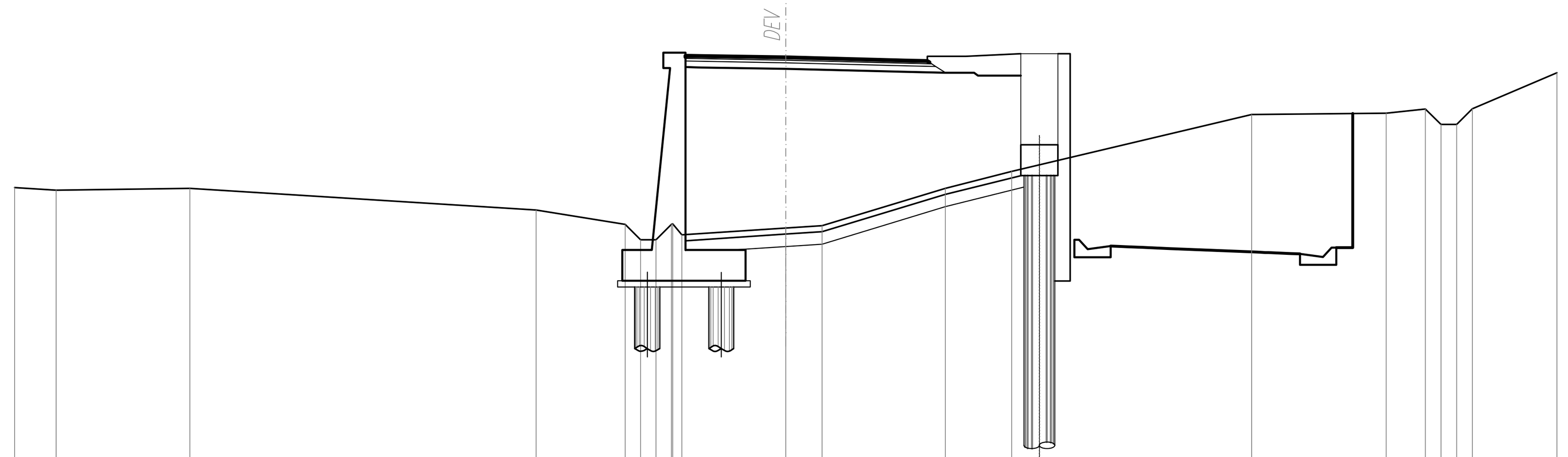

SCALA 1:200

Q.RIF. 891.00

QUOTE TERRENO	900.91 900.83 900.89 900.18 899.71 899.21 899.21 899.71 899.73 899.38 899.60 899.67 900.89 901.43 903.27 903.32 903.46 902.96 902.96 903.46 904.63
DIST.PARZIALI TERRENO	1.35 4.33 11.23 2.88 0.50 0.50 0.50 3.37 1.18 4.00 2.15 7.78 4.36 1.27 0.51 0.51 0.51 2.75
QUOTE PAVIMENTAZIONE	905.14 905.18 905.18 905.13 905.03 905.01 904.97
	0.50 2.75 4.09 0.50
QUOTE PROGETTO	899.59 904.81 904.81 904.81 904.76 904.66 904.63 904.63 904.54 904.54
DIST.PARZIALI PROGETTO	0.50 2.75 4.09 1.09 0.92 1.59

SEZIONE N. : 14
Q. PROGETTO : 901.128
DIST.PROG. : 0+260.000

SCAVI E BONIFICHE	
STERRO	15.04 mq
RILEVATI	
RILEVATO	0.25 mq
TERRENO VEGETALE	1.95 m
SOVRASTRUTTURA	
STRATO DI USURA	6.50 m
STRATO DI BINDER	6.56 m
STRATO DI BASE	6.64 m
STRATO DI MISTO GRANULARE	6.77 m

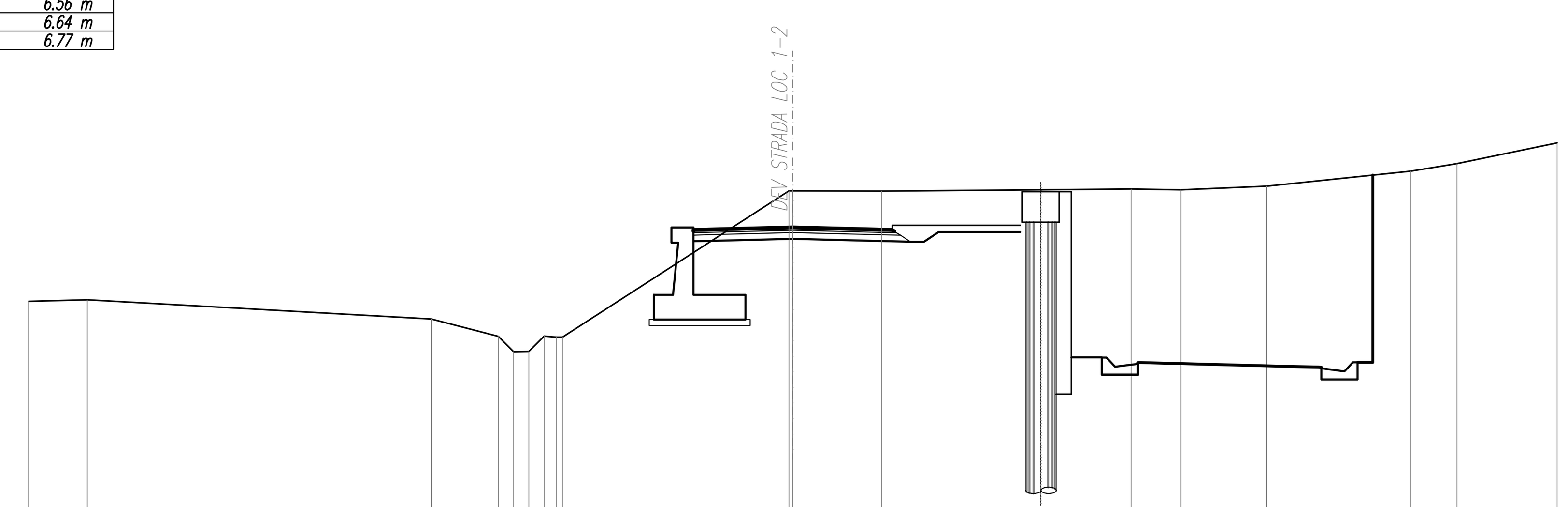

SCALA 1:200

Q.RIF. 889.00

QUOTE TERRENO	898.71 898.76 898.14 897.57 897.08 897.08 897.58 897.55 897.55 902.32 902.32 902.31 902.38 902.35 902.47 902.97 903.21 903.88
DIST.PARZIALI TERRENO	1.92 11.25 2.19 0.50 0.50 0.50 0.41 7.41 2.90 8.16 1.63 2.81 4.71 1.51 3.28
QUOTE PAVIMENTAZIONE	901.01 901.05 901.06 901.13 901.06 901.05 901.01
	0.50 2.75 2.75 0.50
QUOTE PROGETTO	900.12 900.68 900.68 900.69 900.76 900.69 900.66 900.66 900.98 900.98
DIST.PARZIALI PROGETTO	0.50 2.75 2.75 1.09 0.45 0.47 3.83

SEZIONE N. : 21
Q. PROGETTO : 887.128
DIST.PROG. : 0+400.000

SCAVI E BONIFICHE	
STERRO	37.67 mq
RILEVATI	
TERRENO VEGETALE	0.50 m
SOVRASTRUTTURA	
STRATO DI USURA	6.50 m
STRATO DI BINDER	6.50 m
STRATO DI BASE	6.50 m
STRATO DI MISTO GRANULARE	6.50 m

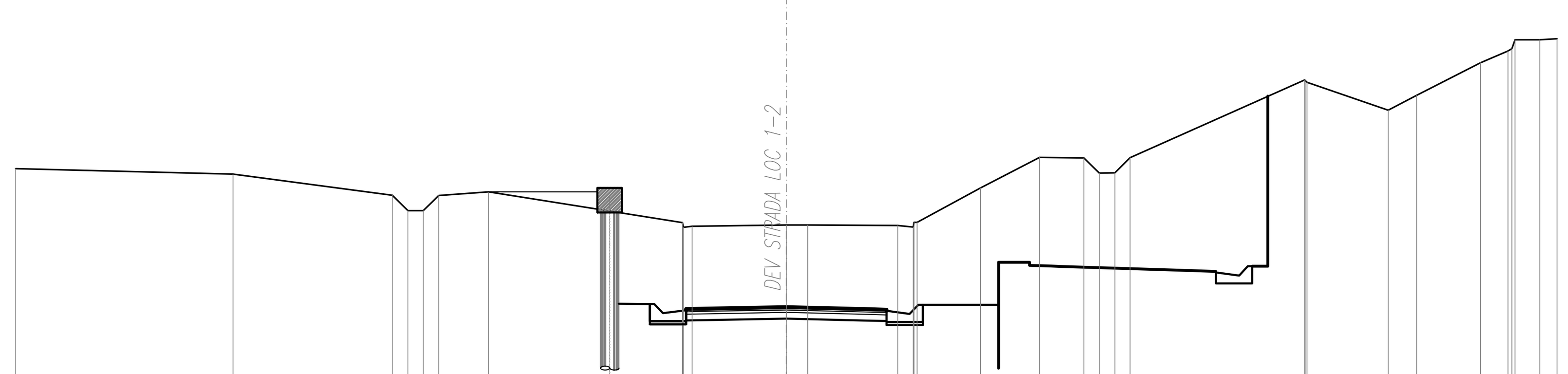

SCALA 1:200

Q.RIF. 880.00

QUOTE TERRENO	891.62 891.45 890.76 890.26 890.26 890.75 890.87 889.87 889.72 889.75 889.79 889.80 889.78 889.73 889.88 889.88 890.99 891.99 891.97 891.48 891.49 891.98 894.51 894.48 894.42 893.52 894.00 895.06 895.44 895.52 895.80 895.80 895.84
DIST.PARZIALI TERRENO	7.05 5.17 0.50 0.50 0.50 1.62 6.29 3.05 0.69 2.92 0.50 2.06 1.91 1.44 0.49 0.51 0.49 5.66 2.63 0.93 2.07 0.89 0.80 0.56
QUOTE PAVIMENTAZIONE	887.03 887.07 887.08 887.13 887.06 887.05 887.01
	0.50 2.75 2.75 0.50
QUOTE PROGETTO	890.12 887.23 886.57 887.07 887.03 886.57 886.67 886.70 886.71 886.76 886.69 886.68 887.05 887.01 886.65 886.55 886.51 887.21 887.21
DIST.PARZIALI PROGETTO	0.50 1.18 0.50 2.75 2.75 0.50 1.18 2.46

SEZIONE N. : 24
Q. PROGETTO : 881.128
DIST.PROG. : 0+460.000

SCAVI E BONIFICHE	
STERRO	54.82 mq
RILEVATI	
TERRENO VEGETALE	12.91 m
SOVRASTRUTTURA	
STRATO DI USURA	7.26 m
STRATO DI BINDER	7.26 m
STRATO DI BASE	7.26 m
STRATO DI MISTO GRANULARE	7.26 m

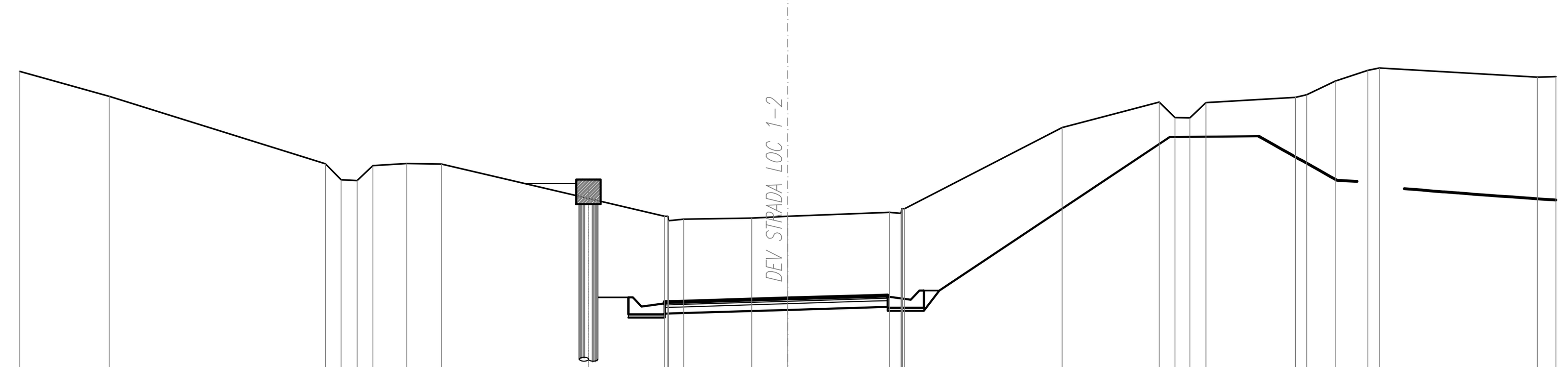

SCALA 1:200

Q.RIF. 874.00

QUOTE TERRENO	888.52 887.70 885.51 884.99 884.97 885.45 885.52 885.50 883.81 883.81 883.66 883.71 883.75 883.80 883.93 883.90 884.05 884.05 886.69 887.52 887.01 887.01 887.50 887.67 887.76 888.20 888.55 888.63 888.33 888.35
DIST.PARZIALI TERRENO	2.91 7.04 0.52 0.51 0.52 1.10 1.13 7.26 0.50 2.21 1.18 3.31 0.37 5.12 3.16 0.51 0.49 0.52 2.91 0.37 0.93 1.06 0.38 5.14 0.61
QUOTE PAVIMENTAZIONE	880.97 881.01 881.02 881.13 881.21 881.23 881.19
	0.50 3.51 2.75 0.50
QUOTE PROGETTO	884.20 881.17 880.51 881.01 880.97 880.51 880.61 880.64 880.65 880.76 880.84 880.86 881.23 881.19 880.83 880.73 880.51 881.39 886.39 886.41
DIST.PARZIALI PROGETTO	0.50 1.18 0.50 3.51 2.75 0.50 1.18 0.50 7.50 2.90

anas

Direzione Progettazione e Realizzazione Lavori

AUTOSTRADA A2 MEDITERRANEA
NUOVO SVINCOLO DI MORMANNO

PROGETTO DEFINITIVO
COD. UC 162

PROGETTAZIONE: R.T.I.: PROGIN S.p.A. (capogruppo mandataria)
CREW Cremonesi Workshop S.r.l - ART Risorse Ambiente Territorio S.r.l
ECOPLAME S.r.l. - InArPRO S.r.l.

RESPONSABILE INTEGRAZIONE PRESTAZIONI SPECIALISTICHE:
Dott. Ing. Antonio GRIMALDI (Progin S.p.A.) — GRIMALDI ANTONIO 30.06.2022 15:20:07 GMT+01:00

IL GEOLOGO:
Dott. Geol. Giovanni CARRA (ART Ambiente Risorse e Terriotrio S.r.l.)

IL COORDINATORE PER LA SICUREZZA IN FASE DI PROGETTAZIONE:
Dott. Ing. Michele CURIALE (Progin S.p.A.)

VISTO: IL RESPONSABILE DEL PROCEDIMENTO:
Dott. Ing. Antonio CITARELLA

PROTOCOLLO — DATA _____ 201_

CAPOGRUPPO MANDATARIA: PROGETTAZIONE GRANDI INFRASTRUTTURE PROGIN SpA
Dire[ttore Tecnico]: Dott. Ing. Paolo IORIO
IORIO PAOLO 08.09.2022 15:15:27 GMT+01:00
Firmato digitalmente da PAOLO IORIO C = IT

MANDANTI:
CREW — Direttore Tecnico: Dott. Arch. Claudio TURRINI
art — Direttore Tecnico: Dott. Ing. Ivo FRESIA
ECOPLAME ambiente e paesaggio — Direttore Tecnico: Dott. Arch. Pasquale PISANO
InArPRO ingegneria architettura — Direttore Tecnico: Dott. Ing. Massimo T. DE IORIO

STUDIO DI IMPATTO AMBIENTALE
PARTE PROGETTUALE
Semisvincolo Sud - Deviazione strada locale - Sezioni trasversali

CODICE PROGETTO	NOME FILE	REVISIONE	SCALA:
DP UC162 D20	T00IA03AMBSZ03B.dwg — CODICE ELAB. T00 IA03 AMB SZ03	B	1:200

REV.	DESCRIZIONE	DATA	REDATTO	VERIFICATO	APPROVATO
B	Emissione a seguito istruttoria ANAS	Dicembre 2021	Diaferia	Scoppetta	Iorio
A	EMISSIONI	MARZO 2021	PAPARO	SCOPPETTA	IORIO