PLANIMETRIA SVINCOLO CENTO - scala 1:1000

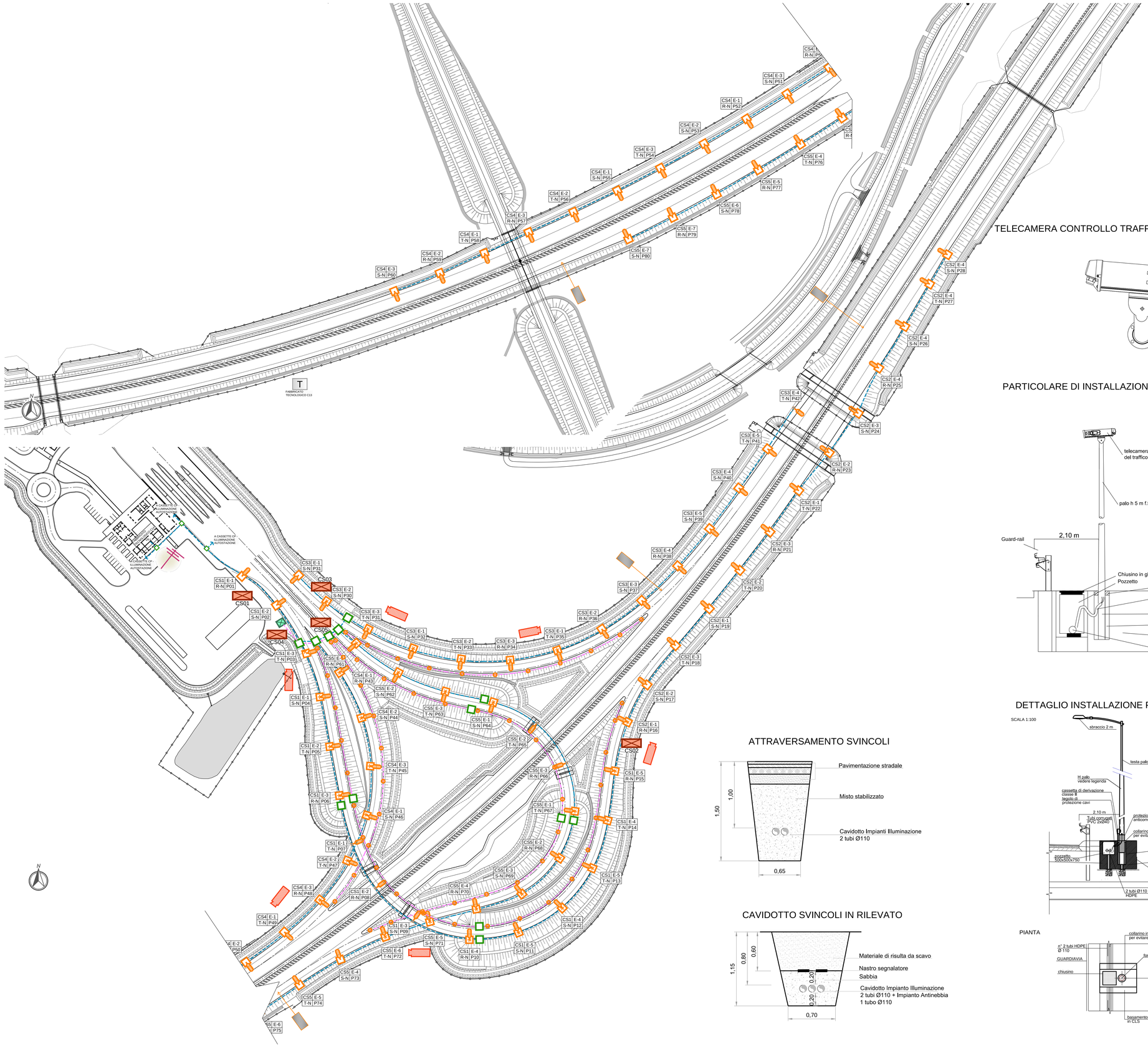

PLANIMETRIA SVINCOLO CENTO - scala 1:1000

TELECAMERA CONTROLLO TRAFFICO: VISTA LATERALE

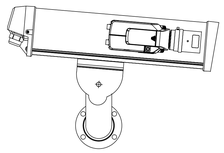

PARTICOLARE DI INSTALLAZIONE E DEL POZZETTO

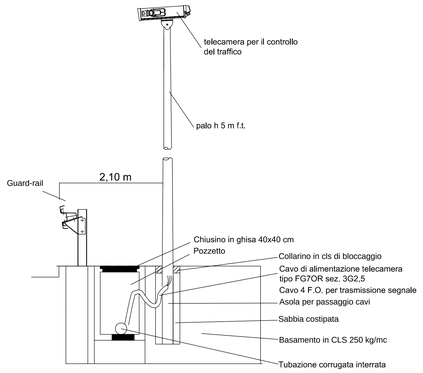

ATTRAVERSAMENTO SVINCOLI

CAVIDOTTO SVINCOLI IN RILEVATO

DETTAGLIO INSTALLAZIONE PALO IN RILEVATO

SCALA 1:100

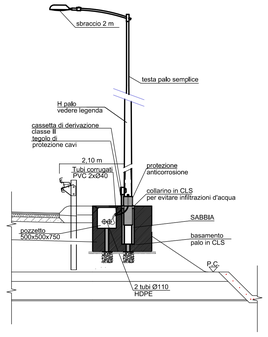

PIANTA

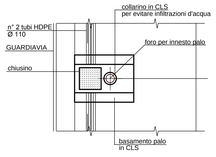

KEY-PLAN

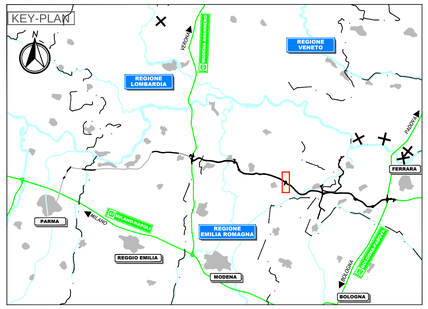

LEGENDA

QUADRI E RETE ELETTRICA	
	Quadro elettrico da esterno per sezionamento e comando punti luce su rampe di accelerazione e decelerazione in piattaforma autostradale
	Quadro elettrico da esterno a 2 scomparti per alloggiamento contatore ente distributore + sezionamento e comando punti luce per rotatorie in viabilità ordinaria
	Armadio stagno per contenimento centralina antinebbia
APPARECCHI	
	Punto luce rampa autostradale e piazzale autostazione costituito da corpo illuminante 120 LED, con sbraccio 2 m, su palo metallico di sostegno H 9 m f.t. e plinto in cls prefabbricato con pozzetto di raccordo tubazioni, cavi elettrici e chiusino in ghisa. Passo 37 m (salvo diverse indicazioni)
	Punto luce rampa autostradale costituito da corpo illuminante 100 LED, con sbraccio 2 m, su palo metallico di sostegno H 9 m f.t. e plinto in cls prefabbricato con pozzetto di raccordo tubazioni, cavi elettrici e chiusino in ghisa. Passo 37 m
	Punto luce rampa autostradale costituito da corpo illuminante a 100 LED, con sbraccio 2 m, su palo metallico di sostegno H 9 m f.t. staffato a viadotto con cassetta di raccordo tubazioni e cavi elettrici. Passo 37 m
	Punto luce parcheggio e piazzale esterni costituito da corpo illuminante 120 LED, con sbraccio 2 m, su palo metallico di sostegno H 8 m f.t. e plinto in cls prefabbricato con pozzetto di raccordo tubazioni, cavi elettrici e chiusino in ghisa.
	Punto luce viabilità esterna svincolo costituito da corpo illuminante 60 LED, con sbraccio 2 m, su palo metallico di sostegno H 8 m f.t. e plinto in cls prefabbricato con pozzetto di raccordo tubazioni, cavi elettrici e chiusino in ghisa. Passo 34 m (salvo diverse indicazioni)
	Punto luce in viabilita' ordinaria costituito da corpo illuminante 60 LED, con sbraccio 2 m, su palo metallico di sostegno H 8 m f.t. e plinto in cls prefabbricato con pozzetto di raccordo tubazioni e cavi elettrici e chiusino in ghisa. Passo 34 m(salvo diverse indicazioni)
	Palina luminosa sistema antinebbia - passo 25 m
	Cartello luminoso: in corrisp. di cuspide e 250 m prima VEDI CAMPO NOTE
	Telecamera per controllo traffico
	PMV tipo 2 - su viabilità ordinaria
	Antenna sistema di trasmissione radio
	Access point sistema Wi-Fi su palo h 5 m f.t.
POZZETTI E TUBAZIONI	
	Pozzetto prefabbricato in cls per sezionamento/ attraversamento cavidotti elettrici avente le dimensioni di 600x600x600 mm, completo di chiusino. Passo: 40 m
	Pozzetto prefabbricato in cls per sezionamento/attraversamento cavidotti in ambito di viabilita' ordinaria avente le dimensioni esterne di 600x600x600 mm, completo di chiusino. Passo: 40 m
	Tubazione per fibra ottica
	Infrastruttura in viabilità ordinaria: 2 tubi HDPE Ø110 + eventuale tritubo f.o.
	Tubazione per illuminazione: 2 tubi HDPE Ø110
	Tubazione per antinebbia: 1 tubo HDPE Ø110 - corsia accelerazione, decelerazione e svincoli.

NOTE

Cassetta — Circuito
Fase-Neutro — N° Palo

Il passo dei pali in rotatoria è legato alla geometria della stessa.
L' impianto antinebbia in itinere è rappresentato sulle apposite tavole.
Cartello luminoso: alimentazione n. 2 corpi illuminanti 2x36W (plafoniere IP65, corpo in acciaio inox e schermo in vetro temperato) per illuminazione cartelli indicatori.

IL CONCEDENTE

Regione Emilia-Romagna

IL CONCESSIONARIO

ARC AUTOSTRADA REGIONALE CISPADANA

AUTOSTRADA REGIONALE CISPADANA
DAL CASELLO DI REGGIOLO-ROLO SULLA A22 AL CASELLO DI FERRARA SUD SULLA A13

CODICE C.U.P. E81B08000060009

PROGETTO DEFINITIVO

ASSE AUTOSTRADALE
IMPIANTI TECNICI
OPERE SINGOLARI
SVINCOLO DI CENTO
PLANIMETRIA IMPIANTI ELETTRICI E SPECIALI SVINCOLO

IL PROGETTISTA
Ing. Antonio De Fazio
Albo Ingegneri Prov. BO n° 3696/A
INGEGNERE ANTONIO DE FAZIO

RESPONSABILE INTEGRAZIONE PRESTAZIONI SPECIALISTICHE
Ing. Emilio Salsi
Albo Ing. Reggio Emilia n° 945
ORDINE DEGLI INGEGNERI PROV. REGGIO EMILIA

IL CONCESSIONARIO
Autostrada Regionale Cispadana S.p.A.
IL PRESIDENTE
Graziano Pattuzzi

REV.	DATA	DESCRIZIONE	REDAZIONE	CONTROLLO	APPROVAZIONE
G					
F					
E					
D					
C					
B					
A	17.04.2012	EMISSIONE	FRASSINETI	DE FAZIO	SALSI

IDENTIFICAZIONE ELABORATO

NOM. PROG.	FASE	LOTTO	GRUPPO	CODICE OPERA MOD.	TIPO ELABORATO	PROGRESSIVO	REV.	DATA: MAGGIO 2012
4 3 2 3	P D	0	S 0 4	S I I 0 0	I E P 1	0 1	A	SCALA: 1:1000

IL PRESENTE DOCUMENTO NON POTRA' ESSERE COPIATO, RIPRODOTTO O ALTRIMENTI PUBBLICATO, IN TUTTO O IN PARTE, SENZA IL CONSENSO SCRITTO DEL CONCEDENTE. FUORI UTILIZZO NON AUTORIZZATO SARA' PERSEGUITO A NORMA DI LEGGE.
THIS DOCUMENT MAY NOT BE COPIED, REPRODUCED OR PUBLISHED, EITHER IN PART OR IN ITS ENTIRETY, WITHOUT THE WRITTEN PERMISSION OF ARCESIS CONSORTIUM. UNAUTHORIZED USE WILL BE PROSECUTED BY LAW.

scala di stampa 1:1