SCHEMA A BLOCCHI PISTA TELEPASS DI USCITA UT (TIPO B)

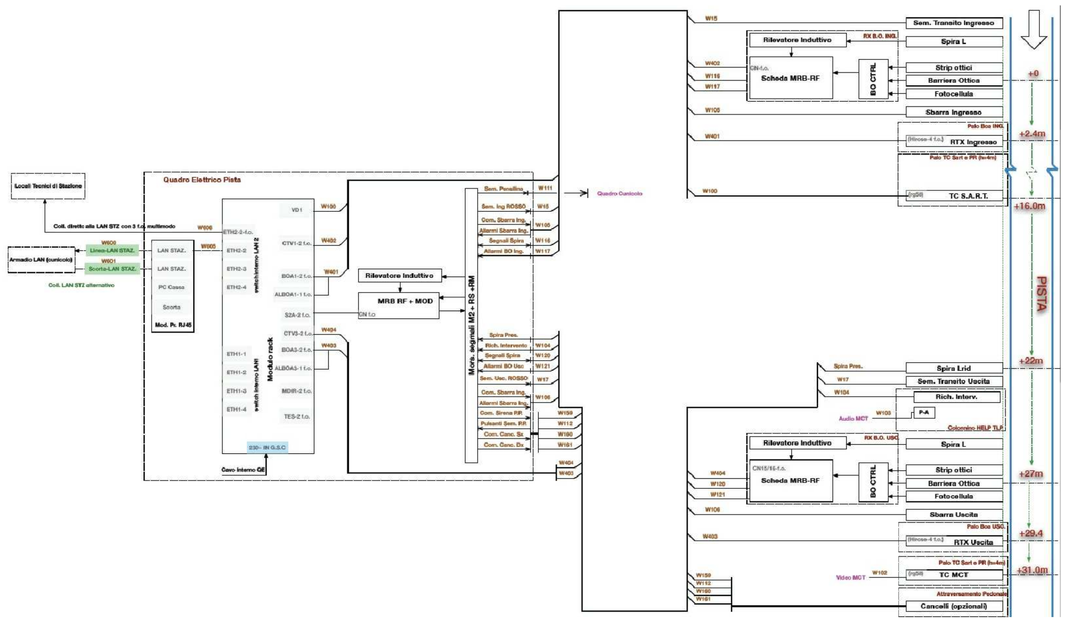

SCHEMA A BLOCCHI PISTA PROMISCUA DI ENTRATA E/ET (TIPO Q)

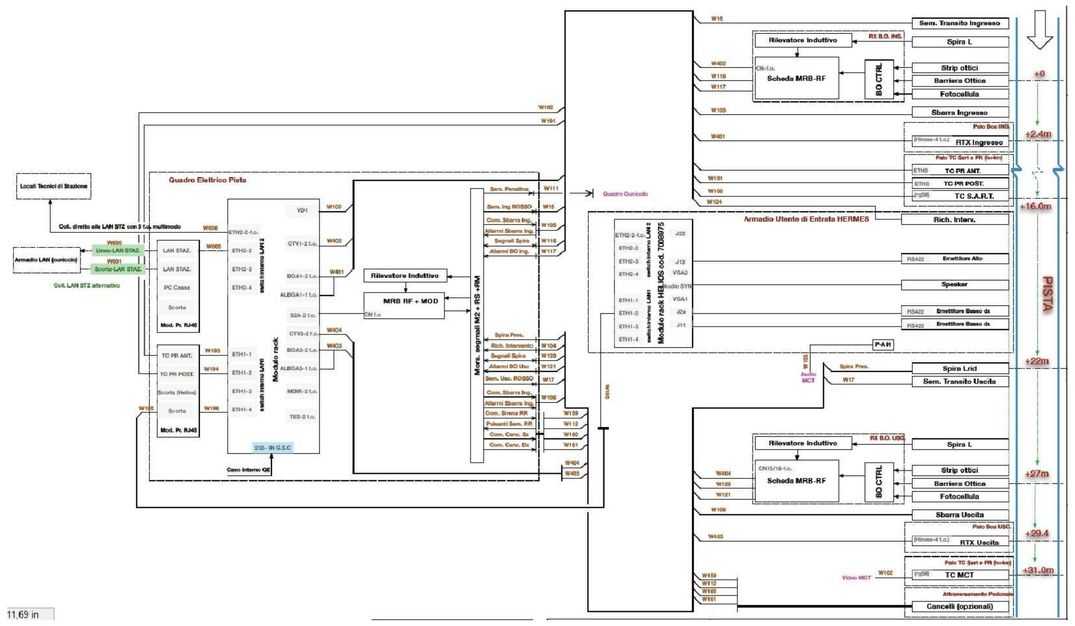

SCHEMA A BLOCCHI PISTA TELEPASS DI ENTRATA ET (TIPO G)

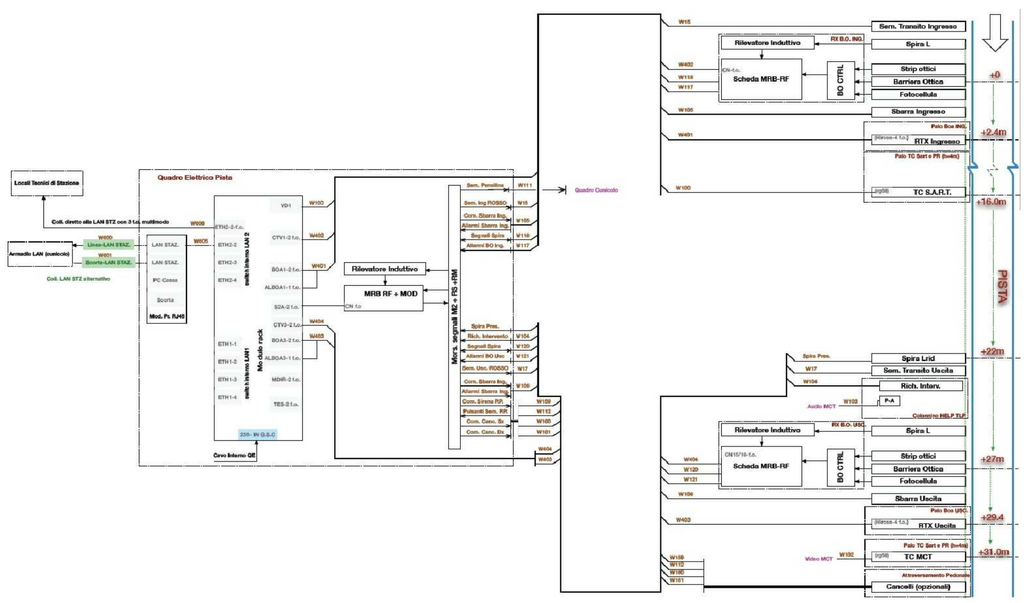

SCHEMA A BLOCCHI PISTA PROMISCUA CON CASSA AUTOMATICA UA/UTC (TIPO T)

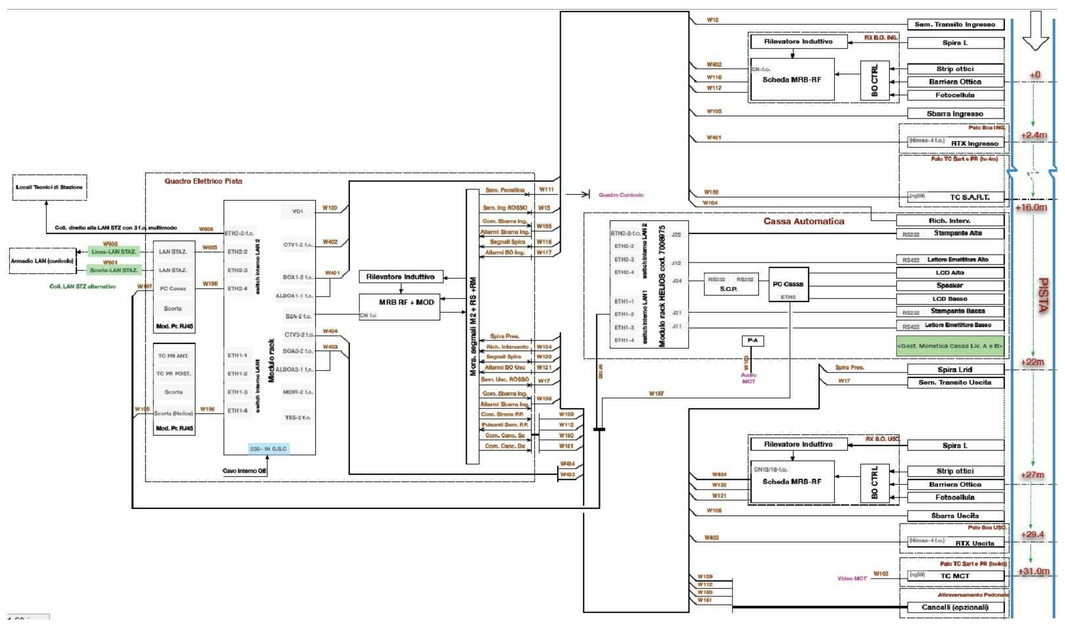

KEY-PLAN

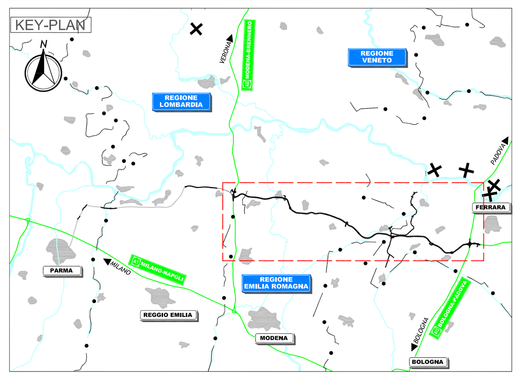

LEGENDA

ELABORATI DI RIFERIMENTO

NOTE

IL CONCEDENTE

Regione Emilia-Romagna

IL CONCESSIONARIO

ARC AUTOSTRADA REGIONALE CISPADANA

AUTOSTRADA REGIONALE CISPADANA
DAL CASELLO DI REGGIOLO-ROLO SULLA A22 AL CASELLO DI FERRARA SUD SULLA A13

CODICE C.U.P. E81B08000060009

PROGETTO DEFINITIVO

ASSE AUTOSTRADALE

IMPIANTI TECNICI

OPERE SINGOLARI

BARRIERA DI FERRARA SUD

SCHEMA FUNZIONALE IMPIANTO DI ESAZIONE

IL PROGETTISTA

Ing. Antonio De Fazio
Albo Ingegneri Prov. BO n° 3696/A

RESPONSABILE INTEGRAZIONE PRESTAZIONI SPECIALISTICHE

Ing. Emilio Salsi
Albo Ing. Reggio Emilia n° 945

IL CONCESSIONARIO

Autostrada Regionale Cispadana S.p.A.
IL PRESIDENTE
(Gianluca Pellatti)

REV.	DATA	DESCRIZIONE	REDAZIONE	CONTROLLO	APPROVAZIONE
G					
F					
E					
D					
C					
B					
A	17.04.2012	EMISSIONE	FRASSINETI	DE FAZIO	SALSI

IDENTIFICAZIONE ELABORATO

RIF. PROG.	FASE	LOTTO	GRUPPO	CODICE OPERA NEC	TIPOLOGIA OPERA	AMBITO	TIPO ELABORATO	PROGRESSIVO	REV.
4574	PD	0	S06	SIIOD	0	IE	DK	07	A

DATA: MAGGIO 2012

SCALA: -

IL PRESENTE DOCUMENTO NON POTRA' ESSERE COPIATO, RIPRODOTTO O ALTRIMENTI PUBBLICATO, IN TUTTO O IN PARTE, SENZA IL CONSENSO SCRITTO DEL CONCEDENTE. OGNI UTILIZZO NON AUTORIZZATO SARA' PERSEGUITO A NORMA DI LEGGE
THIS DOCUMENT MAY NOT BE COPIED, REPRODUCED OR PUBLISHED, EITHER IN PART OR IN ALL ENTIRETY, WITHOUT THE WRITTEN PERMISSION OF ARCESA CONCESSIONE. UNAUTHORIZED USE WILL BE PROSECUTED BY LAW.

scala di stampa 1:1