PLANIMETRIA CASERMA - PIANO INTERRATO - scala 1:50

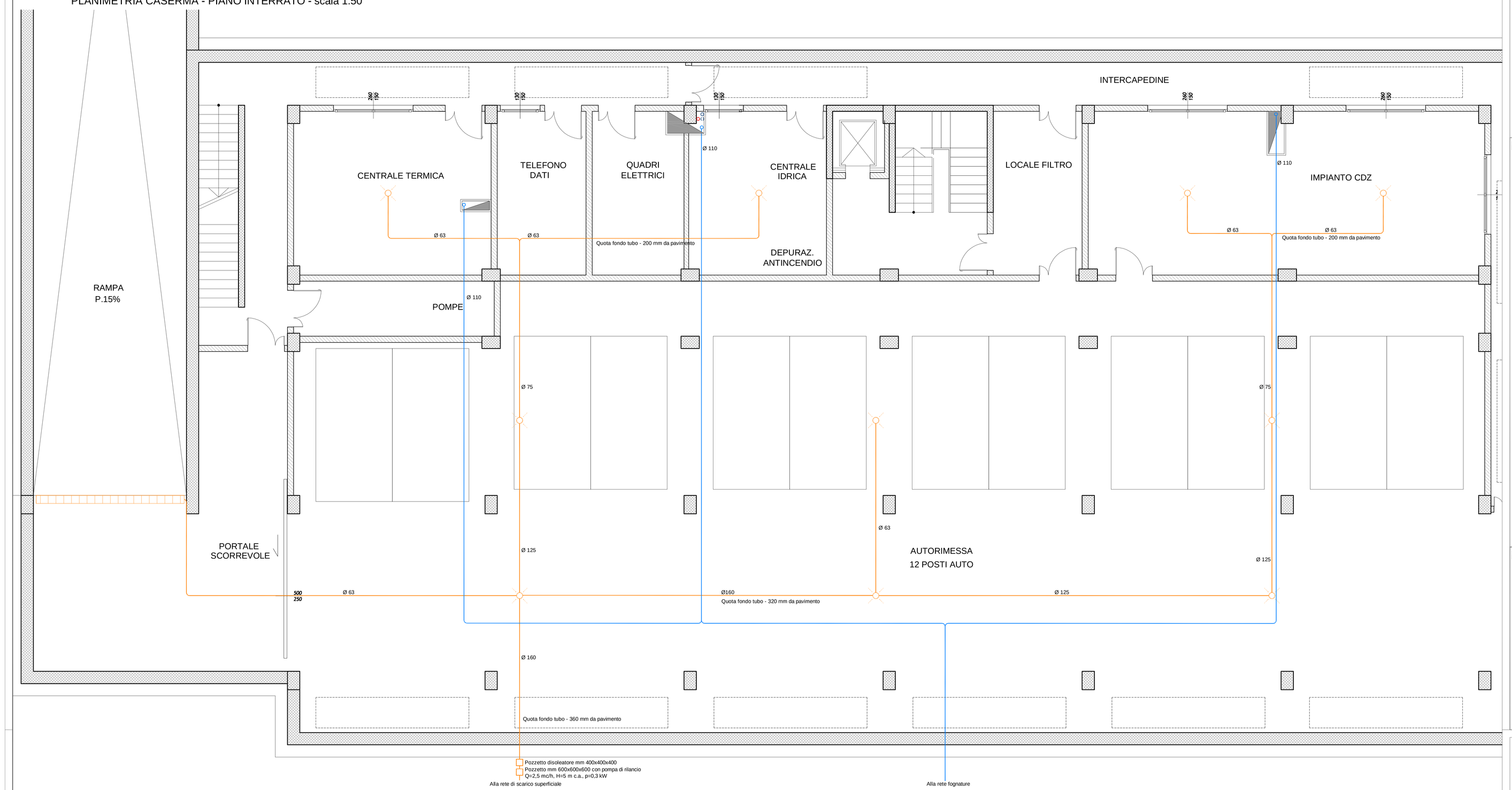

PARTICOLARE A: GRIGLIA SIFONATA

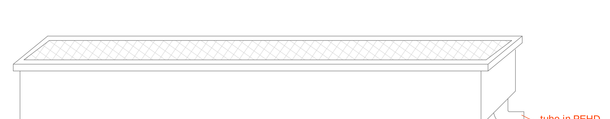

PARTICOLARE SIFONE E COLLEGAMENTI ESTERNI ALL'EDIFICIO

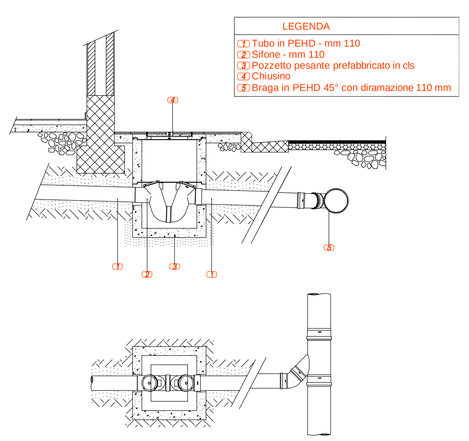

KEY-PLAN

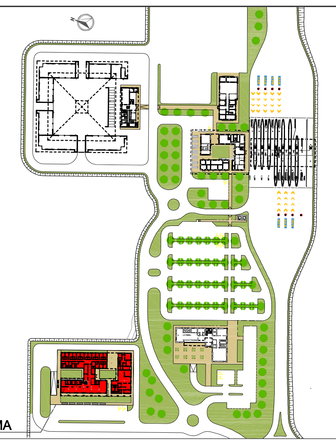

LEGENDA

	Linea di carico acqua calda sanitaria
	Linea di ricircolo
	Linea di carico sciacquoni WC
	Linea di carico acqua fredda sanitaria
	Linea di scarico lavabo/doccia/cucine PEHD Ø50
	Linea di scarico wc PEHD Ø110
	Linea di raccolta acque
	Pozzetto raccolta acque
	Pozzetto con caditoia
	Rete impianto antincendio e cassetta tipo UNI45 per protezione interna
	Linea acqua antincendio in acciaio zincato

NOTE

IL CONCEDENTE

Regione Emilia-Romagna

IL CONCESSIONARIO

ARC AUTOSTRADA REGIONALE CISPADANA

AUTOSTRADA REGIONALE CISPADANA

DAL CASELLO DI REGGIOLO-ROLO SULLA A22 AL CASELLO DI FERRARA SUD SULLA A13

CODICE C.U.P. : E81B08000060009

PROGETTO DEFINITIVO

ASSE AUTOSTRADALE

IMPIANTI TECNICI

EDIFICI E BARRIERE DI ESAZIONE

SAN FELICE SUL PANARO-FINALE EMILIA

PLANIMETRIA IMPIANTO IDRICO SANITARIO CASERMA - PIANO INTERRATO

IL PROGETTISTA
Ing. Antonio De Fazio
Albo Ingegneri Prov. BO n° 3696/A

RESPONSABILE INTEGRAZIONE PRESTAZIONI SPECIALISTICHE
Ing. Emilio Salsi
Albo Ing. Roma n° 845

IL CONCESSIONARIO
Autostrada Regionale Cispadana S.p.A.
IL PRESIDENTE
Graziano Pattuzzi

REV.	DATA	DESCRIZIONE	REDAZIONE	CONTROLLO	APPROVAZIONE
G					
F					
E					
D					
C					
B					
A	17.04.2012	EMISSIONE	FRASSINETTI/DE FAZIO	SALSI	

IDENTIFICAZIONE ELABORATO

N.ORD.	TIPO	LOTT.	ANNO	CODICE OPERA-NEC	PARTE OPERA	ARG	TIPO CARDINEO	PROGRESSIVO	REV.
4627	PD	0	503	SFB03	0	IM	PI	30	A

DATA MAGGIO 2012

SCALA 1:50

IL PRESENTE DOCUMENTO NON POTRA' ESSERE COPIATO, RIPRODOTTO O ALTRIMENTI PUBBLICATO, IN TUTTO O IN PARTE, SENZA IL CONSENSO SCRITTO DEL CONCEDENTE. OGNI UTILIZZO NON AUTORIZZATO SARA' PERSEGUITO A NORMA DI LEGGE
THIS DOCUMENT MAY NOT BE COPIED, REPRODUCED OR PUBLISHED, EITHER IN PART OR IN ITS ENTIRETY, WITHOUT THE WRITTEN PERMISSION OF ARCEDES CONCESSIONAIRE. UNAUTHORIZED USE WILL BE PROSECUTED BY LAW

CAD-ARC Edizione 2.2