PLANIMETRIA CASERMA - PIANO TERRA - scala 1:100

PIANO PRIMO - scala 1:100

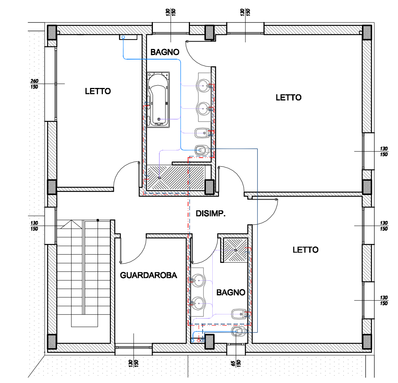

PARTICOLARE C: SIFONE E COLLEGAMENTI ESTERNI ALL'EDIFICIO

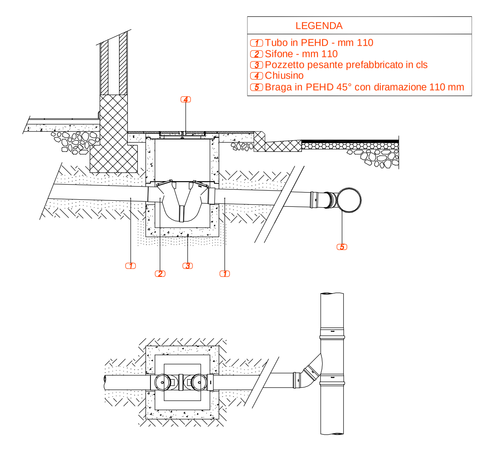

KEY-PLAN

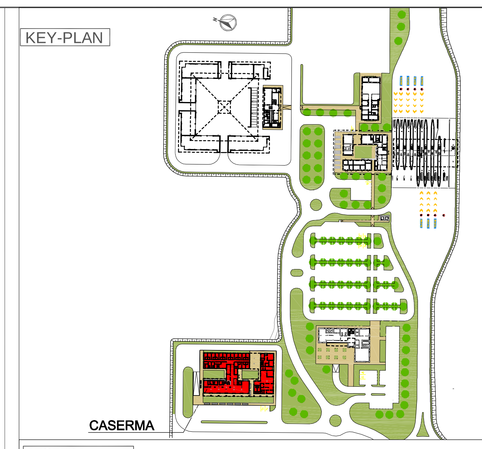

LEGENDA

	Linea di carico acqua calda sanitaria
	Linea di ricircolo
	Linea di carico sciacquoni WC
	Linea di carico acqua fredda sanitaria
	Linea di scarico lavabo/doccia/cucine PEHD Ø50
	Linea di scarico wc PEHD Ø110
	Linea di raccolta acque
	Pozzetto raccolta acque
	Pozzetto con cadittoia
	Rete impianto antincendio e cassetta tipo UNI45 per protezione interna
	Linea acqua antincendio in acciaio zincato

NOTE

IL CONCEDENTE

Regione Emilia-Romagna

IL CONCESSIONARIO

ARC AUTOSTRADA REGIONALE CISPADANA

AUTOSTRADA REGIONALE CISPADANA

DAL CASELLO DI REGGIOLO-ROLO SULLA A22 AL CASELLO DI FERRARA SUD SULLA A13

CODICE C.U.P.: E81B08000000009

PROGETTO DEFINITIVO

ASSE AUTOSTRADALE

IMPIANTI TECNICI

EDIFICI E BARRIERE DI ESAZIONE

SAN FELICE SUL PANARO-FINALE EMILIA

PLANIMETRIA IMPIANTO IDRICO SANITARIO CASERMA - PIANO TERRA÷PIANO PRIMO

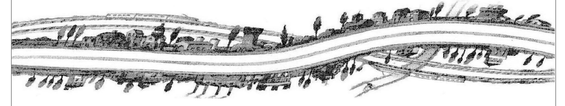

IL PROGETTISTA

Ing. Antonio De Fazio
Albo Ingegneri Prov. BO n° 3696/A

INGEGNERE ANTONIO DE FAZIO Settore Civile e Ambientale Albo n° 3696 - A

RESPONSABILE INTEGRAZIONE PRESTAZIONI SPECIALISTICHE

Ing. Emilio Salsi
Albo Ing. Reggio Emilia n° 945

IL CONCESSIONARIO

Autostrada Regionale Cispadana S.p.A.
IL PRESIDENTE
Graziano Pattarello

REV.	DATA	DESCRIZIONE	REDAZIONE	CONTROLLO	APPROVAZIONE
G					
F					
E					
D					
C					
B					
A	17.04.2012	EMISSIONE	FRASSINETTI/DE FAZIO	SALSI	

IDENTIFICAZIONE ELABORATO

Sub PROG.	SEZ.	LOTTO	ANNO	CODICE OPERA MD	TIPO OPERA	MD	NR CABINETTO	PROGRESSIVO	REV.
4 6 2 8	P D	0	S 0 3	S F B 0 3	0	I M	P 1	3 1	A

DATA MAGGIO 2012

SCALA 1:100

IL PRESENTE DOCUMENTO NON POTRA' ESSERE COPIATO, RIPRODOTTO O ALTRIMENTI PUBBLICATO, IN TUTTO O IN PARTE, SENZA IL CONSENSO SCRITTO DEL CONCEDENTE. OGNI UTILIZZO NON AUTORIZZATO SARA' PERSEGUITO A NORMA DI LEGGE
THIS DOCUMENT MAY NOT BE COPIED, REPRODUCED OR PUBLISHED, EITHER IN PART OR IN ITS ENTIRETY, WITHOUT THE WRITTEN PERMISSION OF THE CONCEDENTE. UNAUTHORIZED USE WILL BE PROSECUTED BY LAW.

stampa del: 17/04/12 ora: 17:17