PLANIMETRIA FABBRICATO DI ESAZIONE - scala 1:50

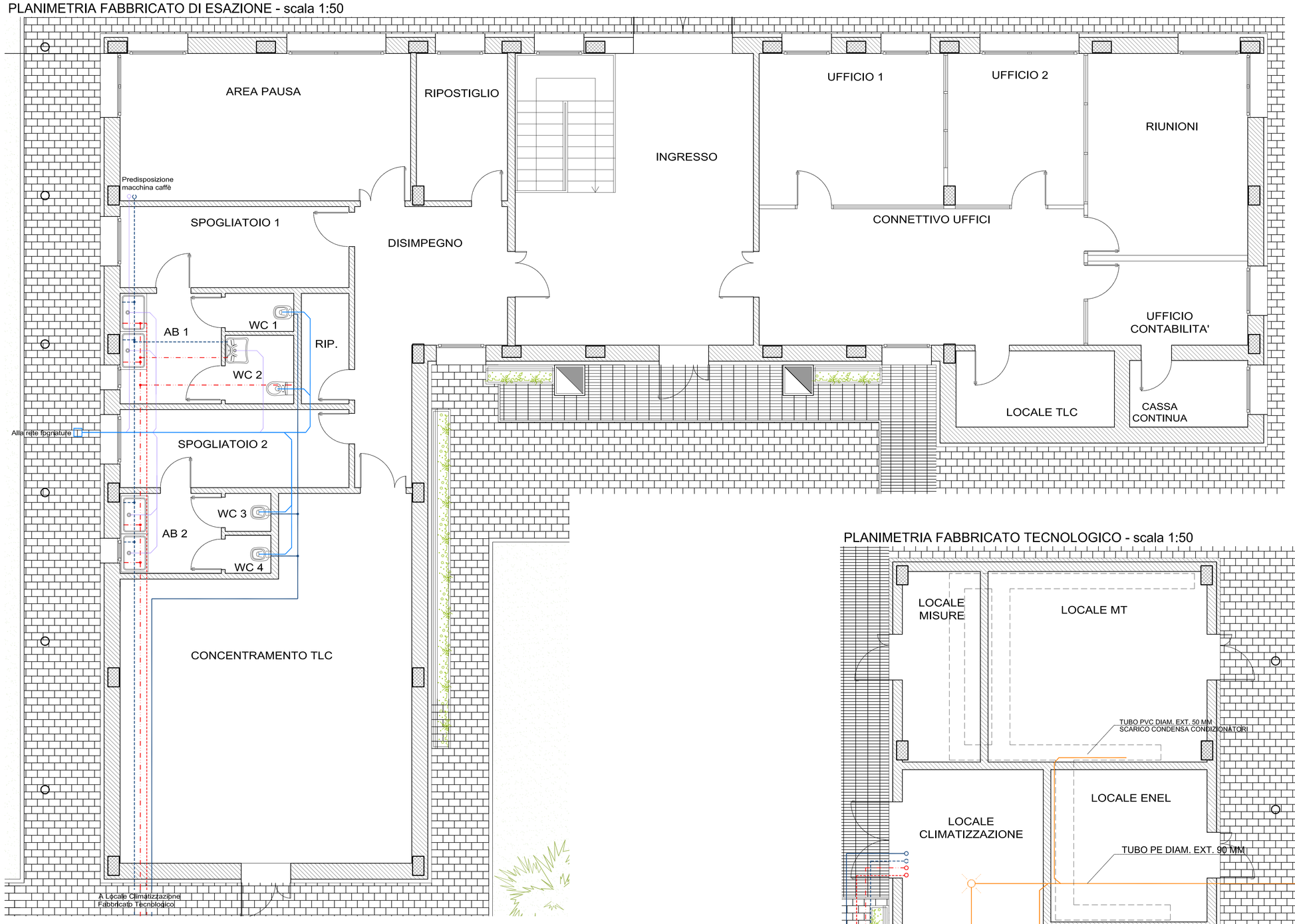

PARTICOLARE C: SIFONE E COLLEGAMENTI ESTERNI ALL'EDIFICIO

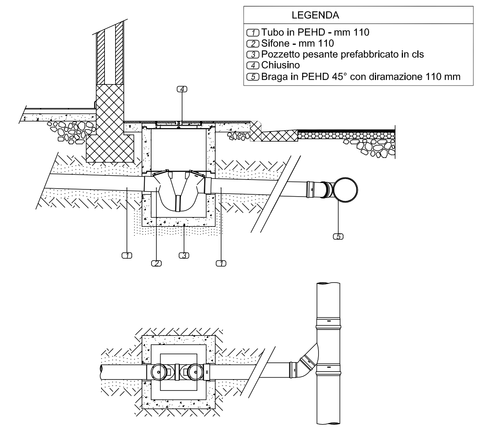

PLANIMETRIA FABBRICATO TECNOLOGICO - scala 1:50

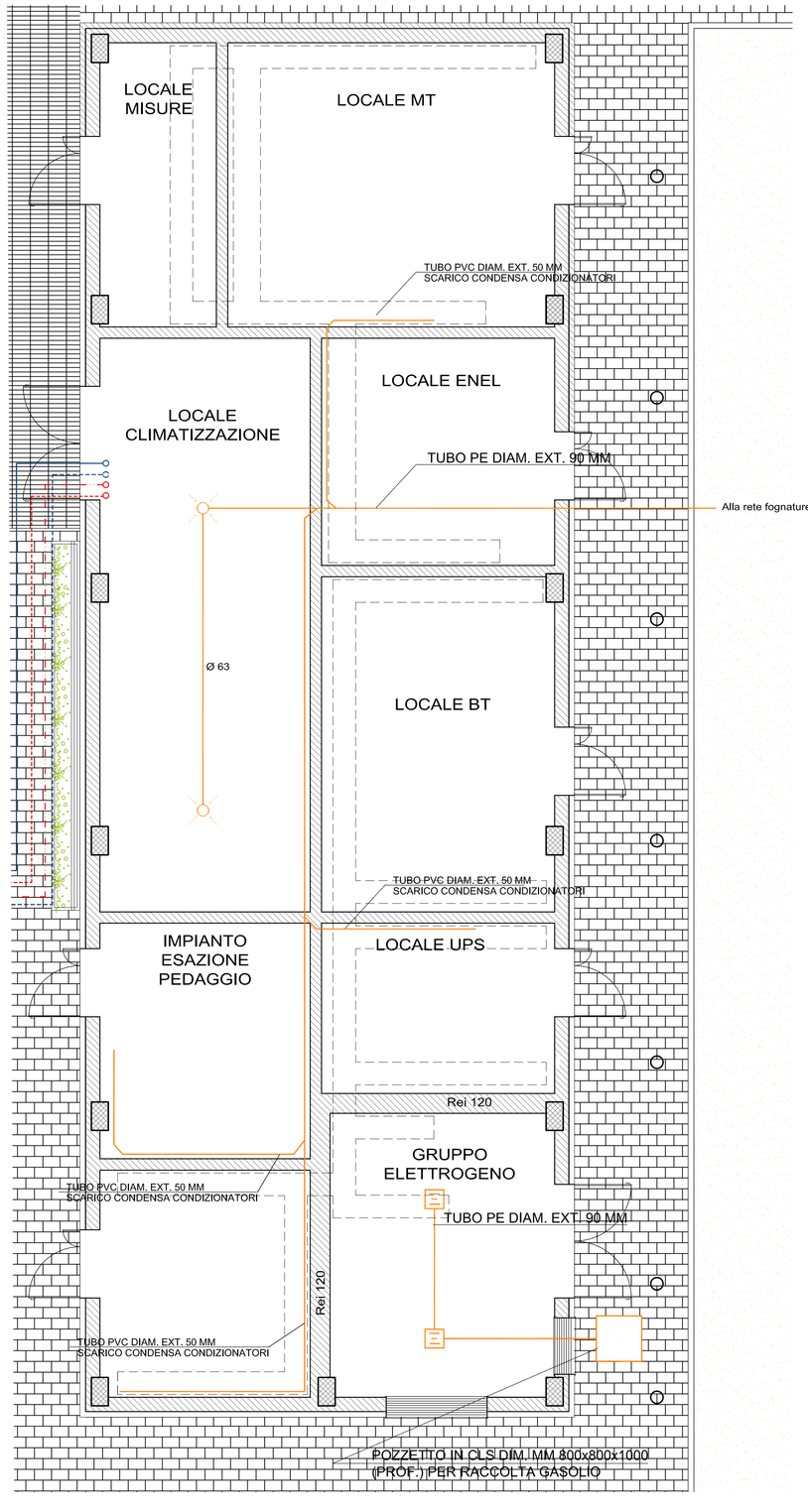

ASSONOMETRIA BAGNO DISABILI

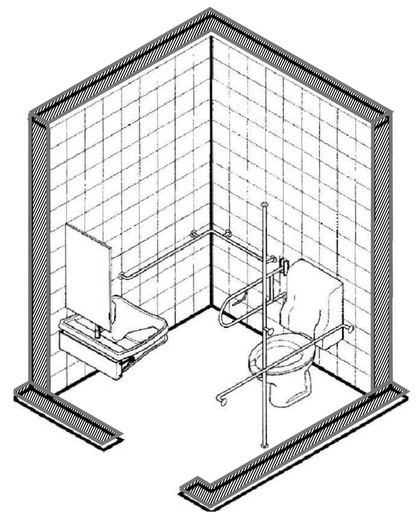

DETTAGLIO PLANIMETRIA BAGNO DISABILI

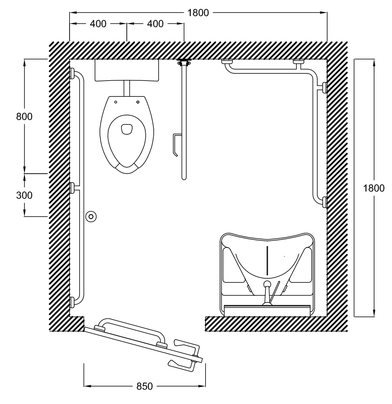

PLANIMETRIA PUNTO BLU - scala 1:50

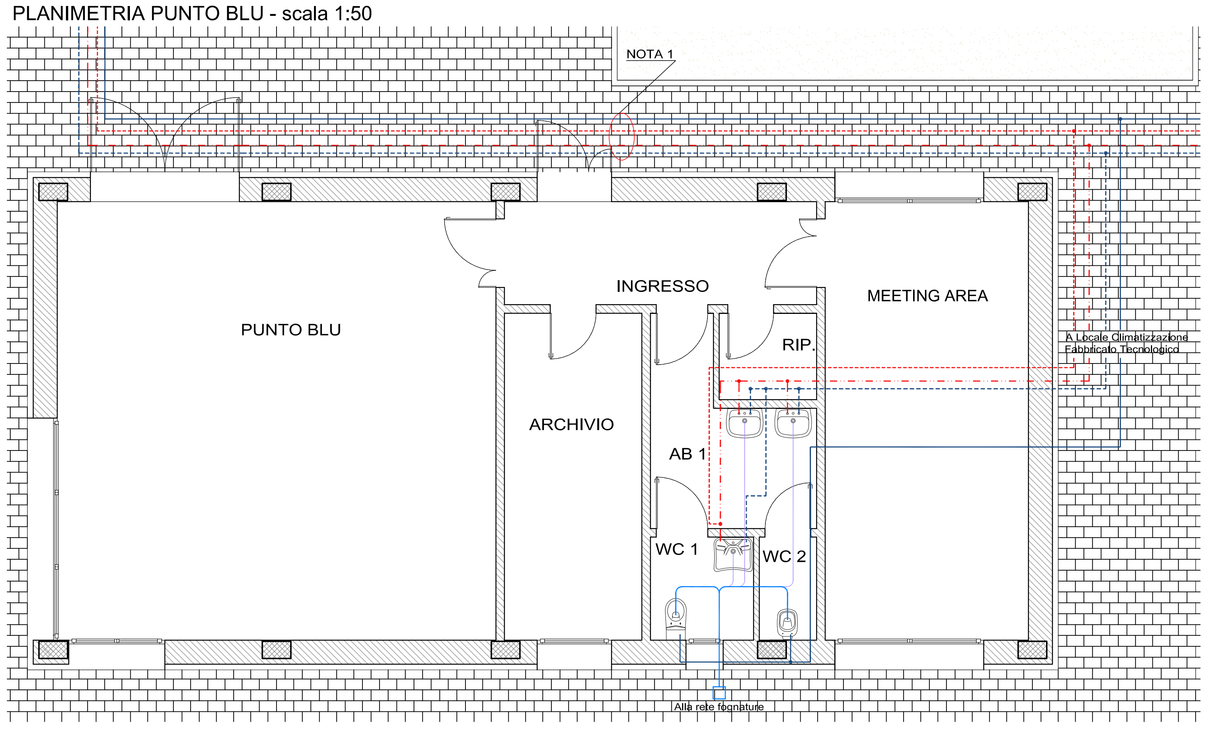

KEY-PLAN

SVINCOLO SAN FELICE

LEGENDA

	Linea di carico acqua calda
	Linea di carico acqua fredda
	Linea di scarico lavabo/doccia PEHD Ø50
	Linea di scarico wc PEHD Ø110
	Linea di raccolta acque
	Pozzetto raccolta acque
	Pozzetto con caditoia
	Rete impianto antincendio e cassetta tipo UNI45 per protezione interna
	Linea acqua antincendio in acciaio zincato

NOTE

NOTA 1 : le tubazioni direttamente interrate saranno del tipo in polietilene reticolato isolate con schiuma rigida in poliuretano

IL CONCEDENTE: Regione Emilia-Romagna

IL CONCESSIONARIO: ARC Autostrada Regionale Cispadana

AUTOSTRADA REGIONALE CISPADANA
DAL CASELLO DI REGGIOLO-ROLO SULLA A22 AL CASELLO DI FERRARA SUD SULLA A13

CODICE C.U.P. E81B08000060009

PROGETTO DEFINITIVO

ASSE AUTOSTRADALE
IMPIANTI TECNICI
EDIFICI E BARRIERE DI ESAZIONE
BARRIERA DI FERRARA SUD
PLANIMETRIA IMPIANTO IDRICO SANITARIO FABBRICATI ESAZIONE

IL PROGETTISTA
Ing. Antonio De Fazio
Albo Ingegneri Prov. BO n° 3696/A
INGEGNERE ANTONIO DE FAZIO

RESPONSABILE INTEGRAZIONE PRESTAZIONI SPECIALISTICHE
Ing. Emilio Salsi
Albo Ing. Reggio Emilia n° 945

IL CONCESSIONARIO
Autostrade Regionali Cispadane S.p.A.
IL PRESIDENTE
Giuseppe Pellacani

REV.	DATA	DESCRIZIONE	REDAZIONE	CONTROLLO	APPROVAZIONE
G					
F					
E					
D					
C					
B					
A	17.04.2012	EMISSIONE	FRASSINETI	DE FAZIO	SALSI

IDENTIFICAZIONE ELABORATO

NUM. PROGR.	FASE	LOTTO	GRUPPO	CODICE OPERA MEC	TIPOLO OPERA	AMBITO	TPO ELABORATO	PROGRESSIVO	REV.
1 2 3 4	P D	0	S 0 6	S F B 0 6	0	I M	P I	0 2	A

DATA: MAGGIO 2012
SCALA: 1:50

IL PRESENTE DOCUMENTO NON POTRA' ESSERE COPIATO, RIPRODOTTO O ALTRIMENTI PUBBLICATO, IN TUTTO O IN PARTE, SENZA IL CONSENSO SCRITTO DEL CONCEDENTE. OGNI UTILIZZO NON AUTORIZZATO SARA' PERSEGUITO A NORMA DI LEGGE
THIS DOCUMENT MAY NOT BE COPIED, REPRODUCED OR PUBLISHED, EITHER IN PART OR IN ITS ENTIRETY, WITHOUT THE WRITTEN PERMISSION OF ARCESS CISPADANA. UNAUTHORIZED USE WILL BE PROSECUTED BY LAW.

scala di stampa 1:1