SEZIONE TIPOLOGICO TOMBINO
SCALA 1:25

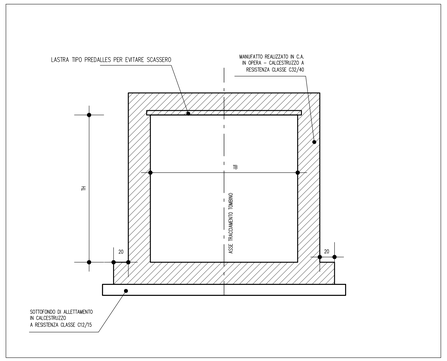

CANALE ARIANA MALCANTONE
SEZIONE C–C' SCALA 1:50

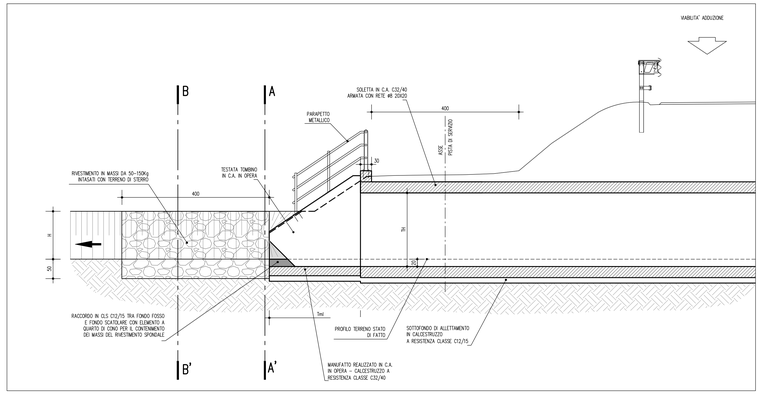

SBOCCO TOMBINO SCATOLARE CON PISTA STERRATA PER MEZZI CONSORZIALI
CANALE ARIANA MALCANTONE
PIANTA SCALA 1:50

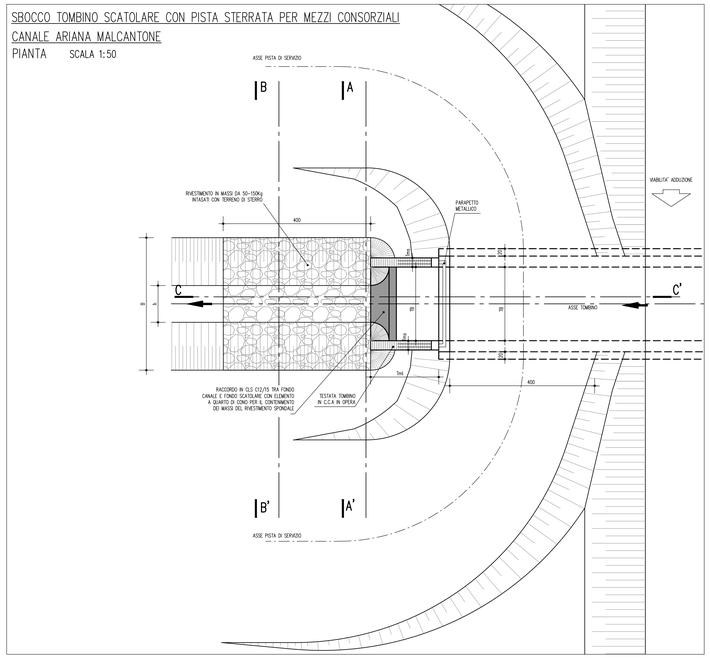

CARATTERISTICHE GEOMETRICHE DEGLI ATTRAVERSAMENTI

Pk	NOME CANALE	Imb.scavato B (m)	Imb.scavato H (m)	Imb.scavato L (m)	Tombino MASS	Tombino TIG (m)	Tombino TIH (m)	Deviazione monte MASS	Deviazione monte L (m)	Deviazione valle MASS	Deviazione valle L (m)
00+025.00	CAVO BURLA	2.8	6.7	1.5	DI10T0501	5.00	2.25				
00+192.00	CAVO BURLA	2	7	1.7	DI10T0502	5.00	2.25				
00+057.00	CANALE ARIANA MALCANTONE	1.5	3.7	1	DI10T0503	2.00	1.05	DI10DI0516	13	DI10DI0517	13

CARATTERISTICHE GEOMETRICHE DEI MANUFATTI

TOMBINI SCATOLARI

TOMBINI	Caratteristiche costruttive	base TB (m)	altezza TH (m)	AREA TA (m²)	lunghezza muro d'ala Tml (m)	spessore muro d'ala Tms (m)
tombino scatolare	in opera	1.50	1.00	1.50	1.65	0.25
tombino scatolare	in opera	1.50	1.50	2.25	2.25	0.25
tombino scatolare	in opera	2.00	1.00	2.00	1.65	0.25
tombino scatolare	in opera	2.00	1.50	3.00	2.25	0.25
tombino scatolare	in opera	2.00	2.00	4.00	2.70	0.30
tombino scatolare	in opera	2.50	2.00	5.00	2.70	0.30
tombino scatolare	in opera	2.50	3.00	7.50	3.90	0.40
tombino scatolare	in opera	3.00	1.50	4.50	2.25	0.25
tombino scatolare	in opera	3.00	2.00	6.00	2.70	0.30
tombino scatolare	in opera	3.00	2.50	7.50	3.30	0.35
tombino scatolare	in opera	4.00	2.00	8.00	2.70	0.30
tombino scatolare	in opera	4.00	2.50	10.00	3.30	0.35
tombino scatolare	in opera	4.00	3.00	12.00	3.90	0.40
tombino scatolare	in opera	5.00	2.25	11.25	3.30	0.35
tombino scatolare	in opera	5.00	3.00	15.00	3.90	0.40
tombino scatolare	in opera	6.00	4.00	24.00	4.95	0.45
tombino scatolare	in opera	8.00	4.00	32.00	4.95	0.45

ELABORATI DI RIFERIMENTO

PD_0_D01_DWS00_0_WW_P2_01_A PLANIMETRIA DI PROGETTO CON RISOLUZIONE DELLE INTERFERENZE IDRAULICHE
PD_0_000_0TS00_0_ON_07_A TOMBINI SCATOLARI - CARATTERISTICHE GEOMETRICHE
PD_0_D01_DWP01_0_WW_PP_01_APLANIMETRIA DI PROGETTO DEL DRENAGGIO DI PIATTAFORMA - TAV. 1 DI 3
PD_0_D01_DWP02_0_WW_PP_02_APLANIMETRIA DI PROGETTO DEL DRENAGGIO DI PIATTAFORMA - TAV. 2 DI 3
PD_0_D01_DWP03_0_WW_PP_03_APLANIMETRIA DI PROGETTO DEL DRENAGGIO DI PIATTAFORMA - TAV. 3 DI 3

CARATTERISTICHE DEI MATERIALI

MANUFATTI SCATOLARI:
MANUFATTO IN CLS IN OPERA REALIZZATO SU SOTTOFONDO DI ALLETTAMENTO SECONDO TIPOLOGIA COSTRUTTIVA PREVISTA E SIGILLATI NEI GIUNTI PER GARANTIRE PERFETTA TENUTA IDRAULICA

RIVESTIMENTO SPONDALE:
MASSI DI CAVA NON GELIVI DEL PESO DI 50-150Kg/cad, PESO SPECIFICO MEDIO 2.4 t/m³.
TERRENO SCIOLTO DI STERRO PER INTASAMENTO MASSI (INCIDENZA 30% AL m²).
CLS A RESISTENZA CLASSE C32/40, CON SPESSORE DI 15cm SU FONDO E SPONDE, ARMATO CON RETE ELETTROSALDATA Ø8 E MAGLIE 15cmx15cm.

MODULATORE:
MANUFATTO DI IMBOCCO IN CA CON CLS CLASSE DI RESISTENZA 32/40, SPESSORE 15cm.
TUBAZIONE Ø250 IN PeAD CORRUGATO SN8 LUNGHEZZA MEDIA 8m.
TUBAZIONE Ø250 IN PeAD SN8 CON CURVA A 90°.
GRIGLIA CON TONDINI IN ACCIAO Ø40 PASSO 10cm.
RINFRANCO TUBO CON CLS RESISTENZA CLASSE C12/15.

NOTE

LE DIMENSIONI DEI TOMBINI INDICATE IN PLANIMETRIA SONO AL NETTO DEI CEDIMENTI DEI RILEVATI. PER LE REALI DIMENSIONI DI COSTRUZIONE ED UBICAZIONE ALTIMETRICA RIFERIRSI ALL'ELABORATO:
PD_0_000_0TS00_0_ON_07_A TOMBINI SCATOLARI - CARATTERISTICHE GEOMETRICHE

IL RIVESTIMENTO SPONDALE IN MASSI INTASATI CON TERRENO DI STERRO E' STATO CLASSIFICATO DI TIPO 6, COME RIPORTATO NEGLI ELABORATI DI RIFERIMENTO SOPRA INDICATI.

SEZIONE A–A'
SCALA 1:25

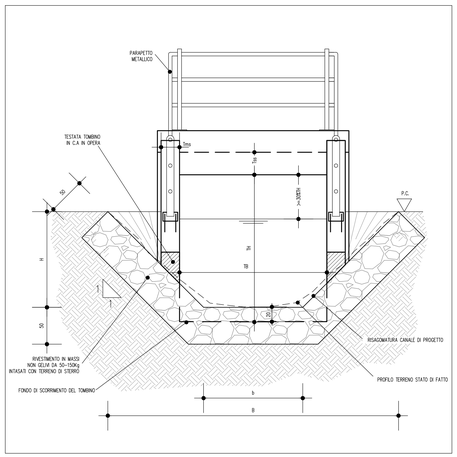

CAVO BURLA
SEZIONE C–C' SCALA 1:50

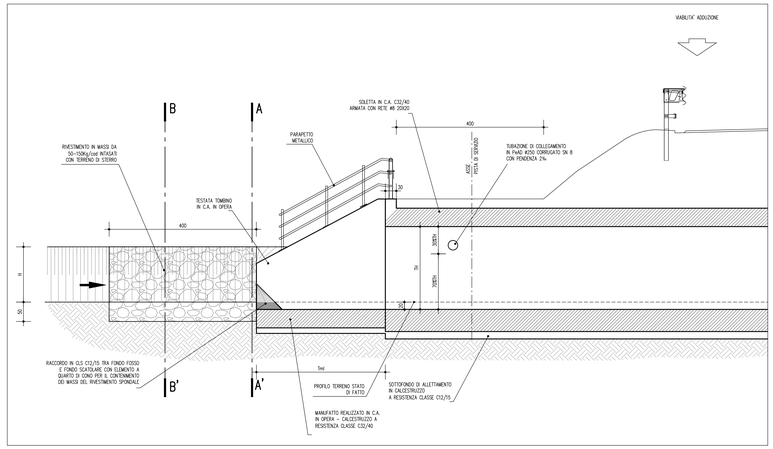

IMBOCCO TOMBINO SCATOLARE CON MODULATORE DI SCARICO TIPO 28
CAVO BURLA
PIANTA SCALA 1:50

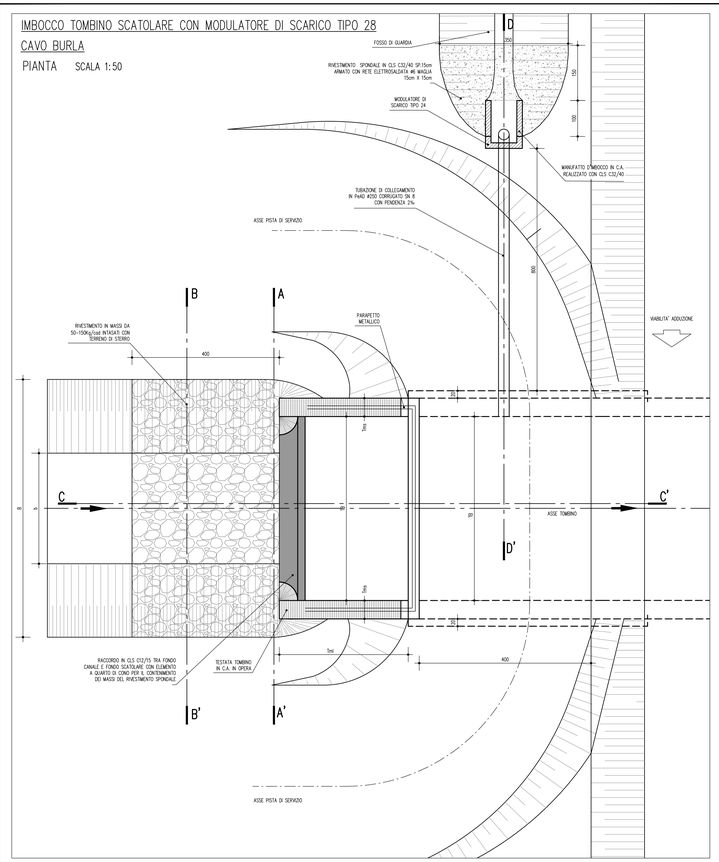

SEZIONE B–B'
SCALA 1:25

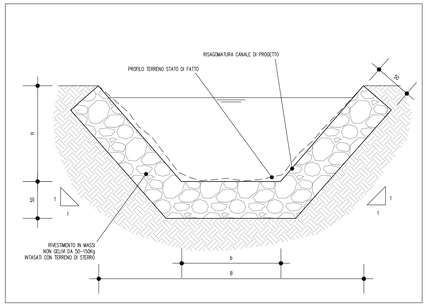

CAVO BURLA
MODULATORE DI SCARICO TIPO 24
SEZIONE D–D' SCALA 1:50

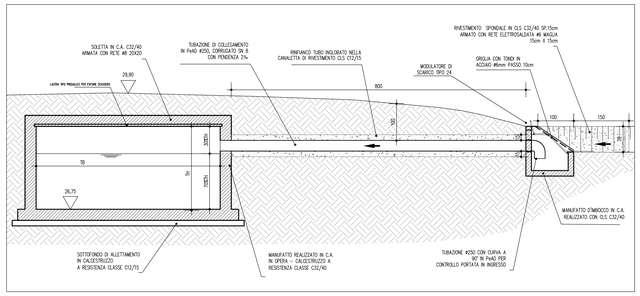

PARTICOLARI MODULATORE DI SCARICO TIPO 24
SEZIONE LONGITUDINALE SCALA 1:25

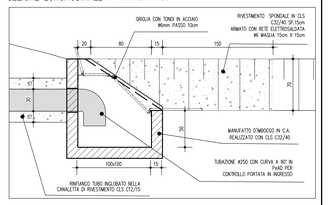

VISTA FRONTALE SCALA 1:25

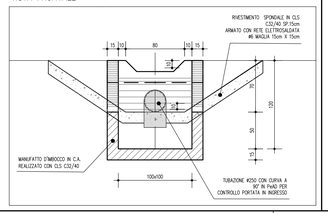

IL CONCEDENTE — Regione Emilia-Romagna

IL CONCESSIONARIO — ARC Autostrada Regionale Cispadana

AUTOSTRADA REGIONALE CISPADANA
DAL CASELLO DI REGGIOLO-ROLO SULLA A22 AL CASELLO DI FERRARA SUD SULLA A13

CODICE C.U.P. E81B08000060009

PROGETTO DEFINITIVO

VIABILITA' DI ADDUZIONE AL SISTEMA AUTOSTRADALE
D01 (ex 1PR) Riqualificazione della SP n°72 "Parma - Mezzani"
IDROLOGIA E IDRAULICA

IDROLOGIA

TIPOLOGICO TOMBINI E PARTICOLARI COSTRUTTIVI - CONSORZIO DI BONIFICA PARMENSE

IL PROGETTISTA
Ing. Riccardo Telò
Albo Ing. Parma n° 1099

RESPONSABILE INTEGRAZIONE PRESTAZIONI SPECIALISTICHE
Ing. Emilio Sabbi
Albo Ing. Reggio Emilia n° 945

IL CONCESSIONARIO
Autostrada Regionale Cispadana S.p.A.
IL PRESIDENTE
Giuseppe Patuzzi

REV.	DATA	DESCRIZIONE	REDAZIONE	CONTROLLO	APPROVAZIONE
G					
F					
E					
D					
C					
B					
A	17.04.2012	EMISSIONE	MAMMI	TELO'	SALSI

IDENTIFICAZIONE ELABORATO

PM PROG.	FASE	ANNO	STATO	GRUPPO	CODICE OPERA MEC.	TIPO OPERA	MEC.	TIPO ELABORATO	PROGRESSIVO	REV.
4 7 4 1	P D	0	0	D 0 1	D W S 0 0	0	W W	T P	0 1	A

DATA MAGGIO 2012
SCALA VARIE

IL PRESENTE DOCUMENTO NON POTRA' ESSERE COPIATO, RIPRODOTTO O ALTRIMENTI PUBBLICATO, IN TUTTO O IN PARTE, SENZA IL CONSENSO SCRITTO DEL CONCESSIONARIO. OGNI UTILIZZO NON AUTORIZZATO SARA' PERSEGUITO A NORMA DI LEGGE.
THIS DOCUMENT MAY NOT BE COPIED, REPRODUCED OR PUBLISHED, EITHER IN PART OR IN ITS ENTIRETY, WITHOUT THE WRITTEN PERMISSION OF ARCESA. UNAUTHORIZED USE WILL BE PROSECUTED BY LAW.