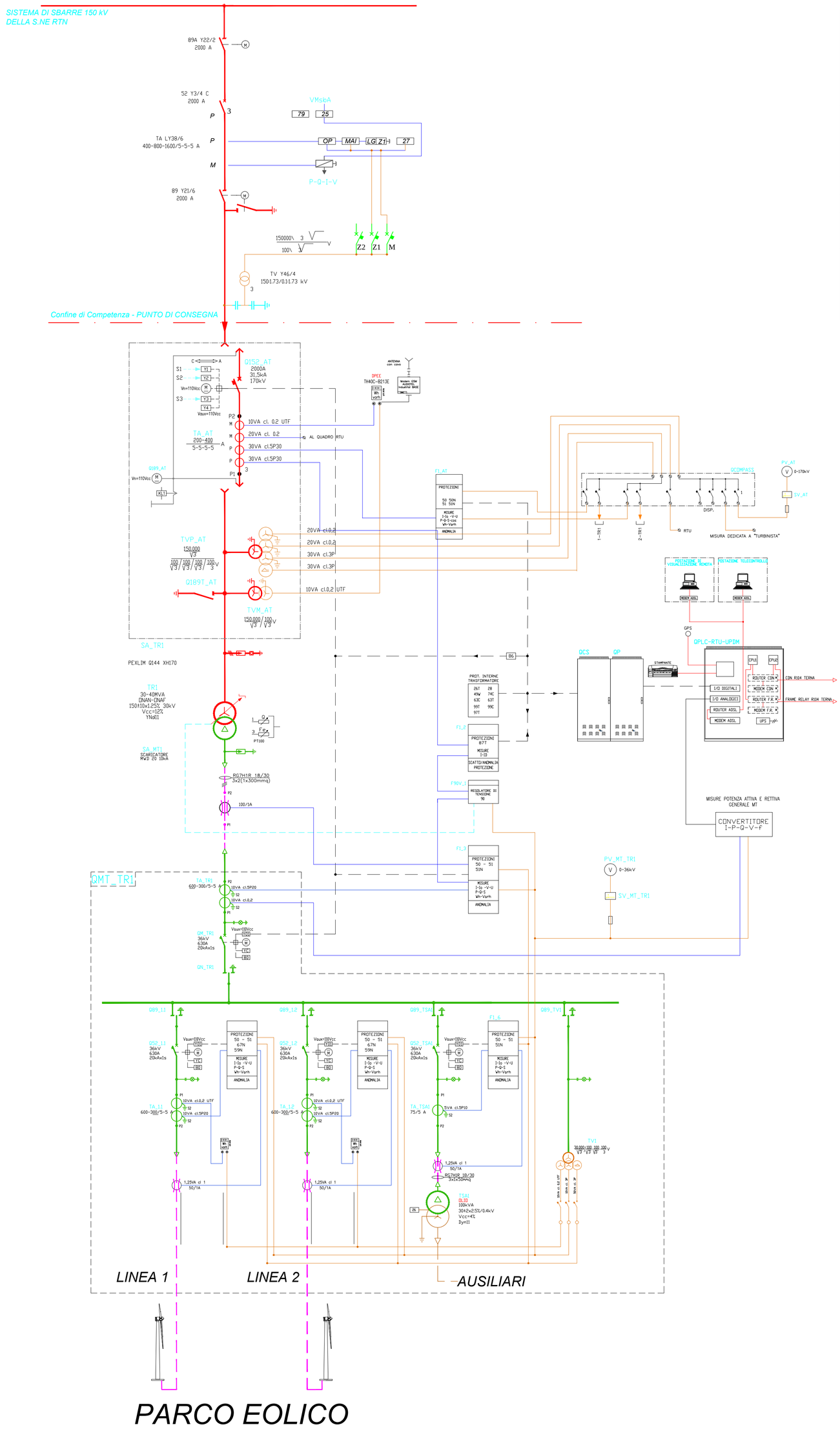

LEGENDA

	IEC	ANSI	DESCRIZIONE	IEC	ANSI	DESCRIZIONE	IEC	ANSI	DESCRIZIONE
TRASFORMATORE DI POTENZA CON COMMUTATORE SOTTO CARICO									
TRASFORMATORE A PIU' PRESTAZIONI		26	RILEVATORE DI SOVRATEMPERATURA		87T	RELAY DIFFERENZIALE TRASFORMATORE		Vo	TENSIONE OMOPOLARE
MOTORE DI COMANDO		27	RELAY DI MINIMA TENSIONE		90	REGOLATORE DI TENSIONE		cosfi	FATTORE DI POTENZA
SEZIONATORE SOTTO CARICO		28A	TERMORESISTENZE OLIO		99	RELAY LIVELLO OLIO		Wh/VARh	MISURA DI ENERGIA ATTIVA/REATTIVA
INTERRUTTORE AUTOMATICO		49	IMMAGINE TERMICA		79	RELAY RICHIUSURA			SEGNALAZIONI SCATTI/ALLARMI
SEZIONATORE A VUOTO		50	RELAY CORRENTE DI CORTO CIRCUITO		97	RELAY BUCHHOLZ			SISTEMA AT 150kV
TRASFORMATORE DI CORRENTE		50N	RELAY DI SOVRACORRENTE NEL NEUTRO		86	RELAY DI BLOCCO			SISTEMA MT 30kV
TRASFORMATORE DI TENSIONE		51	RELAY CORRENTE DI SOVRACCARICO			CHIAVE LIBERA AD APPARECCHIATURA CHIUSA			CAVO DI MEDIA TENSIONE
CONNETTORI A SPINA		51N	RELAY DI SOVRACORRENTE NEL NEUTRO			CHIAVE LIBERA AD APPARECCHIATURA APERTA			SEGNALE DI MISURA AL GRTN
LAMPADE PRESENZA TENSIONE		59	RELAY DI SOVRATENSIONE			FUSIBILE			SISTEMA BT SERVIZI AUSILIARI
CABLE SEALING END		59N	SOVRATENSIONE PER GUASTO A TERRA			P POTENZA ATTIVA			VOLTMETRICHE
MORSETTIERA DI PROVA		63	VALVOLA DI SICUREZZA RILIEVO PRESSIONE			Q POTENZA REATTIVA			AMPEROMETRICHE
CONNESSIONE TRA CAVI		67N	RELAY DIREZIONALE DI TERRA			S POTENZA APPARENTE			INTERVENTO PROTEZIONI
CONTATORE DI ENERGIA ATTIVA		74C	RELAY FLUSSO OLIO			I CORRENTE			
CONTATORE DI ENERGIA REATTIVA		81HF	RELAY DI SOVRAFREQUENZA			Io CORRENTE OMOPOLARE			
CONNESSIONE A TERRA		81LF	RELAY BASSA FREQUENZA			V TENSIONE			

Regione SICILIA — **Provincia TRAPANI**

PROGETTO PER LA REALIZZAZIONE DI UN PARCO EOLICO E DELLE RELATIVE OPERE DI CONNESSIONE ALLA RTN.

Comune di **Mazara del Vallo**
Località *"Borgo Iudeo"*

A. PROGETTO DEFINITIVO DELL'IMPIANTO, DELLE OPERE CONNESSE E DELLE INFRASTRUTTURE INDISPENSABILI

ELABORATI GRAFICI

Codice:	MZR	Autorizzazione Unica ai sensi del D.Lgs 387/2003 e D.Lgs 152/2006
N° elaborato: A.16.b.7 - Int.1		Schemi elettrici impianto eolico

N° Foglio	Tot. Fogli	Formato	Scala	Tipo di documento
1	1	A2+	-	Progetto definitivo - Revisione Layout

Progettazione

Qair Italia

Proponente

ITW MAZARA Srl
Via S. Catania, 317 | 95123 CATANIA (CT)
P.IVA 05767680878

Rappresentante legale Proponente

Emmanuel Macqueron

Data

Dicembre 2021

Progettisti

Ing. Vassalli Quirino

Ordine degli Ingegneri Provincia della Spezia — Quirino Vassalli, Ingegnere, Civile ed Ambientale, n. 1438

Ing. Speranza Carmine Antonio

Ordine degli Ingegneri Provincia di Salerno — Dott. Ing. Speranza Carmine Antonio, n. 7218 Sez. A, Civile ed Ambientale

Revisioni	Rev.	Data	Descrizione	Elaborato	Controllato	Approvato
	00	10/2020	Emissione	QV	QV/AS/DR	QI
	00	12/2021	Revisione layout	QV	QV/AS/DR	QI

A16b7_ITW_MZR_Schemi elettrici impianto eolico.dwg | A16b7_ITW_MZR_Schemi elettrici impianto eolico.pdf

Il presente elaborato è di proprietà di Qair Italia S.r.l. Non è consentito riprodurlo o comunque utilizzarlo senza autorizzazione scritta di Qair Italia S.r.l.