PARATOIA TIPO 1
PARATOIA A DOPPIO SETTORE MECCANIZZATA

PIANTA
SCALA 1:25

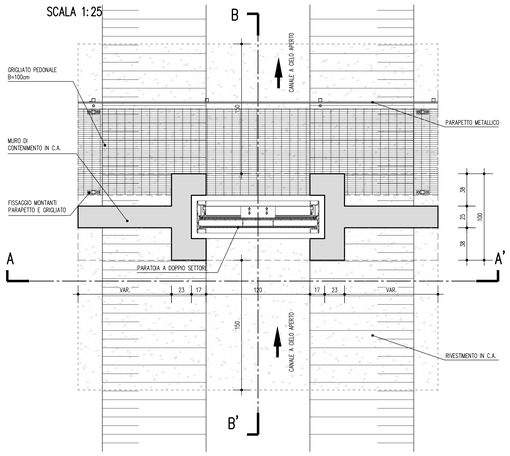

SEZIONE TRASVERSALE A–A'
SCALA 1:25

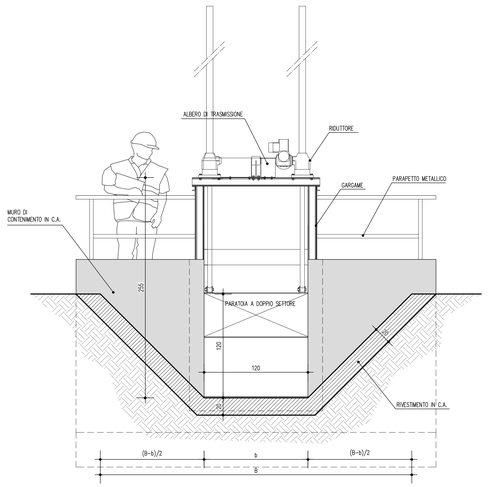

SEZIONE TRASVERSALE B–B'
SCALA 1:25

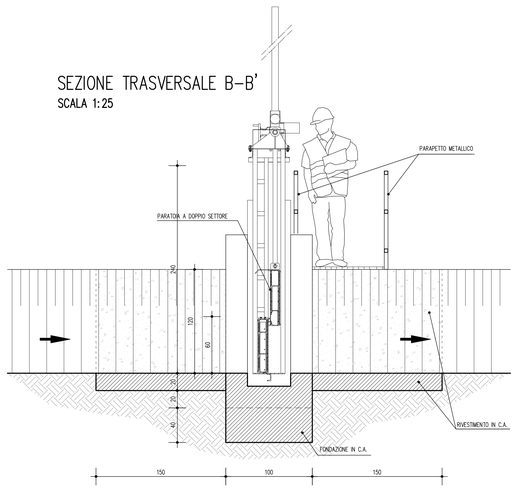

PARATOIA TIPO 2–3–4–5
PARATOIA MONOSETTORE MECCANIZZATA

PIANTA
SCALA 1:25

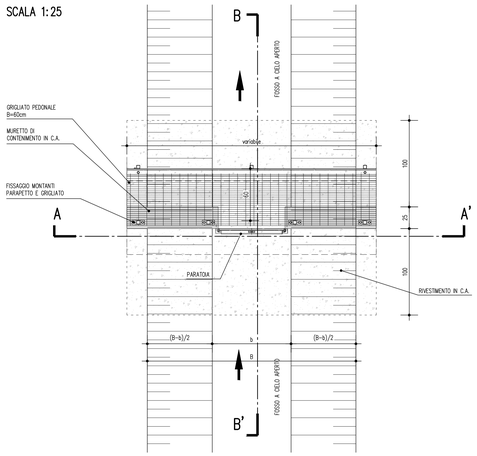

SEZIONE TRASVERSALE A–A'
SCALA 1:25

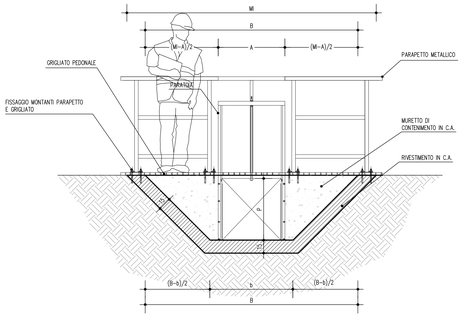

SEZIONE TRASVERSALE B–B'
SCALA 1:25

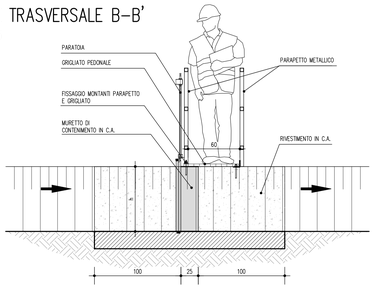

PARATOIA TIPO 6–7–8
PARATOIA PIANA MANUALE

PIANTA
SCALA 1:25

TIPO 6

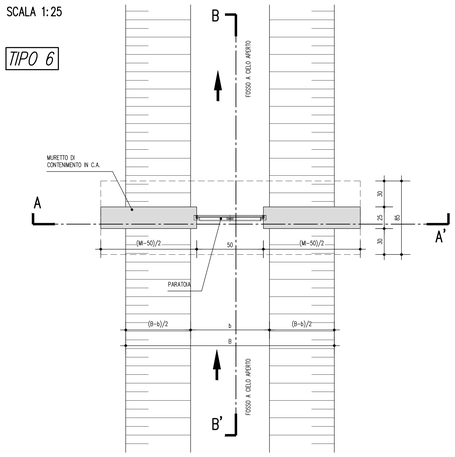

SEZIONE TRASVERSALE A–A'
SCALA 1:25

TIPO 6

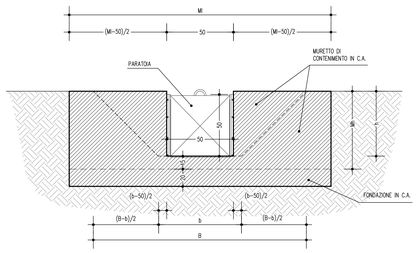

SEZIONE TRASVERSALE B–B'
SCALA 1:25

TIPO 6

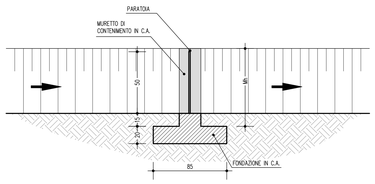

PARATOIA TIPO 9–10–11–12–13
PARATOIA A CLAPET

PIANTA
SCALA 1:25

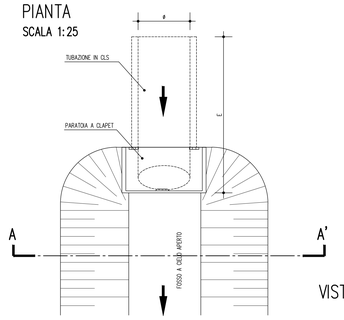

VISTA ASSONOMETRICA

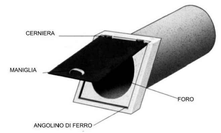

SEZIONE TRASVERSALE A–A'
SCALA 1:25

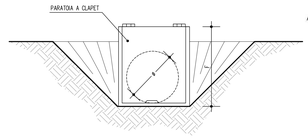

INTERSEZIONE A TRE VIE
PIANTA TIPOLOGICA
SCALA 1:50

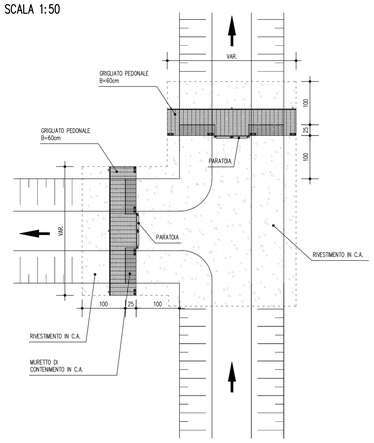

INTERSEZIONE A QUATTRO VIE
PIANTA TIPOLOGICA
SCALA 1:50

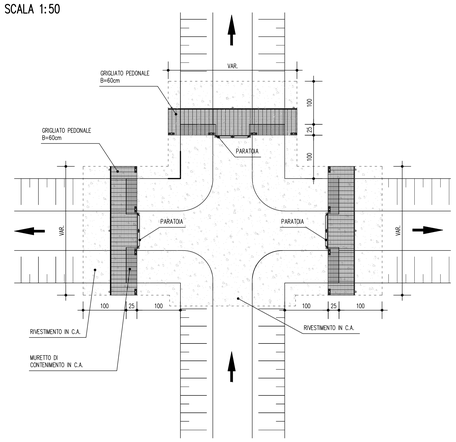

PIANTA
SCALA 1:25

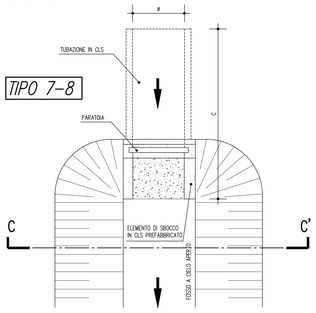

TIPO 7–8

SEZIONE TRASVERSALE C–C'
SCALA 1:25

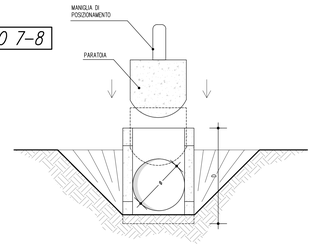

TIPO 7–8

VISTA ASSONOMETRICA

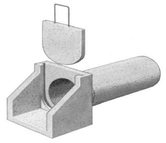

CARATTERISTICHE GEOMETRICHE DELLE PARATOIE

TIPOLOGIE			larghezza A (cm)	altezza P (cm)	diametro ϕ (cm)	lunghezza C (cm)	altezza D (cm)	lunghezza E (cm)	altezza F (cm)
PARATOIE MECCANIZZATE	1	DOPPIO SETTORE	120	120					
	2	MONOSETTORE	150	150					
	3	MONOSETTORE	120	120					
	4	MONOSETTORE	100	100					
	5	MONOSETTORE	80	80					
PARATOIE PIANE MANUALI	6	QUADRATE	50	50					
	7	PER TUBAZIONI			50	165	85		
	8	PER TUBAZIONI			60	175	100		
PARATOIE CON CLAPET	9	PER TUBAZIONI			30			145	65
	10	PER TUBAZIONI			50			165	85
	11	PER TUBAZIONI			60			175	100
	12	PER TUBAZIONI			80			180	115
	13	PER TUBAZIONI			100			185	130

ELABORATI DI RIFERIMENTO

PD_0_D02_DWS00_0_WW_PZ_01_A PLANIMETRIA DI PROGETTO CON RISOLUZIONE DELLE INTERFERENZE IDRAULICHE

CARATTERISTICHE DEI MATERIALI

- SOTTOFONDAZIONI: CALCESTRUZZO A RESISTENZA CLASSE C12/15
- MANUFATTI: CALCESTRUZZO A RESISTENZA CLASSE C32/40
- RIVESTIMENTO FOSSI E CANALI: CALCESTRUZZO A RESISTENZA CLASSE C32/40
- ACCIAIO PER C.A.:
  - barre — CLASSE B450C
  - rete elettrosaldata diam.<=10mm — CLASSE B450A
  - rete elettrosaldata diam. >10mm — CLASSE B450C
- ACCIAIO PER CARPENTERIE:
  - elementi saldati — S355J2+N, S355K2+N, S355K2+N
- ACCIAIO PER PARAPETTI:

- GRIGLIATI METALLICI:
  - classe di portata: 1
  - portata: folla compatta
  - carico dinamico: 630daN/mq
  - dimensioni barra portante: (20x2)mm
  - interasse barre portanti: 44mm
  - materiale: acciaio S235JR zincato
  - freccia amm.: 5mm

NOTE

- INCIDENZA ACCIAIO IN BARRE PER MANUFATTI 50 kg/m³
- INCIDENZA ACCIAIO IN RETE ELETTROSALDATA PER RIVESTIMENTO CANALI 30 kg/m³
- I GRIGLIATI DEVONO SOPPORTARE UN SOVRACCARICO ACCIDENTALE DI 6,3 kN/m CORRISPONDENTE AD UN CARICO DA FOLLA DINAMIZZATO UNIFORMEMENTE DISTRIBUITO.

IL CONCEDENTE: Regione Emilia-Romagna

IL CONCESSIONARIO: ARC Autostrada Regionale Cispadana

AUTOSTRADA REGIONALE CISPADANA
DAL CASELLO DI REGGIOLO-ROLO SULLA A22 AL CASELLO DI FERRARA SUD SULLA A13

CODICE C.U.P. E81B08000000009

PROGETTO DEFINITIVO

VIABILITA' DI ADDUZIONE AL SISTEMA AUTOSTRADALE
D02 (ex 1RE) Variante alla SP n°41 in corrispondenza del tracciato Cispadano - tratto tra SP n°60 e Brescello
IDROLOGIA E IDRAULICA

IDRAULICA CORSI D'ACQUA SECONDARI E MINORI

TIPOLOGICO E PARTICOLARI COSTRUTTIVI MANUFATTI IDRAULICI 1/2

IL PROGETTISTA
Ing. Riccardo Telò
Albo Ing. Parma n°1099

RESPONSABILE INTEGRAZIONE PRESTAZIONI SPECIALISTICHE
Ing. Emilio Salsi
Albo Ing. Reggio Emilia n° 945

IL CONCESSIONARIO
Autostrada Regionale Cispadana S.p.A.
IL PRESIDENTE
Graziano Pattuzzi

REV.	DATA	DESCRIZIONE	REDAZIONE	CONTROLLO	APPROVAZIONE
G					
F					
E					
D					
C					
B					
A	17.04.2012	EMISSIONE	Ing.Mammi	Ing.Telò	Ing.Salsi

IDENTIFICAZIONE ELABORATO

NUM. PROGR.	FASE	LOTTO	GRUPPO	CODICE OPERA WBS	TRATTO OPERA	WBS	TIPO ELABORATO	PROGRESSIVO	REV.	DATA	SCALA
4 8 7 9	P D	0	D 0 2	D W S 0 0	0	W W	T P	0 4	A	MAGGIO 2012	varie

IL PRESENTE DOCUMENTO NON POTRA' ESSERE COPIATO, RIPRODOTTO O ALTRIMENTI PUBBLICATO, IN TUTTO O IN PARTE, SENZA IL CONSENSO SCRITTO DEL CONCEDENTE. OGNI UTILIZZO NON AUTORIZZATO SARA' PERSEGUITO A NORMA DI LEGGE
THIS DOCUMENT MAY NOT BE COPIED, REPRODUCED OR PUBLISHED, EITHER IN PART OR IN ITS ENTIRETY, WITHOUT THE WRITTEN PERMISSION OF ARCESIA CONCESSIONE. UNAUTHORIZED USE WILL BE PROSECUTED BY LAW.