CARPENTERIA
PIANTA FONDAZIONI
SCALA 1:50

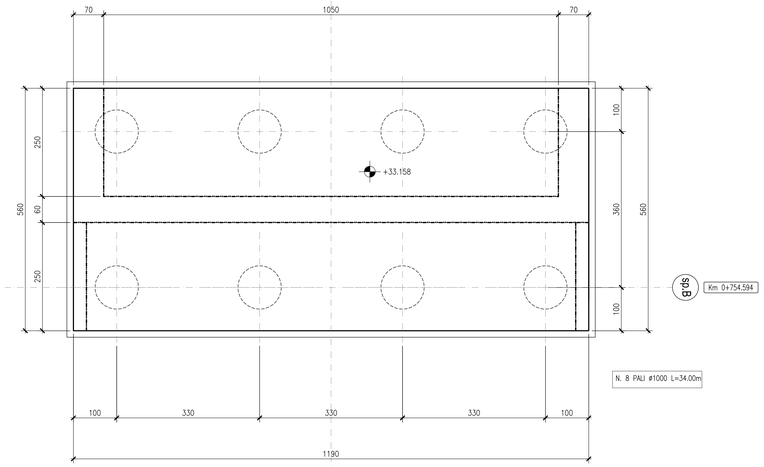

CARPENTERIA
PIANTA ELEVAZIONI
SCALA 1:50

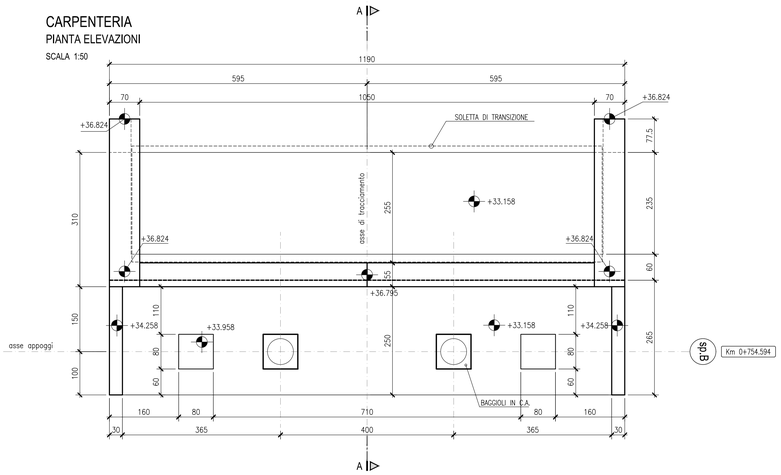

CARPENTERIA
SEZIONE TRASVERSALE A-A
SCALA 1:50

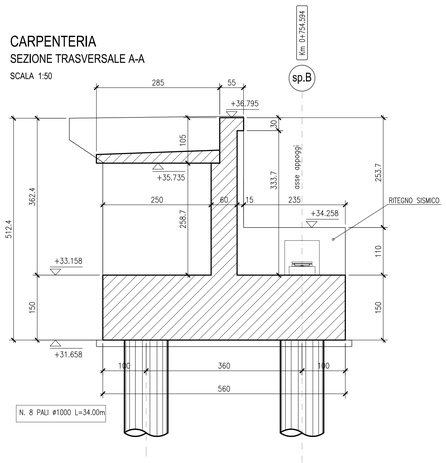

CARPENTERIA
VISTA LATERALE
SCALA 1:50

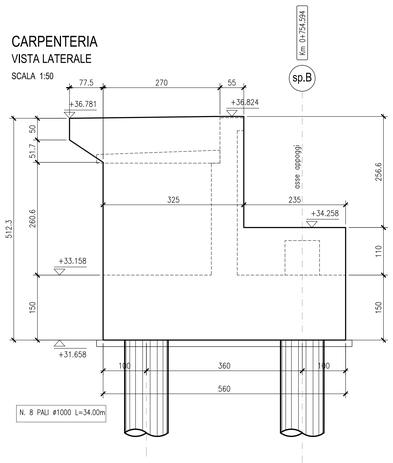

CARPENTERIA
VISTA FRONTALE
SCALA 1:50

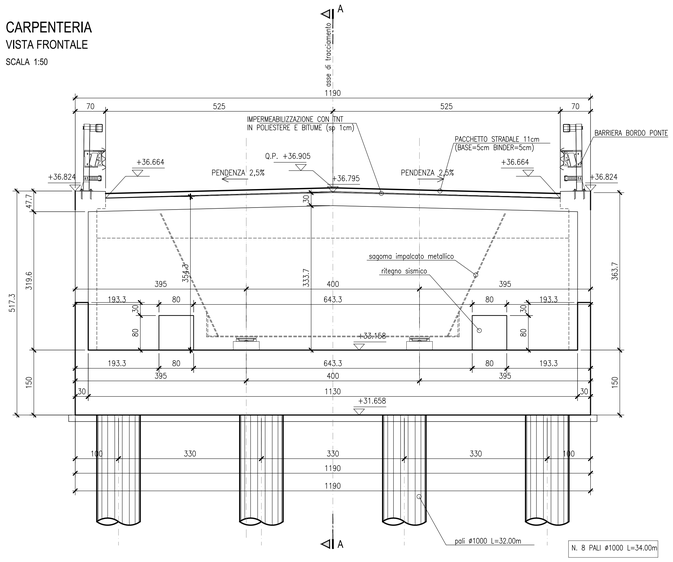

CARPENTERIA
VISTA A RETRO
SCALA 1:50

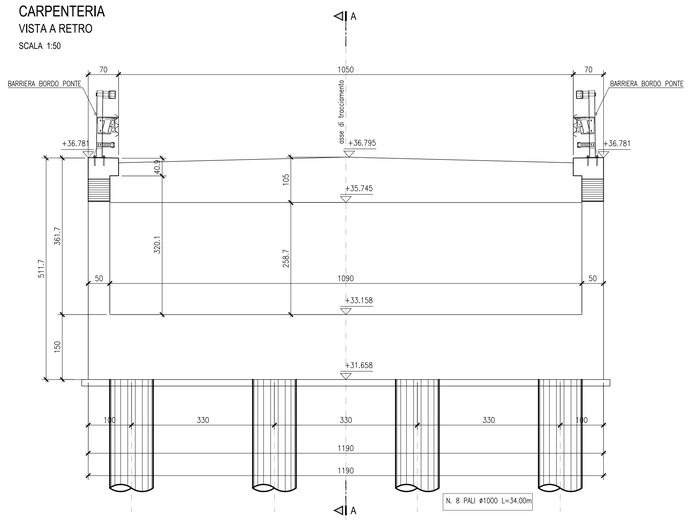

FASI ESECUTIVE SPALLA
SCALA 1:200

1. ESECUZIONE DEL RILEVATO IN BASE ALLE INDICAZIONI GEOTECNICHE

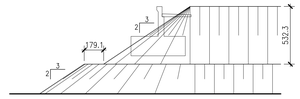

2. ATTESA DEI TEMPI PER L'ESAURIMENTO DEI CEDIMENTI DI CONSOLIDAZIONE

3. SCAVO DEL RILEVATO IN ECCESSO FINO A RAGGIUNGERE IL PIANO DI LAVORO PER I PALI A +0,60m DA INTRADOSSO PLINTO

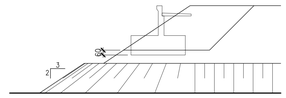

4. ESECUZIONE DEI PALI

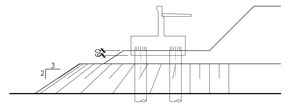

5. SCAVO FINO AD INTRADOSSO PLINTO E SCAPITOZZATURA PALI

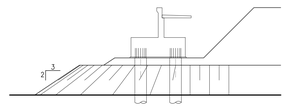

6. ESECUZIONE DELLA SPALLA E DEL RINTERRO

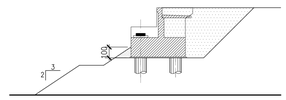

KEY-PLAN

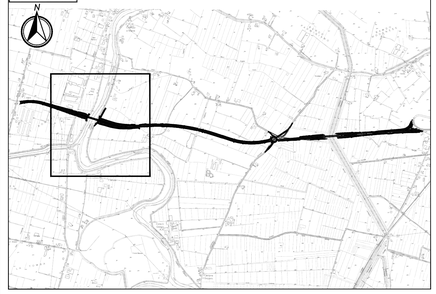

LEGENDA

- A — Indicazione di sezione
- +XX.XXX — Quota altimetrica in pianta
- +XX.XXX — Quota altimetrica in prospetto/sezione
- Calcestruzzo armato

ELABORATI DI RIFERIMENTO

4934_PD_0_D02_DPO02_0_OM_PE_01_A	PLANIMETRIA DI PROGETTO E PROSPETTI
4935_PD_0_D02_DPO02_0_OM_FL_01_A	PROFILO LONGITUDINALE

CARATTERISTICHE DEI MATERIALI

Tabella dei materiali e classi di esposizione calcestruzzo	PD_0_0000_0000_0_GE_TB_01_A
Vita Utile e Classi d'Uso delle opere	PD_0_0000_0000_0_GE_KT_02_A

NOTE

GLI ANGOLI SONO ESPRESSI IN GRADI SESSADECIMALI
LE QUOTE ALTIMETRICHE SONO ESPRESSE IN METRI
LE DIMENSIONI SONO ESPRESSE IN CENTIMETRI
I DIAMETRI SONO ESPRESSI IN MILLIMETRI
(salvo dove diversamente indicato)

IL CONCEDENTE

Regione Emilia-Romagna

IL CONCESSIONARIO

ARC AUTOSTRADA REGIONALE CISPADANA

AUTOSTRADA REGIONALE CISPADANA
DAL CASELLO DI REGGIOLO-ROLO SULLA A22 AL CASELLO DI FERRARA SUD SULLA A13

CODICE C.U.P. E81B08000060009

PROGETTO DEFINITIVO

D02 (EX 1RE) - VARIANTE ALLA S.P. N°41 IN CORRISPONDENZA DEL TRACCIATO CISPADANO - TRATTO TRA S.P. N° 60 E BRESCELLO

OPERE D'ARTE MAGGIORI - VIADOTTI PONTI

DPO02 - PONTE TORRENTE ENZA

CARPENTERIA

SPALLA B

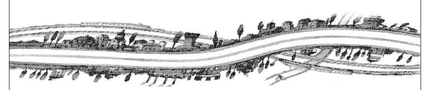

IL PROGETTISTA
Ing. Rodolfo Biondi
Albo Ing. Modena n° 1256
SITECO s.r.l.

RESPONSABILE INTEGRAZIONE PRESTAZIONI SPECIALISTICHE
Ing. Emilio Salsi
Albo Ing. Reggio Emilia n° 945

IL CONCESSIONARIO
Autostrada Regionale Cispadana S.p.A.
IL PRESIDENTE
Graziano Pattuzzi

REV.	DATA	DESCRIZIONE	REDAZIONE	CONTROLLO	APPROVAZIONE
G					
F					
E					
D					
C					
B					
A	17.04.2012	EMISSIONE	W.GIANAROLI	R.BIONDI	E.SALSI

IDENTIFICAZIONE ELABORATO

NUM. PROGR.	FASE	LOTTO	GRUPPO	CODICE OPERA WBS	TIPO OPERA	AMBITO	TIPO ELABORATO	PROGRESSIVO	REV.	SCALA
4941	PD	0	D02	DPO02	0	OM	CA	04	A	1:50

DATA: MAGGIO 2012

IL PRESENTE DOCUMENTO NON POTRA' ESSERE COPIATO, RIPRODOTTO O ALTRIMENTI PUBBLICATO, IN TUTTO O IN PARTE, SENZA IL CONSENSO SCRITTO DEL CONCEDENTE. OGNI UTILIZZO NON AUTORIZZATO SARA' PERSEGUITO A NORMA DI LEGGE
THIS DOCUMENT MAY NOT BE COPIED, REPRODUCED OR PUBLISHED, EITHER IN PART OR IN ITS ENTIRETY, WITHOUT THE WRITTEN PERMISSION OF ARCESIA CONCESSIONA. UNAUTHORIZED USE WILL BE PROSECUTED BY LAW.

scala di stampa 1:1