PARTICOLARE 1 - SEZIONI IN TRINCEA
SCALA 1:20

PIANTA

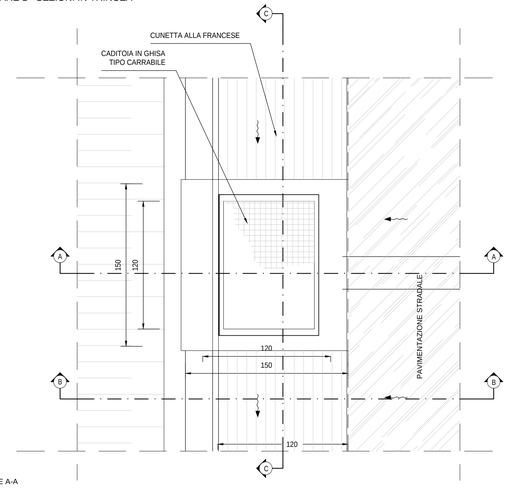

SEZIONE B-B

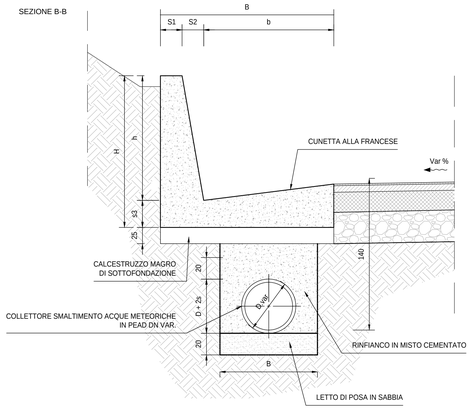

SEZIONE A-A

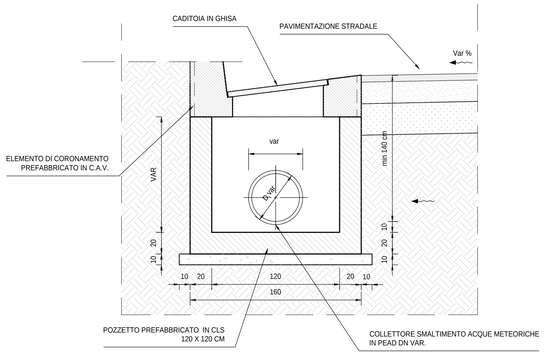

SEZIONE C-C

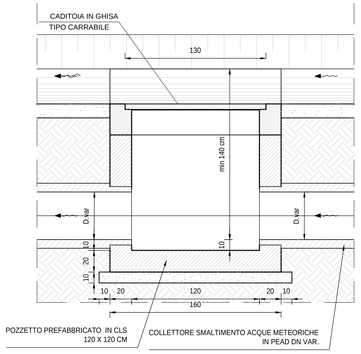

PARTICOLARE 1 - CUNETTA ALLA FRANCESE IN CLS - SEZIONI IN TRINCEA
SCALA 1:20

CUNETTA TIPO 1

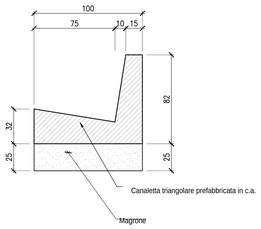

CUNETTA TIPO 2

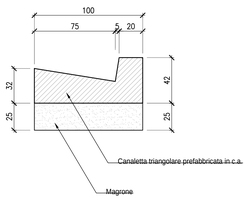

CUNETTA TIPO 3

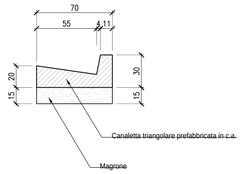

PARTICOLARE 2 - EMBRICE
SCALA 1:50

PIANTA

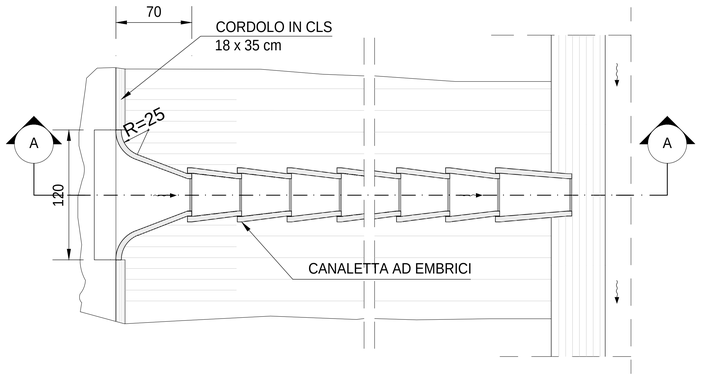

SEZIONE A-A

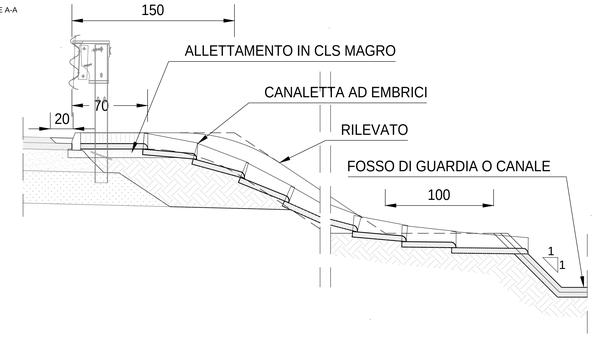

DETTAGLIO EMBRICE
SCALA 1:20

PIANTA

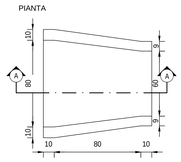

SEZIONE A-A

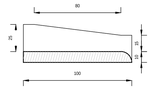

DETTAGLIO ATTRAVERSAMENTO PIATTAFORMA
SCALA 1:20

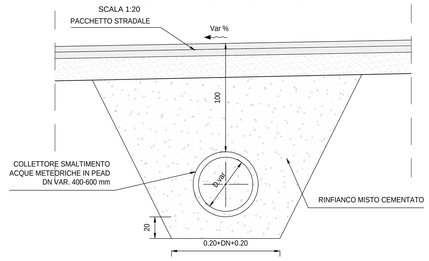

SPECIFICHE MATERIALI:

Manufatti prefabbricati:
Drenaggio di piattaforma - Sez. rilevato e trincea
- Tubazioni in PEAD SN8 secondo UNI EN13476
  - Diametro nominale: Ø 400-800 mm
Drenaggio di piattaforma - Sez. viadotto
- Tubazioni in PEAD SN 16
  - Diametro nominale: Ø 300-500 mm
Drenaggio di piattaforma - Manufatti d'ispezione
Pozzetti e beole in C.A.V. RcK P 30 Mpa
- Armatura in barre di acciaio: FeB 44K controllato in stabilimento
- R.E.S.: f_{tk} P 440 Mpa - f_{yk} P 390 Mpa - f_{tk}/f_{yk} P 1.10
Opere di attraversamento
- Tubazioni corrugate in PEAD SN8 secondo UNI EN13476
  - Diametro nominale: Ø 400-800mm
Dispositivi di coronamento:
- Chiusini e griglie carrabili con controtelaio in ghisa sferoidale (salvo diverse indicazioni) (secondo UNI EN 124)
  - Classe: D400 con elementi di bloccaggio
- Chiusini e griglie carrabili con controtelaio in acciaio zincato a caldo (secondo UNI EN 124)
Riempimenti ed opere in cls non armato:
- Rivestimento collettori per attraversamenti
  - Conglomerato cementizio: RcK P 25 Mpa
- Elementi marginali
  - Conglomerato cementizio: RcK P 25 Mpa

PARTICOLARE 2 - FOSSO DI GUARDIA IN CLS - SEZIONI IN RILEVATO
SCALA 1:20

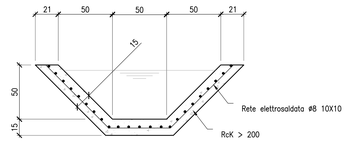

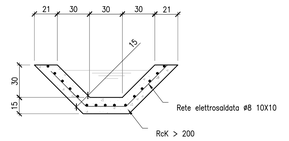

SEZIONI IN RILEVATO
SCALA 1:50

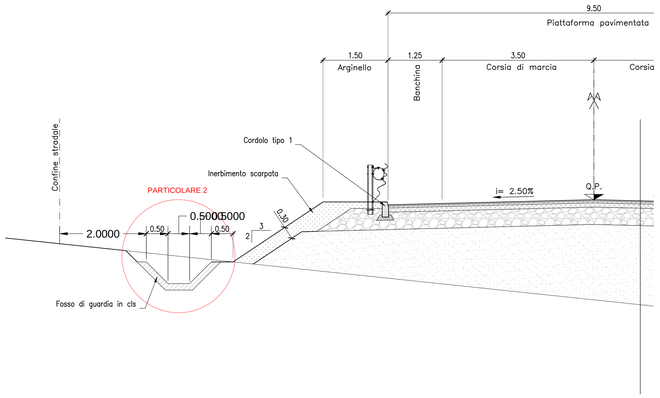

SEZIONI IN TRINCEA
SCALA 1:50

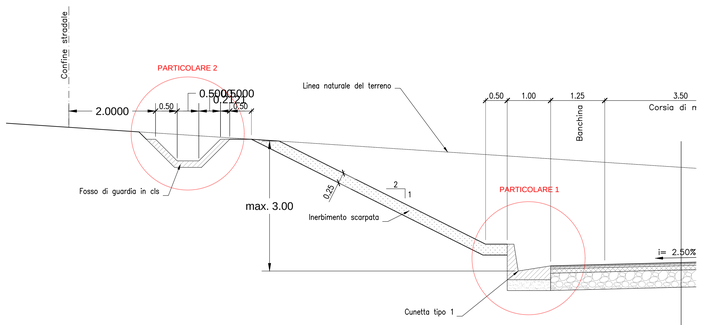

SEZIONE IN VIADOTTO
SCALA 1:50

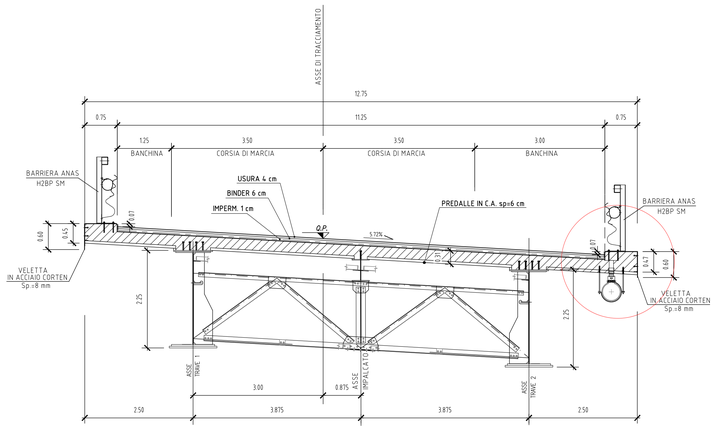

anas
GRUPPO FS ITALIANE

Direzione Progettazione e Realizzazione Lavori

ADEGUAMENTO S.S. n°87 "SANNITICA"

Interventi localizzati per garantire la percorribilità immediata
Tratto "Campobasso – Bivio S.Elia"
Lotti A2 e A3

PROGETTO DEFINITIVO

COD. CB 150

PROGETTAZIONE:

(Mandataria)
bonifica spa

(Mandante)
Geotechnics Geology Structures Offshore

(Mandante)
FRANCHETTI

PROGETTISTA:
Ing. Franco Persio Bocchetto – Ordine Ing. Roma n.18664–Sez A
Ing. Luigi Albert – Ordine Ing. Milano n.14725–Sez A
Ing. Paolo Franchetti – Ordine Ing. Vicenza n.2013–Sez A

GEOLOGO:
Geol. Dott. Anna Maria Bruno
Ordine Geol. Lazio n. 1531

RESPONSABILE DELL'INTEGRAZIONE DELLE DISCIPLINE SPECIALISTICHE:
Ing. Franco Persio Bocchetto – Ordine Ing. Roma n.18664–Sez A

COORDINATORE DELLA SICUREZZA:
Ing. Andrea Maria Enea Fallo – Ordine Ing. Catania n.14670

VISTO: IL RESPONSABILE DEL PROCEDIMENTO
Ing. CLAUDIO BUCCI

04 PS–PROGETTO STRADALE
04.04 Idraulica di piattaforma
Particolari opere idrauliche

CODICE PROGETTO (PROGETTO / LIV. PROG. / ANNO)	NOME FILE	REVISIONE	SCALA:
DPCB0150 D 22	T00PS00IDR00D01A CODICE ELAB. T00PS00IDR00DC	A	–

REV.	DESCRIZIONE	DATA	REDATTO	VERIFICATO	APPROVATO
C					
B					
A	EMISSIONE	Aprile 2022	Ing. F. De Simone	Ing. A. Tasioni	Ing. F.P.Bocchetto